www.jrcengineering.com
951-940-5411

CATALOGUE OF

GENUINE BSA PARTS

FOR

A65 LIGHTNING
A65 HORNET
A65 SPITFIRE Mk.II SPECIAL
A65 THUNDERBOLT
A50 ROYAL STAR
A50 WASP

ISSUED BY

B.S.A. MOTOR CYCLES LTD.

Service Department, Armoury Road,
Birmingham 11

TELEPHONE - - BIRMINGHAM VICTORIA 2381
TELEGRAMS - - - "SELMOTO" BIRMINGHAM

B.S.A. MOTOR CYCLES LTD.

Registered Offices and Works: ARMOURY ROAD, BIRMINGHAM 11

Telephones: BIRMINGHAM VICTORIA 2381 *Telegrams and Cables:* "SELMOTO BIRMINGHAM"

Contractors to Her Majesty's Government, the War Office, the Admiralty, the Post Office, the Colonial and Foreign Governments

B.S.A. PRESS

SPARES

1967

A65 LIGHTNING
A65 HORNET
A65 SPITFIRE Mk. II SPECIAL
A65 THUNDERBOLT
A50 ROYAL STAR
A50 WASP

00-5129

1967

FROM ENGINE NUMBERS & FRAME NUMBERS

A65LA - 101
A65HA - 101
A65SA - 101
A65TA - 101
A50RA - 101
A50WA - 101

Catalogue Number 00-5129

www.jrcengineering.com
951-940-5411

www.jrcengineering.com
951-940-5411

SUFFIX NUMBERS TO BE USED TO IDENTIFY VARYING FINISHES.
CHIFFRES DE SUFFIXE A EMPLOYER POUR IDENTIFIER LES PRESENTATIONS VARIÉES.
NACHZAHLEN ZU BENUTZEN UM DIE VERSCHIEDENEN AUSFURÜNGEN ZU BEIZCHEN.
CIFRAS ADICONALES QUE SE EMPLEA PARA IDENTIFICAR LOS ACABADOS VARIOS.

When ordering components with varying finishes, please state finish required by adding the APPROPRIATE NUMBER TO PART NUMBER.

En commandant des pièces avec présentations différentes veuillez indiquer la présentation requise en ajoutant les chiffres appropriés au numéro de CATALOGUE DE LA PIECE.

Bei Bestellungen von Teilen mit verschiedenen Ausfuhrüngen bitte die Erwünschte Ausfuhrung mit Angabe der entsprechenden Nachzahl nach dem TEILNUMMER BEZEICHNEN.

Al pedir piezas con acabados differentes sírvase indicar el acabado requirdo mediante la cifra relativa escrita después del NUMERO DE CATALOGO DE LA PIEZA.

EXAMPLE. Petrol Tank, Flamboyant Blue, Chrome Panels and Single White Line 68–8003/174.

www.jrcengineering.com
951-940-5411

www.jrcengineering.com
951-940-5411

PETROL TANK, RESERVOIR D'ESSENCE, BENZINTANK, DEPOSITO DE COMBUSTIBLE

Flamboyant Blue, Chrome Panels, Single White Line	/174
Flamboyant Red, Chrome Panels, Single White Line	/176
Sapphire Blue	/88
Peony Red, Ivory Panels, Single Gold Line	/223
Flamboyant Aircraft Blue, Chrome Panels, Single White Line	/228
Black, Chrome Panels, Single White Line	/233

MUDGUARDS, GARDE-BOUE, SCHUTZBLECH, GUARDABARROS

Flamboyant Aircraft Blue, Single White Line	/229
Flamboyant Blue, Single White Line	/175
Black, Single White Line	/234

OTHER PARTS

Chrome	/3
Black	/7
Sapphire Blue	/88
Silver	/165
Flamboyant Blue	/167
Flamboyant Red	/170
Peony	/226
Flamboyant Aircraft Blue	/227

www.jrcengineering.com
951-940-5411

www.jrcengineering.com
951-940-5411

L	=	A65 LIGHTNING
S	=	A65 SPITFIRE MARK II SPECIAL
T	=	A65 THUNDERBOLT
R	=	A50 ROYAL STAR
H	=	A65 HORNET
W	=	A50 WASP

PRICES: No price codes are quoted in this list. For prices please refer to the Master Price List No. 00-5125.

PRIX: Il n'y a pas de codes de prix dans cette liste. Pour les prix, nous vous prions de vous reporter à la liste de prix courante.

PRISE: In dieser Liste ist kein Preis-Kode Angegeben. Preise Können aus der Haupt-Preisliste entnommen werden.

PRECIOS: Cifras de precio non cotizadas en esta lista. Para precios véase por favor la lista de precios maestra.

MODELS: Where no model is quoted the part or parts are common to all models.

MODÈLES: Dans le cas ou il n'y a aucune mention du modéle, il est possible de monter la piéce sur chaque modéle.

MODELLE: Wenn ein Modell nicht Angegeben ist kann das teil für alle Modelle Benützt werden.

MODELOS: Dande no se cotiza el modelo, la pieza o las piezas son las mismas para todas los modelos.

www.jrcengineering.com
951-940-5411

www.jrcengineering.com
951-940-5411

PISTON CHART, TABLEAU DES PISTONS, KOLBENTABELLE, GRAFICO DE EMBOLAS

Model Modèle Typen Modelos	Compression Ratio Taux de compression Kompression Compresion	PISTON COMPLETE PISTON COMPLET KOLBEN KOMPLETT EMBOLA COMPLETO			COMPRESSION RING SEGMENT DE COMPRESSION KOMPRESSIONS-RING ANILLO DE COMPRESION			PISTON RING (BOTTOM) SEGMENT (BAS) KOLBENRING (UNTER) SEGMENTO (INFERIOR)		
		Standard Montante	+½ mm.	+1 mm.	Standard Montante	+½ mm.	+1 mm.	Standard Montante	+½ mm.	+1 mm.
A50	9.0	68-434	68-436	68-438	68-296 68-354	68-297 68-355	68-298 68-356	68-299	68-300	68-301
A50	10.5	68-505	68-507	68-509	68-296 68-354	68-297 68-355	68-298 68-356	68-299	68-300	68-301
A65	9.0	68-784	68-786	68-788	68-256 68-357	68-257 68-358	68-258 68-359	68-259	68-260	68-261
A65	10.0	68-891	68-893	68-895	68-256 68-357	68-257 68-358	68-258 68-359	68-259	68-260	68-261

www.jrcengineering.com
951-940-5411

www.jrcengineering.com
951-940-5411

CARBURETTERS, CARBURATEURS, VERGASER, CARBURADORS

AMAL LTD., HOLFORD ROAD, WITTON, BIRMINGHAM, ENGLAND.

Model Modèle Typen Modelos	B.S.A. Number B.S.A. numéro B.S.A.-Nummer B.S.A. numero	Amal Number Amal numéro Amal-Nummer Amal numero	Main Jet Gicleur principal Hauptdüse Surtidor principal	Pilot Jet Gicleur de ralenti Leerlaudüse Surtidor piloto	Throttle Slide Boisseau des gaz Gassscheiber Correders de aceleración	Needle Jet Gicleur d'aiguille Nadeldüse Sutidor de aguja	Needle Position Position d'aiguille Nadelstellung Posición de aguja
A65 Lightning (left-hand)	*19-2378	689-229	270	25	689/3	.106	4
A65 Lightning (right-hand)	*19-2377	389-229	270	25	389/3	.106	4
A65 Mk. II Special (l/hand)	†19-2381	516-120	260	25	5½	.107	2
A65 Mk. II Special (r/hand)	†19-2380	516-103	260	25	5½	.107	2
A65 Thunderbolt	19-2384	389-233	300	25	389/3½	.106	3
A50 Royal Star	19-2383	376-321	260	25	376/3½	.106	3

*These carburetters are 'handed' by the float chamber.
†These carburetters are 'handed' by machining of the pilot air screw. They differ from U.S.A. models only in length of cable.

www.jrcengineering.com
951-940-5411

www.jrcengineering.com
951-940-5411

CARBURETTERS, (U.S.A.) CARBURATEURS, (U.S.A.) VERGASER, (U.S.A.) CARBURADORS (U.S.A.)

AMAL LTD., HOLFORD ROAD, WITTON, BIRMINGHAM, ENGLAND.

Model Modèle Typen Modelos	B.S.A. Number B.S.A. numéro B.S.A.-Nummer B.S.A. numero	Amal Number Amal numéro Amal-Nummer Amal numero	Main Jet Gicleur principal Hauptdüse Surtidor principal	Pilot Jet Gicleur de ralenti Leerlaufdüse Surtidor piloto	Throttle Slide Boisseau des gaz Gasscheiber Correders de aceleración	Needle Jet Gicleur d'aiguille Nadeldüse Surtidor de aguja	Needle Position Position d'aiguille Nadelstellung Posición de aguja
A65 Lightning (left-hand)	*19–2376	689–228	270	25	689–3	.106	4
A65 Lightning (right-hand)	*19–2375	389–228	270	25	389–3	.106	4
A65 Hornet (left-hand)	*19–2376	689–228	270	25	689–3	.106	4
A65 Hornet (right-hand)	*19–2375	389–228	270	25	389–3	.106	4
A65 Mk. II Special (l/hand)	†19–2371	516–120	260	25	5½	.107	2
A65 Mk. II Special (r/hand)	†19–2370	516–103	260	25	5½	.107	2
A65 Thunderbolt	19–7135	389–234	310	25	389–3½	.106	3
A50 Royal Star	19–2374	376–319	260	25	376–3½	.106	3
A50 Wasp (left-hand)	*19–2369	689–230	190	25	689–3½	.106	2
A50 Wasp (right-hand)	*19–2368	389–230	190	25	389–3½	.106	2

*These carburetters are 'handed' by the float chamber.
†These carburetters are 'handed' by machining of the pilot air screw.

www.jrcengineering.com
951-940-5411

www.jrcengineering.com
951-940-5411

STEERING LOCK AND KEY
SERRURE ET CLEF
SCHLOSS MIT SCHLÜSSEL
CERRADURA Y LLAVE

Lock No. No. de la serrure Schlossnummer No. de la cerradura	Key No. No. de la clef Schlüsselnummer No. de la llave
EJR 1	19-5151
EJR 2	19-5152
EJR 3	19-5153
EJR 4	19-5154
EJR 5	19-5155
EJR 6	19-5156
EJR 7	19-5157
EJR 8	19-5158
EJR 9	19-5159
EJR 10	19-5160
EJR 11	19-5161
EJR 12	19-5162
EJR 13	19-5163
EJR 14	19-5164
EJR 15	19-5165
EJR 16	19-5166
EJR 17	19-5167
EJR 18	19-5168
EJR 19	19-5169
EJR 20	19-5170
EJR 21	19-5171
EJR 22	19-5172
EJR 23	19-5173
EJR 24	19-5174
EJR 25	19-5175
EJR 26	19-5176
EJR 27	19-5177
EJR 28	19-5178
EJR 29	19-5179
EJR 30	19-5180
EJR 31	19-5181
EJR 32	19-5182
EJR 33	19-5183
EJR 34	19-5184
EJR 35	19-5185
EJR 36	19-5186
EJR 37	19-5187
EJR 38	19-5188
EJR 39	19-5189
EJR 40	19-5190
EJR 41	19-5191
EJR 42	19-5192
EJR 43	19-5193
EJR 44	19-5194
EJR 45	19-5195
EJR 46	19-5196
EJR 47	19-5197
EJR 48	19-5198
EJR 49	19-5199
EJR 50	19-5200

www.jrcengineering.com
951-940-5411

www.jrcengineering.com
951-940-5411

ASSEMBLIES COMPLETE, ENSEMBLE COMPLET, TIELE-MONTAGE KOMPLETT, ASEMBLI COMPLETO

Model Modèle Typen Modelos	Spares Number No. de pièce Ersatzteil-Nr. No. de repuesto	Description	Designation	Beschreibung	Descripción
L	68–850	Engine complete less Carburetter	Moteur complet sans carburateur	Motor komplett ohne Vergaser	Motor completo sin carburador
L	*68–856	Engine complete less Carburetter	Moteur complet sans carburateur	Motor komplett ohne Vergaser	**Motor completo sin carburador**
H	68–851	Engine complete less Carburetter	Moteur complet sans carburateur	Motor komplett ohne Vergaser	**Motor completo sin carburador**
S	68–852	Engine complete less Carburetter	Moteur complet sans carburateur	Motor komplett ohne Vergaser	Motor completo sin carburador
S	*68–857	Engine complete less Carburetter	Moteur complet sans carburateur	Motor komplett ohne Vergaser	Motor completo sin carburador
T	68–853	Engine complete less Carburetter	Moteur complet sans carburateur	Motor komplett ohne Vergaser	**Motor completo sin carburador**
W	68–854	Engine complete less Carburetter	Moteur complet sans carburateur	Motor komplett ohne Vergaser	Motor completo sin carburador
R	68–855	Engine complete less Carburetter	Moteur complet sans carburateur	Motor komplett ohne Vergaser	Motor completo sin carburador
L, S, T, H	68–733	Crankshaft and Flywheel Assembly	Vilebrequin et volant complet	Kurbelwelle und Schwungmasse komplett.	Cigueñal y volante completo
R, W	68–737	Crankshaft and Flywheel Assembly	Vilebrequin et volant complet	Kurbelwelle und Schwungmasse komplett.	Cigüeñal y volante completo
L, S, T, R, H, W ...	68–3270	Clutch complete	Embrayage complet	Kupplung komplett	Embrague completo
L, S, T, R, H, W ...	68–282	Oil Pump complete	Pompe à huile complet	Ölpumpe komplett	Bomba de aceite completo
H	68–4275	Frame complete	Cadre complet	Rahmen komplett	Cuadro completo
L, S, T, R, W ...	68–4271	Frame complete	Cadre complet	Rahmen komplett	Cuadro completo
L, S, T, R	68–5165	Front Fork complete	Fourche avant complet	Vordergabel komplett	Horquilla delantera completo
H, W	68–5157	Front Fork complete	Fourche avant complet	Vordergabel komplett	Horquilla delantera completo
L, T, R, H, W ...	68–5555	Front Wheel complete (WM2–19)	Roue avant complet	Vorderrad komplett	Rueda delantera completo
H	†68–5557	Front Wheel complete (WM3–19)	Roue avant complet	Vorderrad komplett	Rueda delantera completo
S	42–5904	Front Wheel complete (WM2–19)	Roue avant complet	Vorderrad komplett	Rueda delantera completo
L, T, R, H, W ...	68–6145	Rear Wheel complete (WM3–18)	Roue arrière complet	Hinterrad komplett	Rueda trasera completo
S	68–6146	Rear Wheel complete (WM3–18)	Roue arrière complet	Hinterrad komplett	Rueda trasera completo
L, T, R, H, W ...	68–5535	Front Hub complete	Moyeau de roue avant complet	Vorderradnabe komplett	Cuebo de rueda delantera completo
S	42–5569	Front Hub complete (190 mm.)	Moyeau de roue avant complet	Vorderradnabe komplett	Cuebo de rueda delantera completo
L, S, T, R, H, W ...	68–6114	Rear Hub complete	Moyeau de roue arrière complet	Hinterradnabe komplett	Cuebo de rueda trasera completo
		*Close ratio gearbox.	*Engrenage avec proportion basse.	*Getriebe mit Niedrigerer Übersetzung.	*Engranaje con bajo proporción.
		†West Coast U.S.A.	†L'Amérique de l'ouest.	†Westl. Teil von U.S.A.	†América del oeste.

www.jrcengineering.com
951-940-5411

www.jrcengineering.com
951-940-5411

INDEX, GRUPPEVERZEICHNIS, INDICE

				Page Seite Pagina
Cylinder Head	Culasse	Zylinderkopf	Culata	12 - 15
Cylinder Exhaust Pipes	Cylindre Tuyau d'échappement	Zylinder Auspuffrohr	Cilindro Tubo de escape	16 - 19
Crankshaft	Vilebrequin	Kurbelwelle	Cigüeñal	20 - 21
Crankcase	Carter de vilebrequin	Kurbelgehäuse	Caja de cigüeñal	22 - 23
Oil Pump	Pompe à huile	Ölpumpe	Bomba de aceite	24 - 25
Gear Cluster Gearchange Mechanism	Jeu d'engrenages Mécanisme de changement de vitesses.	Zahnradsatz Schaltung	Juego de engranajes Cambio	26 - 29 30 - 31
Kickstart and Footchange	Kickstart et selecteur au pied	Kickstart und Fussschaltung	Arrancador y cambio de pie	32 - 33
Clutch	Embrayage	Kupplung	Embrague	34 - 35
Frame	Cadre	Rahmen	Cuadro	36 - 39
Swinging Arm	Bras oscillant	Schwingarm	Horquilla oscillante	40 - 41
Folding Footrests	Repose-pied rabattable	Klapp-Fussraste	Apoyo plegadiza para el pié	42 - 43
Oil Tank	Réservoir d'huile	Öltank	Deposito de aceite	44 - 47
Sidecovers	Panneau lateral	Seitenblech	Panel de lado	48 - 49

www.jrcengineering.com
951-940-5411

www.jrcengineering.com
951-940-5411

INDEX, GRUPPEVERZEICHNIS, INDICE

				Page Seite Pagina
Steering	Direction	Lenkung	Dirección	50 - 51
Front Fork	Fourche avant	Vordergabel	Horquilla delantera	52 - 53
Front Wheel	Roue avant	Vorderrad	Rueda delantera	54 - 57
Rear Wheel	Roue arrière	Hinterrad	Rueda trasera	58 - 61
Mudguards	Garde-boue	Schutzblech	Guardabarros	62 - 65
Petrol Tank (steel) Twinseat	Réservoir d'essence Selle double	Benzintank Doppelsitz	Deposito de combustible Asiento doble	66 - 69
Petrol Tank (fibreglass)	Réservoir d'essence (verre de fibrille).	Benzintank (kunststoffglass)	Deposito de combustible (vidrio de fibre).	70 - 73
Handlebar and Controls	Guidon et commandes	Lenker und Steurung	Manillar y mandos	
Electrical Equipment	Equipement electrique	Elektr. Ausrüstung	Equipo electrico	74 - 79
Tools	Outils	Werkzeuge	Herramientos	80 - 81
Carburetters	Carburateurs	Vergaser	Carburadors	82 - 85
Carburetters (models A65 T, A50 R).	Carburateurs (modèle (A65 T, A50 R).	Vergaser (typen A65 T, A50 R).	Carburadors (modelos A65 T, A50 R).	86 - 89
Carburetter (GP.2) Remote Float Chamber	Carburateur (GP.2) Cuve du flotteur à distance	Vergaser (GP.2) Getrennte Schwimmergehäuse	Carburador (GP.2) Camara del flotador a distancia	90 - 93
Rear Carrier Safety Bars	Porte-bagages Para-chocs	Gepäcktrüger Stürzbügel	Porta-equipaje Barras de seguridad	94 - 95
Panniers	Sacoche	Gepäcktüsche	Viaje	96 - 97

www.jrcengineering.com
951-940-5411

www.jrcengineering.com
951-940-5411

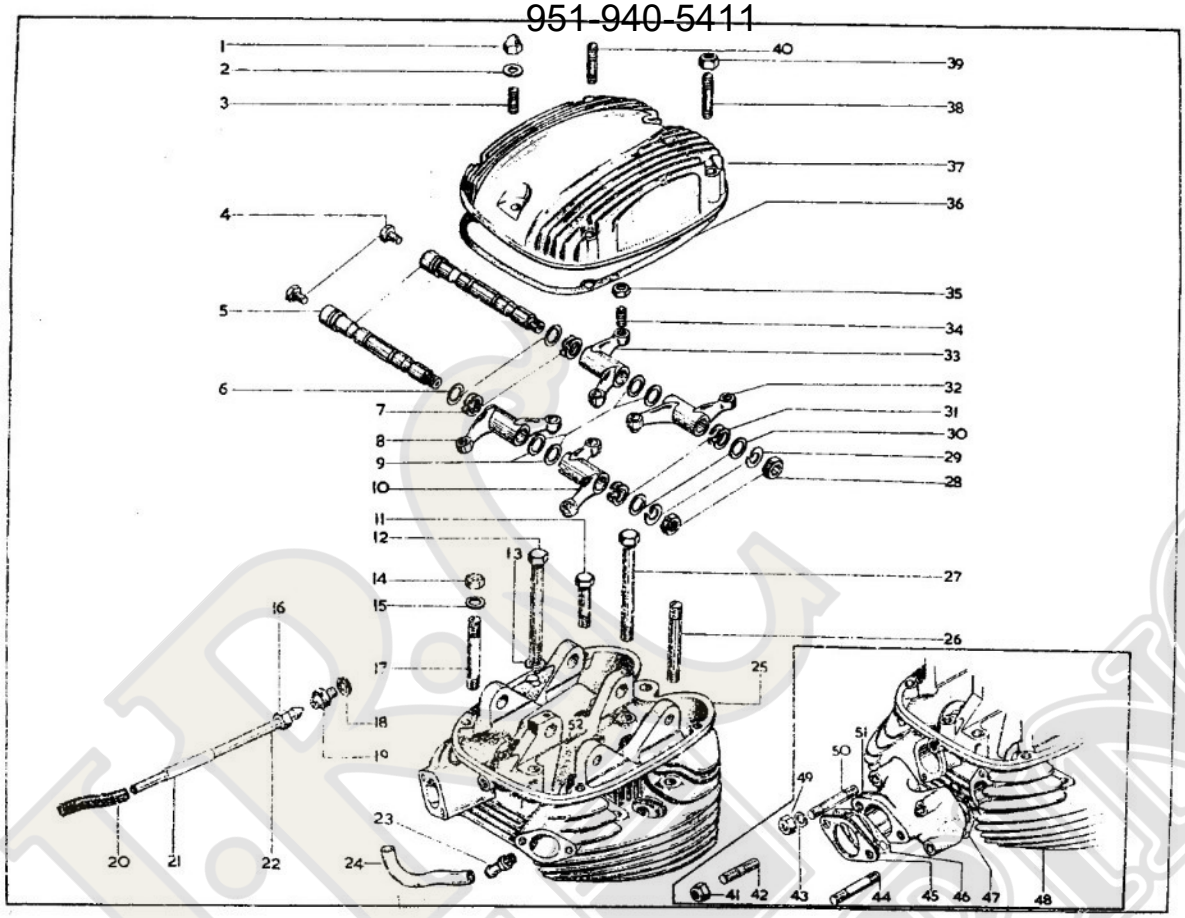

www.jrcengineering.com
951-940-5411

www.jrcengineering.com
951-940-5411

CYLINDER HEAD, CULASSE, ZYLINDERKOPF, CULATA

Model Modèle Typen Modelos	Spares Number No. de pièce Ersatzteil-Nr. No. de repuesto	Description	Designation	Beschreibung	Descripción	Per Set Par jeu Pr. Satz Juego de
R, W	00–3157	Decoke Set	Jue de joint pour décalaminage	Dichtungsatz für Zylinderkopf	Juego de empaquetaduras para descarbonización.	
L, S, T, H	00–3158	Decoke Set	Jue de joint pour décalaminage	Dichtungsatz für Zylinderkopf	Juego de empaquetaduras para descarbonización.	
R, W	00–3269	Full Gasket Set	Pochette de joints	Dichtungsatz	Juego de empaquetaduras	
L, S, T, H	00–3270	Full Gasket Set	Pochette de joints	Dichtungsatz	Juego de empaquetaduras	
L, S, T, R, H, W ...	**1.** 68–137	Nut	Écrou	Mutter	Tuerca	2
L, S, T, R, H, W ...	**2.** 2–525	Washer	Rondelle	Scheibe	Arandela	5
L, S, T, R, H, W ...	**3.** 68–87	Stud	Goujon	Stehbolzen	Esparago	2
L, S, T, R, H, W ...	**4.** 68–344	Nut	Écrou	Mutter	Tuerca	2
L, S, T, R, H, W ...	**5.** 68–192	Spindle	Arbre	Welle	Arbol	2
L, S, T, R, H, W ...	**6.** 40–156	Washer	Rondelle	Scheibe	Arandela	2
L, S, T, R, H, W ...	**7.** 40–156	Spring	Ressort	Feder	Resorte	2
L, S, T, R, H, W ...	**8.** 68–147	Inlet Rocker (left-hand)	Culbuteur-admission (gauche)	Einlasskipphebel (links)	Brazo oscilantes admisión (izq.)	
L, S, T, R, H, W ...	**9.** 40–158	Washer	Rondelle	Scheibe	Arandela	4
L, S, T, R, H, W ...	**10.** 68–149	Inlet Rocker (right-hand)	Culbuteur-admission (droite)	Einlasskipphebel (rechts)	Brazo oscilantes admisión (der.)	
L, S, T, R, H, W ...	**11.** 67–283	Bolt (short)	Boulon (court)	Schraube (kurz)	Tornillo (corto)	
L, S, T, R, H, W ...	**12.** 68–338	Bolt (long)	Boulon (longue)	Schraube (lang)	Tornillo (largo)	2
L, S, T, R, H, W ...	**13.** 2–923	Washer	Rondelle	Scheibe	Arandela	2
L, S, T, R, H, W ...	**14.** 40–483	Stud Nut	Écrou	Mutter	Tuerca	4
L, S, T, R, H, W ...	**15.** 2–2138	Washer	Rondelle	Scheibe	Arandela	7
L, S, T, R, H, W ...	**16.** 29–2089	Oil Pipe Nut	Écrou	Mutter	Tuerca	
L, S, T, R, H, W ...	**17.** 68–79	Stud	Goujon	Stehbolzen	Esparago	2
L, S, T, R, H, W ...	**18.** 76–378	Washer	Rondelle	Scheibe	Arandela	
L, S, T, R, H, W ...	**19.** 76–308	Adaptor	Pièce d'ajustement	Anschlussrohr	Tubo de ajuste	
L, S, T, R, H, W ...	**20.** 68–923	Oil Pipe Connection	Connexion	Verbinder	Conector	
L, S, T, R, H, W ...	*62–263	Clip (oil pipe)	Bride	Klammer	Grapa	2
S	**21.** 68–8135	Oil Feed Pipe Sleeve	Douille	Büchse	Casquillo	
L, S, T, R, H, W ...	**22.** 68–602	Oil Feed Pipe	Conduit ou canalisation d'huile	Schmierleitung	Conección de engrase	
L, H, W	**23.** 68–692	Connector	Connexion	Verbinder	Conector	2
L, H, W	**24.** 68–693	Balance Pipe	Tuyau de balance	Ausgleichleitung	Tubo de balanza	
L, H	**25.** 68–834	Cylinder Head	Culasse	Zylinderkopf	Culata	
	*Not illustrated.		*Sans illustration.	*Ohne Illustrieren.	*Sin ilustración.	

www.jrcengineering.com
951-940-5411

www.jrcengineering.com
951-940-5411

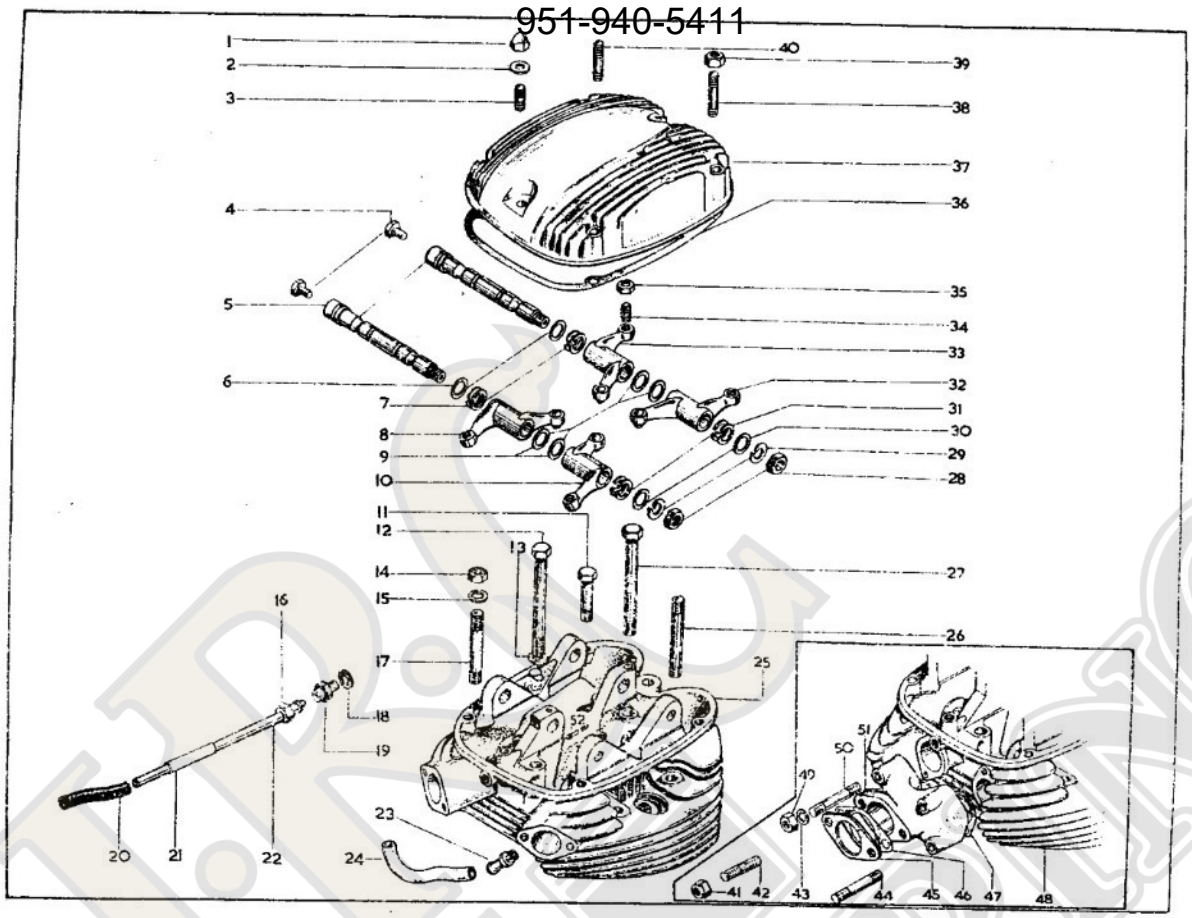

www.jrcengineering.com
951-940-5411

www.jrcengineering.com
951-940-5411

CYLINDER HEAD, CULASSE, ZYLINDERKOPF, CULATA

Model Modèle Typen Modelos	Spares Number No. de pièce Ersatzteil-Nr. No. de repuesto	Description	Designation	Beschreibung	Descripción	Per Set Par jeu Pr. Satz Juego de
W	**25.** 68-846	Cylinder Head	Culasse	Zylinderkopf	Culata	
L, S, T, R, H, W ...	**26.** 68-81	Stud	Goujon	Stehbolzen	Esparago	2
L, S, T, R, H, W ...	**27.** 68-337	Bolt (long)	Boulon (longue)	Schraube (lang)	Tornillo (largo)	2
L, S, T, R, H, W ...	**28.** 2-449	Rocker Spindle Nut	Écrou	Mutter	Tuerca	2
L, S, T, R, H, W ...	**29.** 2-522	Rocker Spindle Washer	Rondelle	Scheibe	Arandela	2
L, S, T, R, H, W ...	**30.** 40-157	Washer	Rondelle	Scheibe	Arandela	2
L, S, T, R, H, W ...	**31.** 40-156	Spring	Ressort	Feder	Resorte	2
L, S, T, R, H, W ...	**32.** 68-153	Exhaust Rocker (right-hand)	Culbuteur-échappement (droite)	Auslasskipphebel (rechts)	Brazo oscilantes escape (der.)	
L, S, T, R, H, W ...	**33.** 68-151	Exhaust Rocker (left-hand)	Culbuteur-echappement (gauche)	Auslasskipphebel (links)	Brazo oscilantes escape (izq.)	
L, S, T, R, H, W ...	**34.** 68-155	Adjuster Screw	Vis de réglage	Einstellschraube	Tornillo de ajuste	4
L, S, T, R, H, W ...	**35.** 40-164	Adjuster Nut	Écrou de réglage	Stellmutter	Tuerca de ajuste	4
L, S, T, R, H, W ...	**36.** 68-144	Gasket	Joint	Dichtung	Empaquetadura	
L, S, T, R, H, W ...	**37.** 68-830	Rocker Cover	Boîtier des culbuteurs	Kipphebelkasten	Carter de los brazos oscilantes	
L, S, T, R, H, W ...	**38.** 68-138	Stud	Goujon	Stehbolzen	Esparago	2
L, S, T, R, H, W ...	**39.** 2-2395	Stud Nut	Écrou	Mutter	Tuerca	4
L, S, T, R, H, W ...	**40.** 68-143	Stud	Goujon	Stehbolzen	Esparago	2
T, R	**41.** 42-4476	Carburetter Stud Nut	Écrou	Mutter	Tuerca	2
T, R	**42.** 68-18	Carburetter Stud	Goujon	Stehbolzen	Esparago	2
T, R	**43.** 24-978	Washer	Rondelle	Scheibe	Arandela	4
T, R	**44.** 68-66	Stud (lower)	Goujon (inferieur)	Stehbolzen (unten)	Esparago (inferior)	2
T	**45.** 65-1413	Joint Washer	Rondelle	Scheibe	Arandela	
R	**45.** 65-1419	Joint Washer	Rondelle	Scheibe	Arandela	
T, R	**46.** 65-1417	Gasket	Joint	Dichtung	Empaquetadura	
T, R	**47.** 68-71	Gasket	Joint	Dichtung	Empaquetadura	2
R	**48.** 68-848	Cylinder Head	Culasse	Zylinderkopf	Culata	
T	**48.** 68-704	Cylinder Head	Culasse	Zylinderkopf	Culata	
T, R	**49.** 40-3226	Nut	Écrou	Mutter	Tuerca	4
T, R	**50.** 68-67	Stud (upper)	Goujon (supérieur)	Stehbolzen (oben)	Esparago (superior)	2
R	**51.** 68-223	Inlet Manifold	Collecteur	Verbingdungsstuck	Cabazal de union	
T	**51.** 68-224	Inlet Manifold	Collecteur	Verbindungsstuck	Cabazal de union	
L, S, T, R, H, W ...	**52.** 35-702	Split Pin	Goupille fendue	Splint	Chaveta hendida	

www.jrcengineering.com
951-940-5411

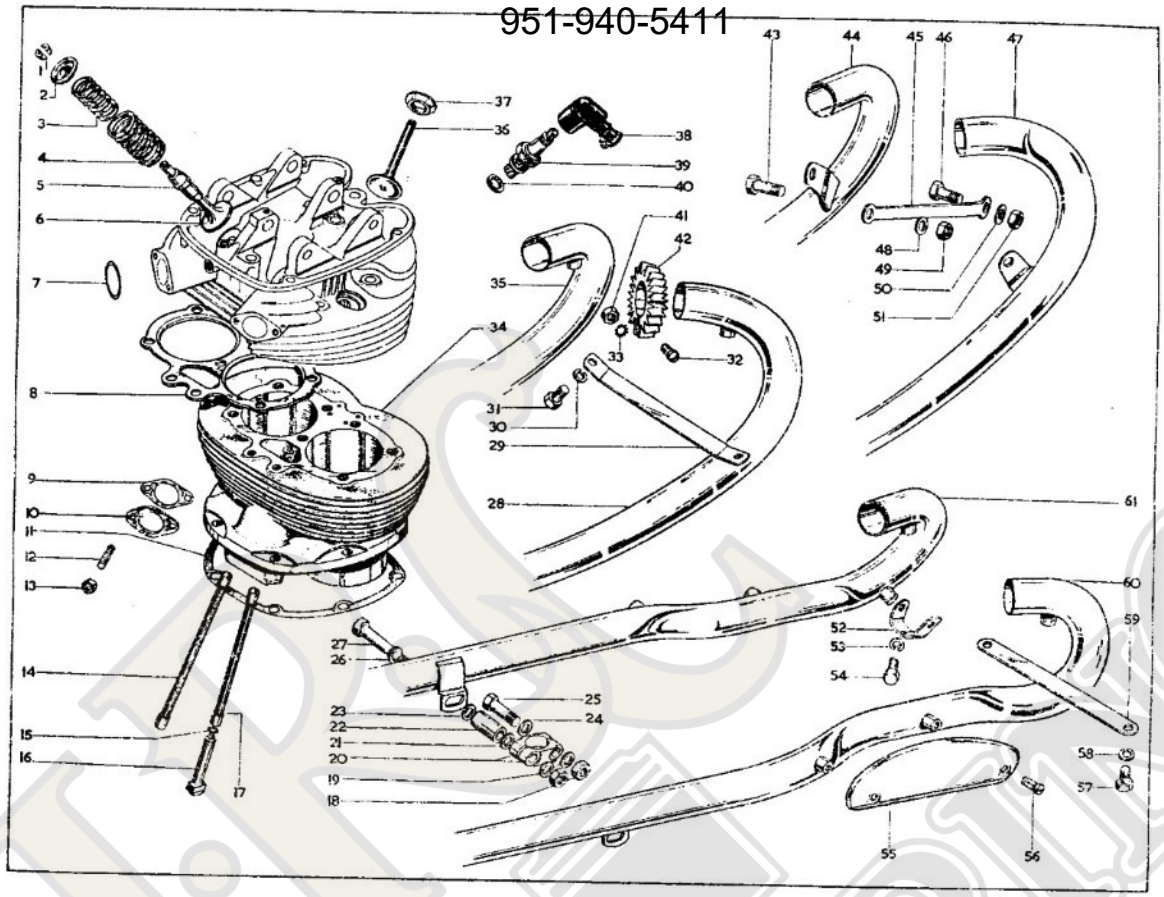

JRC ENGINEERING INC

www.jrcengineering.com
951-940-5411

www.jrcengineering.com
951-940-5411

CYLINDER, CYLINDRE, ZYLINDER, CILINDRO
EXHAUST PIPES, TUYA D'ÉCHAPPEMENT, AUSPUFFROHR, TUBO DE ESCAPE

Model / Modèle / Typen / Modelos	Spares Number / No. de pièce / Ersatzteil-Nr. / No. de repuesto	Description	Designation	Beschreibung	Descripción	Per Set / Par jeu / Pr. Satz / Juego de
L, S, T, R, H, W ...	1. 68–158	Collet	Collet	Keil	Refuerzo del cilindro	4
L, S, T, R, H, W ...	2. 68–166	Collar	Bague d'arrêt	Stellring	Anillo móvil aprisionado	4
L, S, T, R, H ...	3. 68–805	Valve Spring (inner)	Ressort (intérieur)	Feder (innen)	Resorte (interior)	4
W	3. 68–803	Valve Spring (inner)	Ressort (intérieur)	Feder (innen)	Resorte (interior)	4
L, S, T, R, H ...	4. 68–806	Valve Spring (outer)	Ressort (extérieur)	Feder (aussen)	Resorte (exterior)	4
W	4. 68–804	Valve Spring (outer)	Ressort (extérieur)	Feder (aussen)	Resorte (exterior)	4
L, S, T, R, H, W ...	5. 68–809	Valve Guide	Guide de soupape	Ventilführung	Guia de valvula	4
L, S, T, H	6. 68–665	Inlet Valve	Soupape d'admission	Einlassventil	Valvula de admisión	2
R, W	6. 68–661	Inlet Valve	Soupape d'admission	Einlassventil	Valvula de admisión	2
L, S, T, R, H, W ...	7. 19–7108	Carburetter 'O' Ring	Bague 'O'	'O' Ring	Anillo 'O'	2
L, S, T, H	8. 68–781	Gasket	Joint	Dichtung	Empaquetadura	
R, W	8. 68–782	Gasket	Joint	Dichtung	Empaquetadura	
L, S, H, W	9. 65–1417	Gasket	Joint	Dichtung	Empaquetadura	
L, S, H, W	10. 65–1418	Washer	Rondelle	Scheibe	Arandela	
L, S, T, R, H, W ...	11. 68–46	Gasket	Joint	Dichtung	Empaquetadura	
L, S, H, W	12. 68–18	Carburetter Stud	Goujon	Stehbolzen	Esparago	4
L, S, H, W	13. 42–4476	Stud Nut	Écrou	Mutter	Tuerca	4
L, S, T, H	14. 68–372	Push Rod (exhaust)	Tige de culbuteur	Schubstangerohr	Tubo de la varilla de empuje	2
R, W	14. 68–367	Push Rod (exhaust)	Tige de culbuteur	Schubstangerohr	Tubo de la varilla de empuje	2
L, S, T, R, H, W ...	15. 68–163	Tappet Circlip	Arrêtoir	Sprengring	Freno	4
L, S, T, R, H, W ...	16. 68–362	Tappet	Poussoir	Stössel	Botador de valvula	4
L, S, T, H	17. 68–370	Push Rod (inlet)	Tige de culbuteur	Schubstangerohr	Tubo de la varilla de empuje	2
R, W	17. 68–365	Push Rod (inlet)	Tige de culbuteur	Schubstangerohr	Tubo de la varilla de empuje	2
W, H	18. 42–4476	Nut	Écrou	Mutter	Tuerca	4
W, H	19. 15–5155	Washer	Rondelle	Scheibe	Arandela	4
W, H	20. 65–5333	Clip	Bride	Klammer	Grapa	4
W, H	21. 27–8560	Washer	Rondelle	Scheibe	Arandela	2
W, H	22. 68–2801	Distance Piece (left-hand)	Entretoise (gauche)	Distanzrohr (links)	Distanciador (izquierdo)	
W, H	22. 68–2800	Distance Piece (right-hand)	Entretoise (droite)	Distanzrohr (rechts)	Distanciador (derecho)	
W, H	23. 27–8560	Washer	Rondelle	Scheibe	Arandela	2
W, H	24. 15–5155	Washer	Rondelle	Scheibe	Arandela	2
W, H	25. 15–1355	Bolt (short)	Boulon (court)	Schraube (kurz)	Tornillo (corto)	2
W, H	26. 15–5155	Washer	Rondelle	Scheibe	Arandela	2
W, H	27. 42–4199	Bolt, long (left-hand)	Boulon, longue (gauche)	Scharube, lang (links)	Tornillo, largo (izquierdo)	
W, H	27. 76–539	Bolt, long (right-hand)	Boulon, longue (droite)	Schraube, lang (rechts)	Tornillo, largo (derecho)	
L, S, T, R	28. 68–2791	Exhaust Pipe (right-hand)	Tuyau d'échappement (droite)	Auspuffrohr (rechts)	Tubo de escape (derecho)	

www.jrcengineering.com
951-940-5411

www.jrcengineering.com
951-940-5411

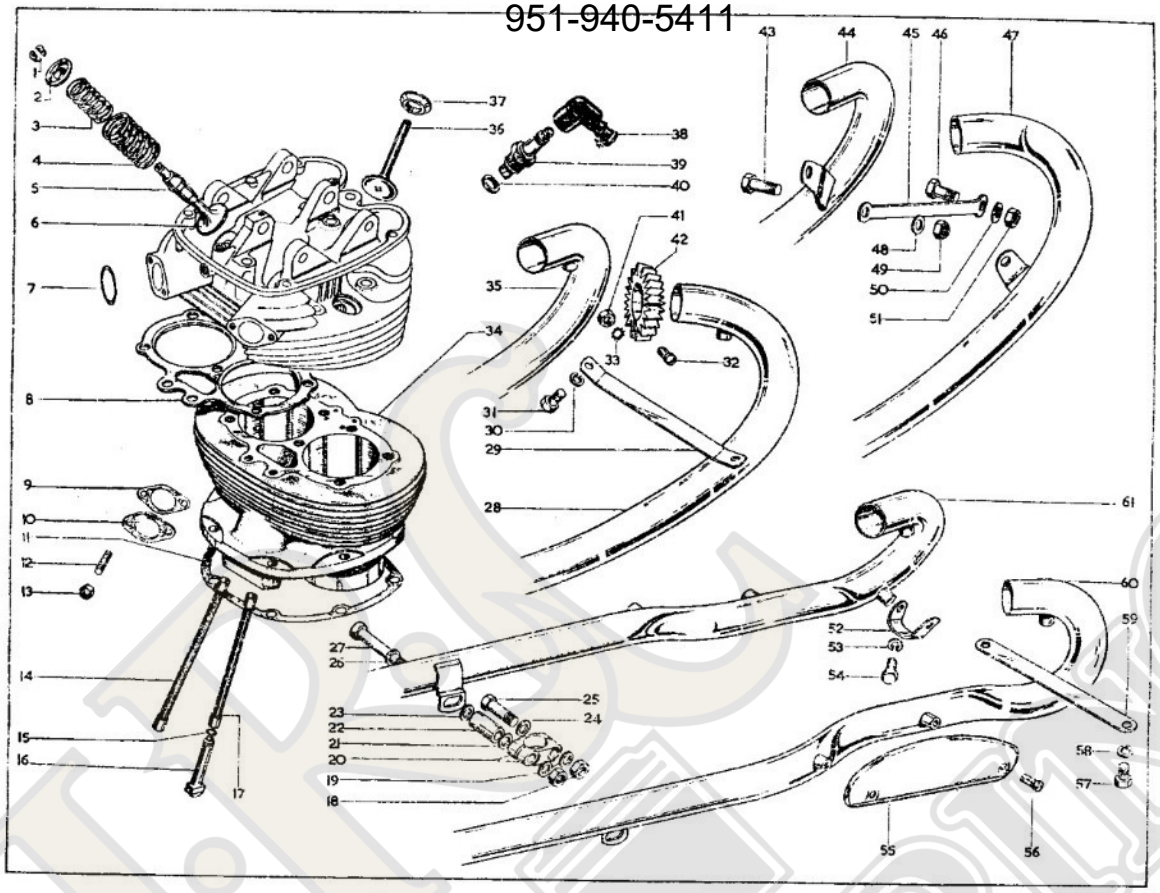

www.jrcengineering.com
951-940-5411

www.jrcengineering.com
951-940-5411

CYLINDER, CYLINDRE, ZYLINDER, CILINDRO
EXHAUST PIPES, TUYAU D'ECHAPPEMENT, AUSPUFFROHR, TUBO DE ESCAPE

Model / Modèle / Typen / Modelos	Spares Number / No. de pièce / Ersatzteil-Nr. / No. de repuesto	Description	Designation	Beschreibung	Descripción	Per Set / Par jeu / Pr. Satz / Juego de
L, S, T, R	29. 68–2794	Tie Bracket	Bride	Verstrebung	Soporte	
L, S, T, R	30. 2–1462	Spring Washer	Rondelle frein	Sicherung	Freno	2
L, S, T, R	31. 2–220	Bolt	Boulon	Schraube	Tornillo	2
L, S, T, R, H, W ...	32. 21–6187	Screw	Vis	Schraube	Tornillo	2
L, S, T, R, H, W ...	33. 29–541	Washer	Rondelle	Scheibe	Arandela	2
L, S, T, H	34. 68–43	Cylinder Barrel	Cylindre	Zylinder	Cilindro	
R, W	34. 68–48	Cylinder Barrel	Cylindre	Zylinder	Cilindro	
L, S, T, R	35. 68–2789	Exhaust Pipe (left-hand)	Tuyau d'échappement (gauche)	Auspuffrohr (links)	Tubo de escape (izquierdo)	
L, S, T, H	36. 68–663	Exhaust Valve	Soupape d'échappement	Auslassventil	Valvula de escape	2
R, W	36. 68–662	Exhaust Valve	Soupape d'échappement	Auslassventil	Valvula de escape	2
L, S, T, R, H, W ...	37. 41–26	Spring Cup	Siége de ressort	Hülse	Copa	4
L, S, T, R, H, W ...	38. 19–7621	Plug Cover	Couvercle	Schutzkappe	Tapa	2
L, S, H, W	39. 19–7606	Spark Plug	Bougie d'allumage	Zündkerze	Bujia	2
T, R	39. 19–7616	Spark Plug	Bougie d'allumage	Zündkerze	Bujia	2
L, S, T, R, H, W ...	40. 66–102	Washer	Rondelle	Scheibe	Arandela	2
L, S, T, R, H, W ...	41. 21–5102	Nut	Écrou	Mutter	Tuerca	2
L, S, T, R, H, W ...	42. 42–2848	Collar	Bague d'arrêt	Stellring	Anillo móvil aprisionado	2
H (West U.S.A.) ...	43. 15–2018	Bolt	Boulon	Schraube	Tornillo	2
H (West U.S.A.) ...	44. 68–2822	Exhaust Pipe (left-hand)	Tuyau d'échappement (gauche)	Auspuffrohr (links)	Tubo de escape (izquierdo)	
H (West U.S.A.) ...	45. 68–2826	Support Bracket	Bride	Verstrebung	Soporte	2
H (West U.S.A.) ...	46. 2–803	Bolt	Boulon	Schraube	Tornillo	2
H (West U.S.A.) ...	47. 68–2821	Exhaust Pipe (right-hand)	Tuyau d'échappement (droite)	Auspuffrohr (rechts)	Tubo de escape (derecho)	
H (West U.S.A.) ...	48. 2–923	Washer	Rondelle	Scheibe	Arandela	2
H (West U.S.A.) ...	49. 2–49	Bolt	Boulon	Schraube	Tornillo	2
H (West U.S.A.) ...	50. 2–2138	Washer	Rondelle	Scheibe	Arandela	2
H (West U.S.A.) ...	51. 2–46	Nut	Écrou	Mutter	Tuerca	2
W, H	52. 68–2802	Bracket	Bride	Verstrebung	Soporte	2
W, H	53. 24–8784	Spring Washer	Rondelle frein	Sicherung	Freno	2
W, H	54. 24–7148	Bolt	Boulon	Schraube	Tornillo	2
W, H	55. 42–2699	Shield	Plaque latéral	Seitenschild	Placa lateral	2
W, H	56. 42–2701	Screw	Vis	Schraube	Tornillo	4
W, H	57. 2–220	Bolt	Boulon	Schraube	Tornillo	2
W, H	58. 2–1462	Spring Washer	Rondelle frein	Sicherung	Freno	2
W, H	59. 68–2772	Bracket	Bride	Verstrebung	Soporte	
W, H	60. 68–2796	Exhaust Pipe (left-hand)	Tuyau d'échappement (gauche)	Auspuffrohr (links)	Tubo de escape (izquierdo)	
W, H	61. 68–2797	Exhaust Pipe (right-hand)	Tuyau d'échappement (droite)	Auspuffrohr (rechts)	Tubo de escape (derecho)	

www.jrcengineering.com
951-940-5411

www.jrcengineering.com
951-940-5411

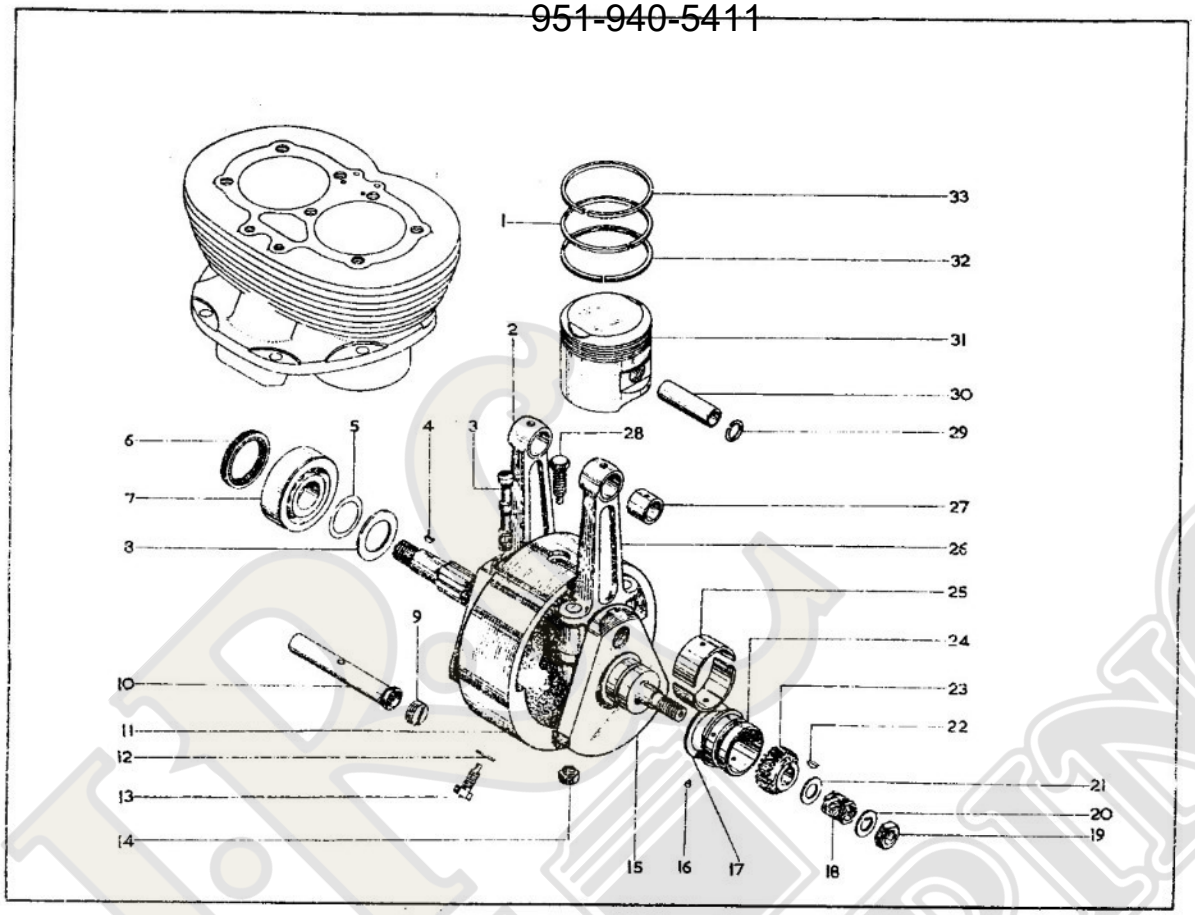

www.jrcengineering.com
951-940-5411

www.jrcengineering.com
951-940-5411

CRANKSHAFT, VILEBREQUIN, KURBELWELLE, CIGÜEÑAL

Model Modèle Typen Modelos	Spares Number No. de pièce Ersatzteil-Nr. No. de repuesto	Description	Designation	Beschreibung	Descripción	Per Set Par jeu Pr. Satz Juego de
L, S, T, H	1. *68-357	Piston Ring (taper)	Segment	Kolbenring	Segmento	2
R, W	1. *68-354	Piston ring (taper)	Segment	Kolbenring	Segmento	2
L, S, T, R, H, W ...	2. 68-649	Connecting Rod (left-hand)	Bielle (gauche)	Pleuelstange (links)	Varilla de acoplamiento (izq.)	
L, S, T, R, H, W ...	3. 67-1536	Connecting Rod Bolt	Boulon	Schraube	Tornillo	4
L, S, T, R	4. 41-673	Crankshaft Key	Clavette	Rundkeil	Chaveta Woodruff	
L, S, T, R, H, W ...	5. 68-633	Shim (.003")	Rondelle d'epaisseur (.0762 mm.)	Ausgleichsscheibe (.0762 mm.)	Espesor (.0762 mm.)	as reqd.
L, S, T, R, H, W ...	5. 68-634	Shim (.005")	Rondelle d'epaisseur (.127 mm.)	Ausgleichsscheibe (.127 mm.)	Espesor (.127 mm.)	as reqd.
L, S, T, R, H, W ...	5. 68-635	Shim (.010")	Rondelle d'epaisseur (.254 mm.)	Ausgleichsscheibe (.254 mm.)	Espesor (.254 mm.)	as reqd
L, S, T, R, H, W ...	6. 67-674	Oil Seal	Joint d'huile	Simmerring	Reten de aceite	
L, S, T, R, H, W ...	7. 68-625	Bearing	Roulement	Lager	Rolamiento	
L, S, T, R, H, W ...	8. 68-638	Retaining Cup	Tige	Stange	Varilla	
L, S, T, R, H, W ...	9. 68-184	Oil Tube Plug	Bouchon	Stopfen	Tapon	
L, S, T, R, H, W ...	10. 68-185	Oil Tube	Tuyau pour huile	Öleitung	Tuba para aceite	
L, H, S, T	11. 68-676	Flywheel	Volant	Schwungmasse	Volante	
R, W	11. 68-680	Flywheel	Volant	Schwungmasse	Volante	
L, S, T, R, H, W ...	12. 68-582	Washer	Rondelle	Scheibe	Arandela	3
L, S, T, R, H, W ...	13. 68-580	Bolt	Boulon	Schraube	Tornillo	2
L, S, T, R, H, W ...	14. 68-65	Nut	Écrou	Mutter	Tuerca	4
L, S, T, R, H, W ...	15. 68-734	Crankshaft	Vilebrequin	Kurbelwelle	Cigüeñal	
L, S, T, R, H, W ...	16. 67-793	Dowel	Goujon	Passtift	Pasador	
L, S, T, R, H, W ...	17. 68-685	Thrust Washer	Rondelle de butée	Druckscheibe	Anillo de empuje	
L, S, T, R, H, W ...	18. 68-50	Pinion	Pignon	Ritzel	Piñón	
L, S, T, R, H, W ...	19. 67-643	Crankshaft Nut	Écrou	Mutter	Tuerca	
L, S, T, R, H, W ...	20. 67-644	Lockwasher	Rondelle frein	Sicherung	Freno	
L, S, T, R, H, W ...	21. 67-645	Washer	Rondelle	Scheibe	Arandela	
L, S, T, R, H, W ...	22. 49-3150	Pinion Key	Clavette	Rundkeil	Chaveta	
L, S, T, R, H, W ...	23. 67-339	Pinion	Pignon	Ritzel	Piñón	
L, S, T, R, H, W ...	24. 68-657	Bush (standard)	Douille	Büchse	Casquillo	
L, S, T, R, H, W ...	24. 68-647	Bush (—.010")	Douille (—.254 mm.)	Büchse (— 254 mm.)	Casquillo (— 254 mm.)	
L, S, T, R, H, W ...	24. 68-648	Bush (—.020")	Douille (—.508 mm.)	Büchse (—.508 mm.)	Casquillo (—.508 mm.)	
L, S, T, R, H, W ...	25. 67-1430	Bearing Shell (standard)	Coquille de palier	Lager Schale	Chumacera	4
L, S, T, R, H, W ...	25. 67-1431	Bearing Shell (—.010")	Coquille de palier (—.254 mm.)	Lager Schale (—.254 mm.)	Chumacera (—.254 mm.)	4
L, S, T, R, H, W ...	25. 67-1432	Bearing Shell (—.020")	Coquille de palier (—.508 mm.)	Lager Schale (—.508 mm.)	Chumacera (—.508 mm.)	4
L, S, T, R, H, W ...	25. 67-1433	Bearing Shell (—.030")	Coquille de palier (—.762 mm.)	Lager Schale (—.762 mm.)	Chumacera (—.762 mm.)	4
L, S, T, R, H, W ...	26. 68-53	Connecting Rod (right-hand)	Bielle (droite)	Pleuelstange (rechts)	Varilla de acoplamiento (derecho)	
L, S, T, R, H, W ...	27. 67-298	Small-end Bush	Douille	Büchse	Casquillo	2
L, S, T, R, H, W ...	28. 68-581	Flywheel Bolt	Boulon	Schraube	Tornillo	
L, S, T, R, H, W ...	29. 66-954	Circlip	Arrêtoir	Sprengring	Freno	4
L, S, T, H	30. 65-440	Gudgeon Pin	Axe de piston	Kolbenbolzen	Bulón de embolo	2
R, W	30. 68-263	Gudgeon Pin	Axe de piston	Kolbenbolzen	Bulon de embolo	2
L, T	31. *68-784	Piston complete (9:1)	Piston complet (9:1)	Kolben komplett (9:1)	Embolo completo (9:1)	2
H, S	31. *68-891	Piston complete (10:1)	Piston complet (10:1)	Kolben komplett (10:1)	Embolo completo (10:1)	2
W	31. *68-505	Piston complete (10.5:1)	Piston complet (10.5:1)	Kolben komplett (10.5:1)	Embolo completo (10.5:1)	2
R	31. *68-434	Piston complete (9:1)	Piston complet (9:1)	Kolben komplett (9:1)	Embolo completo (9:1)	2
L, S, T, H	32. *68-259	Piston Ring (scraper)	Segment	Kolbenring	Segmento	2
R, W	32. *68-299	Piston Ring (scraper)	Segment	Kolbenring	Segmento	2
L, S, T, H	33. *68-256	Piston Ring (top)	Segment (dessus)	Kolbenring (oben)	Segmento (superior)	2
R, W	33. *68-296	Piston Ring (top)	Segment (dessus)	Kolbenring (oben)	Segmento (superior)	2

*See page 5. *Voyez page 5. *Siehe Seite 5. *Vide pagina 5.

www.jrcengineering.com
951-940-5411

www.jrcengineering.com
951-940-5411

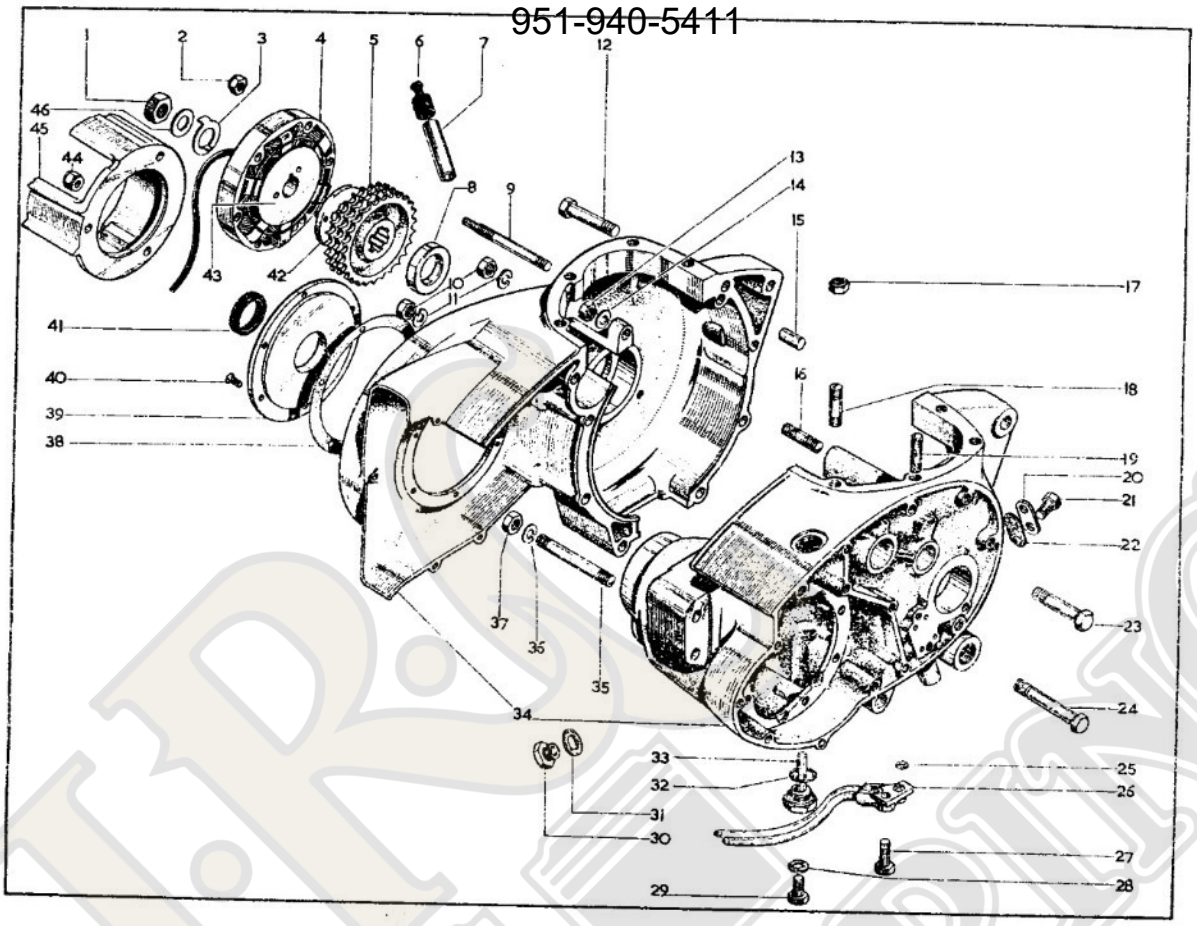

www.jrcengineering.com
951-940-5411

www.jrcengineering.com
951-940-5411

CRANKCASE, CARTER DE VILEBREQUIN, KURBELGEHÄUSE, CAJA DE CIGÜEÑAL

Model / Modèle / Typen / Modelos	Spares Number / No. de pièce / Ersatzteil-Nr. / No. de repuesto	Description	Designation	Beschreibung	Descripción	Per Set / Par jeu / Pr. Satz / Juego de
L, S, T, R, H, W ...	1. 29-2023	Rotor Nut	Écrou	Mutter	Tuerca	
L, S, T, R, H, W ...	2. 40-414	Stator Nut	Écrou	Mutter	Tuerca	3
L, S, T, R, H, W ...	3. 68-325	Lockwasher	Rondelle frein	Sicherung	Freno	3
L, S, T, R	4. 19-8018 (Lucas 47164A)	Stator	Stator	Stator	Estator	
H, W	4. 19-8023 (Lucas 47197)	Stator	Stator	Stator	Estator	
L, S, T, R	5. 68-205	Engine Sprocket	Pignon moteur	Motor Ritzel	Piñón de motor	
H, W	5. 68-544	Engine Sprocket	Pignon moteur	Motor Ritzel	Piñón de motor	
L, S, T, R, H, W ...	6. 68-209	Oil Seal	Joint d'huile	Simmerring	Reten de aceite	
L, S, T, R, H, W ...	7. 68-576	Cable Guide	Guide	Führung	Guia	
L, S, T, R, H, W ...	8. 68-686	Distance Piece (.330/4")	Entretoise (8.382—8.483 mm.)	Distanzrohr (8.382—8.483 mm.)	Distanciador (8.382—8.483 mm.)	as reqd.
L, S, T, R, H, W ...	8. 68-687	Distance Piece (.311/15")	Entretoise (7.899—8.0 mm.)	Distanzrohr (7.899—8.0 mm.)	Distanciador (7.899—8.0 mm.)	as reqd.
L, S, T, R, H, W ...	9. 68-800	Stud	Goujon	Stehbolzen	Esparago	3
L, S, T, R, H, W ...	10. 24-5160	Nut	Écrou	Mutter	Tuerca	
L, S, T, R, H, W ...	11. 24-8784	Spring Washer	Rondelle frein	Sicherung	Freno	
L, S, T, R, H, W ...	12. 68-35	Bolt	Boulon	Schraube	Tornillo	2
L, S, T, R, H, W ...	13. 24-5160	Nut	Écrou	Mutter	Tuerca	
L, S, T, R, H, W ...	14. 24-8784	Spring Washer	Rondelle frein	Sicherung	Freno	
L, S, T, R, H, W ...	15. 27-1589	Dowel	Goujon	Passtift	Pasador	
L, S, T, R, H, W ...	16. 68-13	Stud	Goujon	Stehbolzen	Esparago	
L, S, T, R, H, W ...	17. 24-5160	Nut	Écrou	Mutter	Tuerca	8
L, S, T, R, H, W ...	18. 68-18	Stud	Goujon	Stehbolzen	Esparago	6
L, S, T, R, H, W ...	19. 68-531	Stud	Goujon	Stehbolzen	Esparago	2
L, S, T, R, H, W ...	20. 68-678	Plate	Plaque	Scheibe	Placa	
L, S, T, R, H, W ...	21. 76-219	Bolt	Boulon	Schraube	Tornillo	2
L, S, T, R, H, W ...	22. 68-679	Gasket	Joint	Dichtung	Empaquetadura	
L, S, T, R, H, W ...	23. 15-2018	Bolt	Boulon	Schraube	Tornillo	
L, S, T, R, H, W ...	24. 68-31	Bolt	Boulon	Schraube	Tornillo	
L, S, T, R, H, W ...	25. 68-588	'O' Ring	Bague 'O'	'O' Ring	Anillo 'O'	2
L, S, T, R, H, W ...	26. 68-920	Oil Pipe	Conduit ou canalisation d'huile	Schmierleitung	Coneccion de engrase	
L, S, T, R, H, W ...	27. 68-272	Bolt	Boulon	Schraube	Tornillo	
L, S, T, R, H, W ...	28. 66-7518	Washer	Rondelle	Scheibe	Arandela	
L, S, T, R, H, W ...	29. 15-645	Bolt	Boulon	Schraube	Tornillo	
L, S, T, R, H, W ...	30. 68-102	Plug	Bouchon	Stopfen	Tapon	
L, S, T, R, H, W ...	31. 15-203	Washer	Rondelle	Scheibe	Arandela	
L, S, T, R, H, W ...	32. 68-3168	'O' Ring	Bague 'O'	'O' Ring	Anillo 'O'	
L, S, T, R, H, W ...	33. 68-3167	Oil Level Plug	Bouchon	Zapfen	Tapon	
L, S, T, R, H, W ...	34. 68-863	Crankcase complete	Carter de vilebrequin complet	Kurbelgehäuse komplett	Caja de cigueñal completo	
L, S, T, R, H, W ...	35. 68-14	Stud	Goujon	Stehbolzen	Esparago	3
L, S, T, R, H, W ...	36. 24-8784	Spring Washer	Rondelle frein	Sicherung	Freno	3
L, S, T, R, H, W ...	37. 24-5160	Nut	Écrou	Mutter	Tuerca	3
L, S, T, R, H, W ...	38. 40-241	Gasket	Joint	Dichtung	Empaquetadura	
L, S, T, R, H, W ...	39. 68-236	Cover Plate	Plaque couvercle	Abdeckplatte	Tapa del cojinete	
L, S, T, R, H, W ...	40. 40-246	Screw	Vis	Schraube	Tornillo	6
L, S, T, R, H, W ...	41. 68-235	Oil Seal	Joint d'huile	Simmerring	Reten de aceite	
H, W	42. 68-722	Timing Disc	Disque de commande de l'avance.	Einstell-Lamelle	Disco de la regulación del avance	
L, S, T, R, H, W ...	43. 19-8019 (Lucas 54213901)	Rotor	Rotor	Rotor	Rotor	
L, S, T, R, H, W ...	44. 68-801	Nut	Écrou	Mutter	Tuerca	3
L, S, T, R, H, W ...	45. 68-729	Generator Housing	Logement boîtier	Gehäuse	Envoltura	
L, S, T, R, H, W ...	46. 68-324	Washer	Rondelle	Scheibe	Arandela	

www.jrcengineering.com
951-940-5411

www.jrcengineering.com
951-940-5411

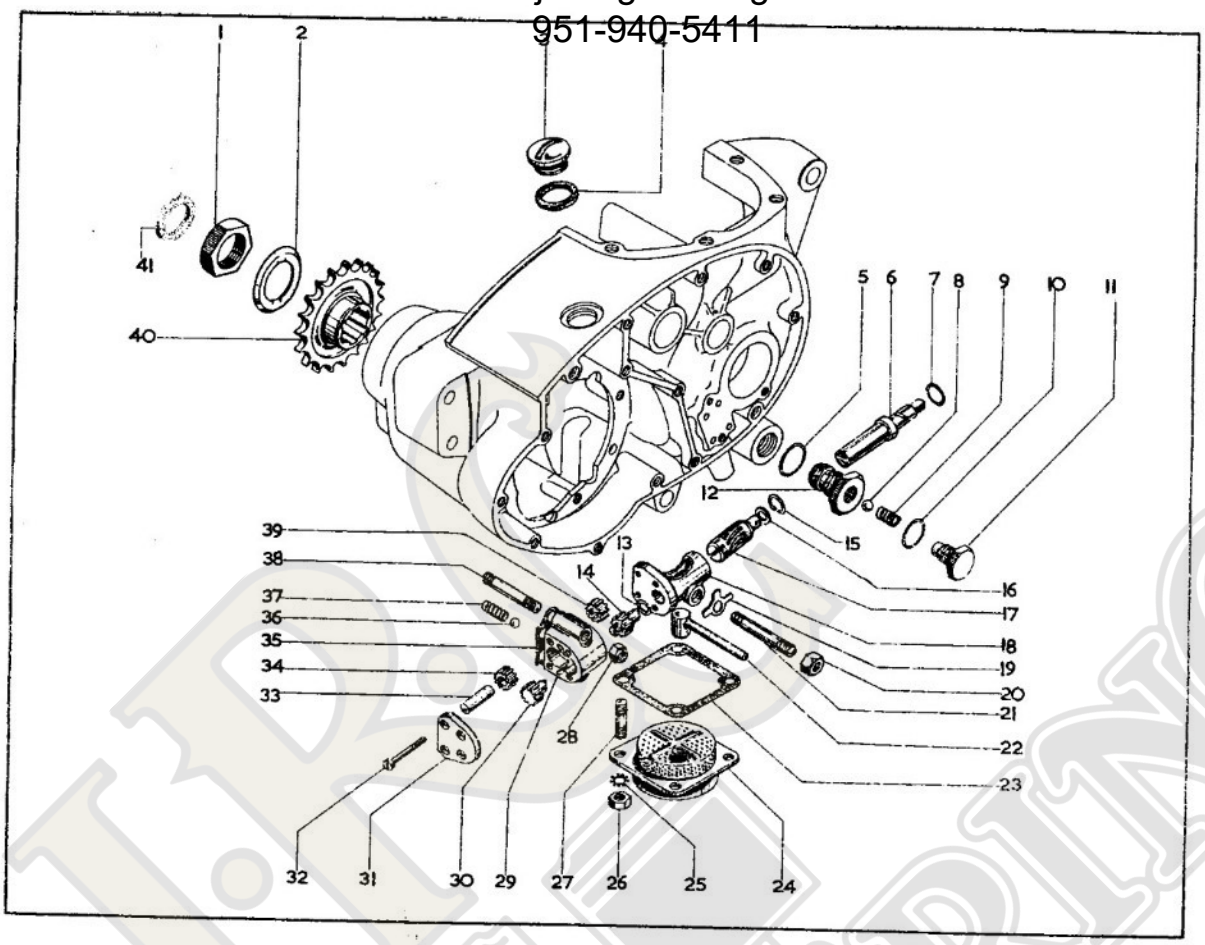

www.jrcengineering.com
951-940-5411

www.jrcengineering.com
951-940-5411

OIL PUMP, POMPE À HUILE, ÖLPUMPE, BOMBA DE ACEITE

Model Modèle Typen Modelos	Spares Number No. de pièce Ersatzteil-Nr. No. de repuesto	Description	Designation	Beschreibung	Descripción	Per Set Par jeu Pr. Satz Juego de
L, S, T, R, H, W ...	1. 40-3051	Nut	Écrou	Mutter	Tuerca	
L, S, T, R, H, W ...	2. 40-3121	Lockwasher	Rondelle frein	Sicherung	Freno	
L, S, T, R, H, W ...	3. 40-238	Filler Plug	Bouchon de remplissage	Verschlusskappe	Tapa	
L, S, T, R, H, W ...	4. 40-239	Washer	Rondelle	Scheibe	Arandela	
L, S, T, R, H, W ...	5. 68-610	'O' Ring	Bague 'O'	'O' Ring	Anillo 'O'	
L, S, T, R, H, W ...	6. 68-586	Revolution Counter Drive	Goupille primaire pour compte tour.	Antriebsstift für Drehzahlmesser.	Clavija conductor por velocimetro.	
L, S, T, R, H, W ...	7. 68-588	'O' Ring	Bague 'O'	'O' Ring	Anillo 'O'	
L, S, T, R, H, W ...	8. 90-241	Ball	Bille	Kugel	Bola	
L, S, T, R, H, W ...	9. 67-1496	Spring	Ressort	Feder	Resorte	
L, S, T, R, H, W ...	10. 68-611	'O' Ring	Bague 'O'	'O' Ring	Anillo 'O'	
L, S, T, R, H, W ...	11. 68-609	Release Valve Plug	Bouchon	Stopfen	Tapon	
L, S, T, R, H, W ...	12. 68-607	Release Valve Body	Corps	Gehäuse	Caja de la bomba	
L, S, T, R, H, W ...	13. 68-289	'O' Ring	Bague 'O'	'O' Ring	Anillo 'O'	
L, S, T, R, H, W ...	14. 67-1403	Feed Gear	Engrenage d'alimentation entraîneur.	Radantrieb	Engranaje de alimentación	
L, S, T, R, H, W ...	15. 42-158	Circlip	Arrêtoir	Sprengring	Freno	
L, S, T, R, H, W ...	16. 42-157	Washer	Rondelle	Scheibe	Arandela	
L, S, T, R, H, W ...	17. 68-310	Spindle	Arbre	Welle	Arbol	
L, S, T, R, H, W ...	18. 68-292	Spindle Housing	Logement boitier	Gehäuse	Envoltura del eje	
L, S, T, R, H, W ...	19. 76-138	Lockwasher	Rondelle frein	Sicherung	Freno	
L, S, T, R, H, W ...	20. 1-6032	Nut	Écrou	Mutter	Tuerca	
L, S, T, R, H, W ...	21. 67-1395	Stud	Goujon	Stehbolzen	Esparago	
L, S, T, R, H, W ...	22. 68-560	Scavenge Pipe	Tuyaux à huile	Ölrohr	Tubo de aceite	
L, S, T, R, H, W ...	23. 67-1288	Gasket	Joint	Dichtung	Empaquetadura	
L, S, T, R, H, W ...	24. 67-1285	Cover	Couvercle	Schutzkappe	Tapa	
L, S, T, R, H, W ...	25. 29-541	Lockwasher	Rondelle frein	Sicherung	Freno	4
L, S, T, R, H, W ...	26. 2-51	Nut	Écrou	Mutter	Tuerca	4
L, S, T, R, H, W ...	27. 31-222	Stud	Goujon	Stehbolzen	Esparago	4
L, S, T, R, H, W ...	28. 40-414	Nut	Écrou	Mutter	Tuerca	2
L, S, T, R, H, W ...	29. 67-1382	Oil Pump Body	Corps de pompe á huile	Ölpumpegehäuse	Cuerpo de la bomba de aceite	
L, S, T, R, H, W ...	30. 67-1405	Driving Gear	Engrenage d'entraînement	Antriebsrad	Engranaje de mando	
L, S, T, R, H, W ...	31. 67-1391	End Plate	Chapeau	Abschlusskappe	Tapa cerradora	
L, S, T, R, H, W ...	32. 67-1392	Screw	Vis	Schraube	Tornillo	4
L, S, T, R, H, W ...	33. 67-1387	Spindle	Arbre	Welle	Arbol	
L, S, T, R, H, W ...	34. 67-1406	Driven Gear	Engrenage entraîne	Getriebenes Zahnrad	Engranaje impulsado	
L, S, T, R, H, W ...	35. 68-293	Gasket	Joint	Dichtung	Empaquetadura	
L, S, T, R, H, W ...	36. 1-4675	Ball	Bille	Kugel	Bola	
L, S, T, R, H, W ...	37. 68-353	Spring	Ressort	Feder	Resorte	
L, S, T, R, H, W ...	38. 67-1395	Stud	Goujon	Stehbolzen	Esparago	2
L, S, T, R, H, W ...	39. 67-1404	Driven Gear	Engrenage entraîne	Getriebenes Zahnrad	Engranaje impulsado	
H, R (sidecar) ...	40. 68-3072	Sprocket (17T)	Pignon á chaîne (D–17)	Ritzel (Z–17)	Piñón (D–17)	
R, W, T (sidecar) ...	40. 68-3093	Sprocket (18T)	Pignon á chaîne (D–18)	Ritzel (Z–18)	Piñón (D–18)	
	40. *68-3078	Sprocket (19T)	Pignon á chaîne (D–19)	Ritzel (Z–19)	Piñón (D–19)	
L, S, T	40. 68-3073	Sprocket (20T)	Pignon á chaîne (D–20)	Ritzel (Z–20)	Piñón (D–20)	
	40. *68-3089	Sprocket (21T)	Pignon á chaîne (D–21)	Ritzel (Z–21)	Piñón (D–21)	
L, S, T, R, H, W ...	41. 68-3194	Felt Washer	Rondelle feutre	Filzscheibe	Arandela de fieltro	
	*Alternative.		*Alternative.	*Auswahl.	*Alternativa.	

www.jrcengineering.com
951-940-5411

www.jrcengineering.com
951-940-5411

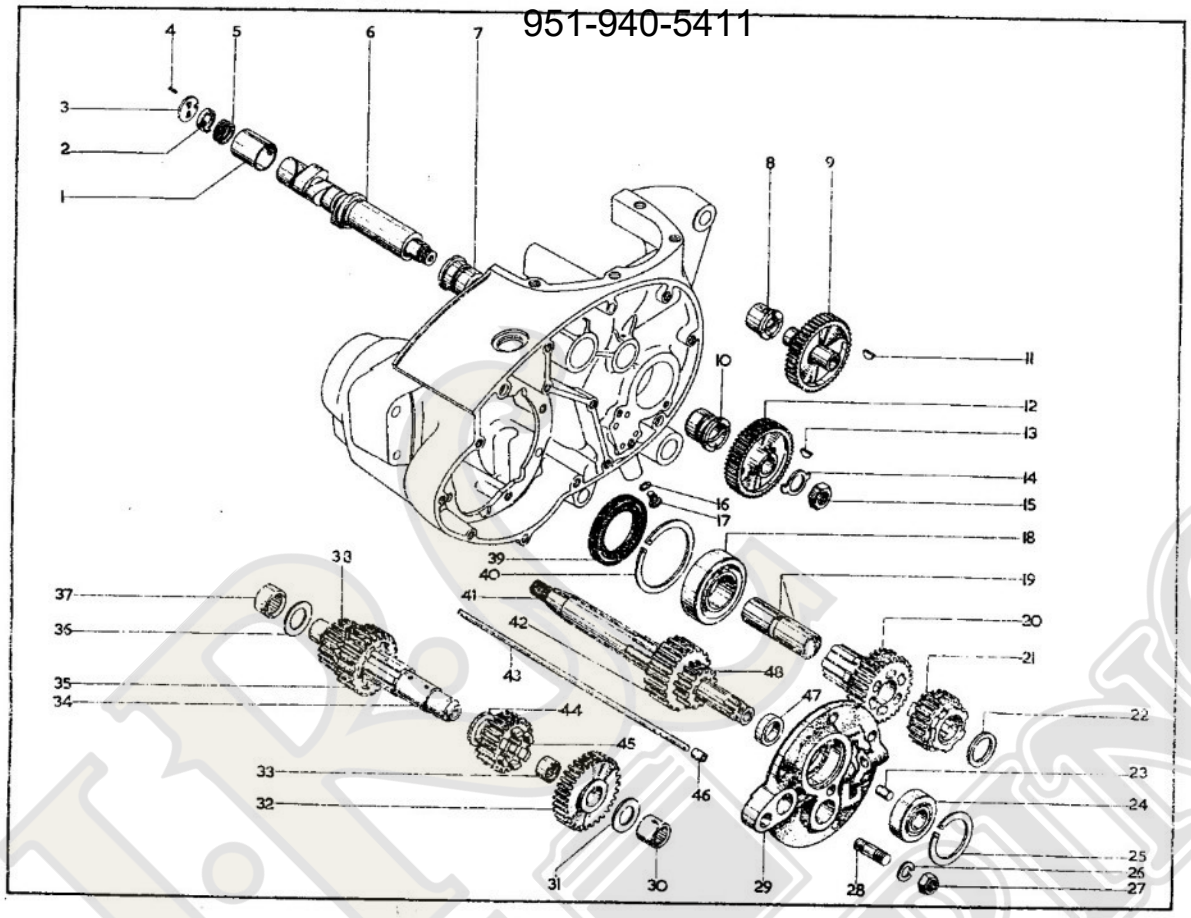

www.jrcengineering.com
951-940-5411

www.jrcengineering.com
951-940-5411

GEAR CLUSTER, JEU D'ENGRENAGES, ZAHNRADSATZ, JUEGO DE ENGRANAJES

Model Modèle Typen Modelos	Spares Number No. de pièce Ersatzteil-Nr. No. de repuesto	Description	Designation	Beschreibung	Descripción	Per Set Par jeu Pr. Satz Juego de
L, S, T, R, H, W ...	1. 68–22	Camshaft Bush	Douille	Büchse	Casquillo	
L, S, T, R, H, W ...	2. 68–131	Rotary Valve	Valve de rotation	Drehventil	Válvula rotatorio	
L, S, T, R, H, W ...	3. 68–130	Breather Disc	Disc d'aspiration	Ventilkappe	Disco del respirador	
L, S, T, R, H, W ...	4. 40–28	Breather Disc Peg	Ergo	Stift	Esparago	
L, S, T, R, H, W ...	5. 68–132	Breather Valve Spring	Ressort	Feder	Resorte	
L, S, T, H, W ...	6. 68–473	Camshaft	Arbre de cames	Nockenwelle	Arból de levas	
R	6. 68–103	Camshaft	Arbre de cames	Nockenwelle	Arból de levas	
L, S, T, R, H, W ...	7. 68–25	Camshaft Bush	Douille	Büchse	Casquillo	
L, S, T, R, H, W ...	8. 68–28	Bush	Douille	Büchse	Casquillo	
L, S, T, R, H, W ...	9. 68–114	Idler Pinion	Pignon	Ritzel	Piñón	
L, S, T, R, H, W ...	10. 68–25	Bush	Douille	Büchse	Casquillo	
L, S, T, R, H, W ...	11. 27–1386	Pinion Key	Clavette	Rundkeil	Chaveta Woodruff	
L, S, T, R, H, W ...	12. 67–338	Camshaft Pinion	Pignon de l'arbre de cames	Nockenwelle-Ritzel	Piñón del arból de levas	
L, S, T, R, H, W ...	13. 40–118	Key	Clavette	Rundkeil	Chaveta Woodruff	
L, S, T, R, H, W ...	14. 67–685	Lockwasher	Rondelle frein	Sicherung	Freno	
L, S, T, R, H, W ...	15. 24–7000	Nut	Écrou	Mutter	Tuerca	
L, S, T, R, H, W ...	16. 64–3227	'O' Ring	Bague 'O'	'O' Ring	Anillo 'O'	2
L, S, T, R, H, W ...	17. 68–605	Screw Plug	Bouchon	Stopfen	Tapon	2
L, S, T, R, H, W ...	18. 68–23	Bearing	Roulement	Lager	Rolamiento	
L, S, T, R, H, W ...	19. 68–3178	Bush	Douille	Büchse	Casquillo	2
L, S, T, R, H, W ...	20. 68–3115	Gear (23T)	Pignon (D–23)	Ritzel (Z–23)	Piñón (D–23)	
L, S, T, R, H, W ...	21. 68–3120	Gear (22T)	Pignon (D–22)	Ritzel (Z–22)	Piñón (D–22)	
L, S, T, R, H, W ...	21. *68–3114	Gear (23T)	Pignon (D–23)	Ritzel (Z–23)	Piñón (D–23)	
L, S, T, R, H, W ...	22. 68–3021	Spacer	Entretoise	Distanzrohr	Distanciador	
L, S, T, R, H, W ...	23. 68–30	Dowel	Goujon	Passtift	Pasador	
L, S, T, R, H, W ...	24. 24–4217	Bearing	Roulement	Lager	Rolamiento	
L, S, T, R, H, W ...	25. 67–3028	Circlip	Arrêtoir	Sprengring	Freno	
L, S, T, R, H, W ...	26. 24–8784	Spring Washer	Rondelle frein	Sicherung	Freno	5
L, S, T, R, H, W ...	27. 76–11	Nut	Écrou	Mutter	Tuerca	5
L, S, T, R, H, W ...	28. 68–3060	Stud	Goujon	Stehbolzen	Esparago	5
L, S, T, R, H, W ...	29. 68–3184	Cover	Couvercle	Schutzkappe	Tapa	

www.jrcengineering.com
951-940-5411

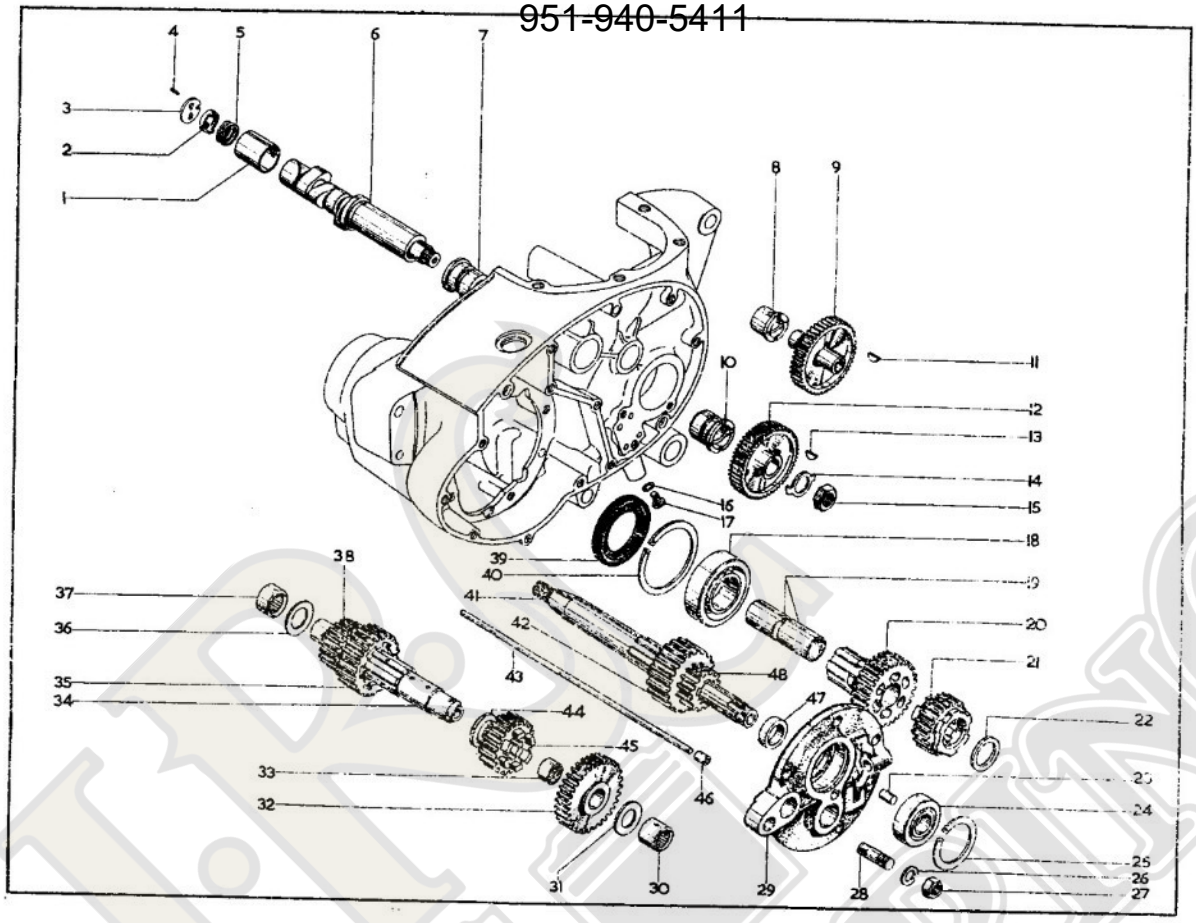
1
2
3
4
5
6
7
8
9
10
11
12
13
14
15
16
17
18
19
20
21
22
23
24
25
26
27
28
29
30
31
32
33
34
35
36
37
38
39
40
41
42
43
44
45
46
47
48

28

www.jrcengineering.com
951-940-5411

GEAR CLUSTER, JEU D'ENGRENAGES, ZAHNRADSATZ, JUEGO DE ENGRANAJES

Model Modèle Typen Modelos		Spares Number No. de pièce Ersatzteil-Nr. No. de repuesto	Description	Designation	Beschreibung	Descripción	Per Set Par jeu Pr. Satz Juego de
L, S, T, R, H, W	...	30. 42-3075	Bearing	Roulement	Lager	Rolamiento	
L, S, T, R, H, W	...	31. 42-3079	Spacer	Entretoise	Distanzrohr	Distanciador	
L, S, T, R, H, W	...	32. 68-3151	Gear (26T)	Pignon (D-26)	Ritzel (Z-26)	Piñón (D-26)	
L, S, T, R, H, W	...	32. *68-3128	Gear (24T)	Pignon (D-24)	Ritzel (Z-24)	Piñón (D-24)	
L, S, T, R, H, W	...	33. 67-3093	Bush	Douille	Büchse	Casquillo	
L, S, T, R, H, W	...	34. 68-3303	Layshaft	Arbre secondaire	Vorgelegewelle	Arból de reenvio	
L, S, T, R, H, W	...	35. 68-3015	Gear (26T)	Pignon (D-26)	Ritzel (Z-26)	Piñón (D-26)	
L, S, T, R, H, W	...	35. *68-3107	Gear (25T)	Pignon (D-25)	Ritzel (Z-25)	Piñón (D-25)	
L, S, T, R, H, W	...	36. 42-3079	Spacer (.113/.115")	Entretoise (2.87—2.921 mm.)	Distanzrohr (2.87—2.921 mm.)	Distanciador (2.87—2.921 mm.)	as reqd.
L, S, T, R, H, W	...	36. 42-3212	Spacer (.120/.122")	Entretoise (3.048—3.098 mm.)	Distanzrohr (3.048—3.098 mm.)	Distanciador (3.048—3.098 mm.)	as reqd.
L, S, T, R, H, W	...	36. 42-3213	Spacer (.127/.129")	Entretoise (3.225—3.276 mm.)	Distanzrohr (3.225—3.276 mm.)	Distanciador (3.225—3.276 mm.)	as reqd.
L, S, T, R, H, W	...	37. 68-34	Bearing	Roulement	Lager	Rolamiento	
L, S, T, R, H, W	...	38. 68-3299	Gear (17T)	Pignon (D-17)	Ritzel (Z-17)	Piñón (D-17)	
L, S, T, R, H, W	...	39. 68-27	Oil Seal	Joint d'huile	Dichtring	Reten de aceite	
L, S, T, R, H, W	...	40. 58-24	Circlip	Arrêtoir	Sprengring	Freno	
L, S, T, R, H, W	...	41. 68-3100	Mainshaft	Arbre primaire	Getriebwelle	Arbol principal	
L, S, T, R, H, W	...	42. 68-3015	Gear (26T)	Pignon (D-26)	Ritzel (Z-26)	Piñón (D-26)	
L, S, T, R, H, W	...	42. *68-3182	Gear (22T)	Pignon (D-22)	Ritzel (Z-22)	Piñón (D-22)	
L, S, T, R, H, W	...	43. 68-3229	Push Rod	Tige d'embrayage	Kupplungsdruckstange	Varilla de embrague	
L, S, T, R, H, W	...	44. 68-3021	Spacer	Entretoise	Distanzrohr	Distanciador	
L, S, T, R, H, W	...	45. 68-3120	Gear (22T)	Pignon (D-22)	Ritzel (Z-22)	Piñón (D-22)	
L, S, T, R, H, W	...	45. *68-3181	Gear (18T)	Pignon (D-18)	Ritzel (Z-18)	Piñón (D-18)	
L, S, T, R, H, W	...	46. 68-3027	Bush	Douille	Büchse	Casquillo	
L, S, T, R, H, W	...	47. 68-3019	Spacer	Entretoise	Distanzrohr	Distanciador	
L, S, T, R, H, W	...	48. 68-3150	Gear (14T)	Pignon (D-14)	Ritzel (Z-14)	Piñón (D-14)	
L, S, T, R, H, W	...	48. *68-3127	Gear (16T)	Pignon (D-16)	Ritzel (Z-16)	Piñón (D-16)	

*Close ratio gears. *Engrenage avec proportion basse. *Getriebe mit Niedrigerer Übersetzung. *Engranaje con bajo proporción.

www.jrcengineering.com
951-940-5411

www.jrcengineering.com
951-940-5411

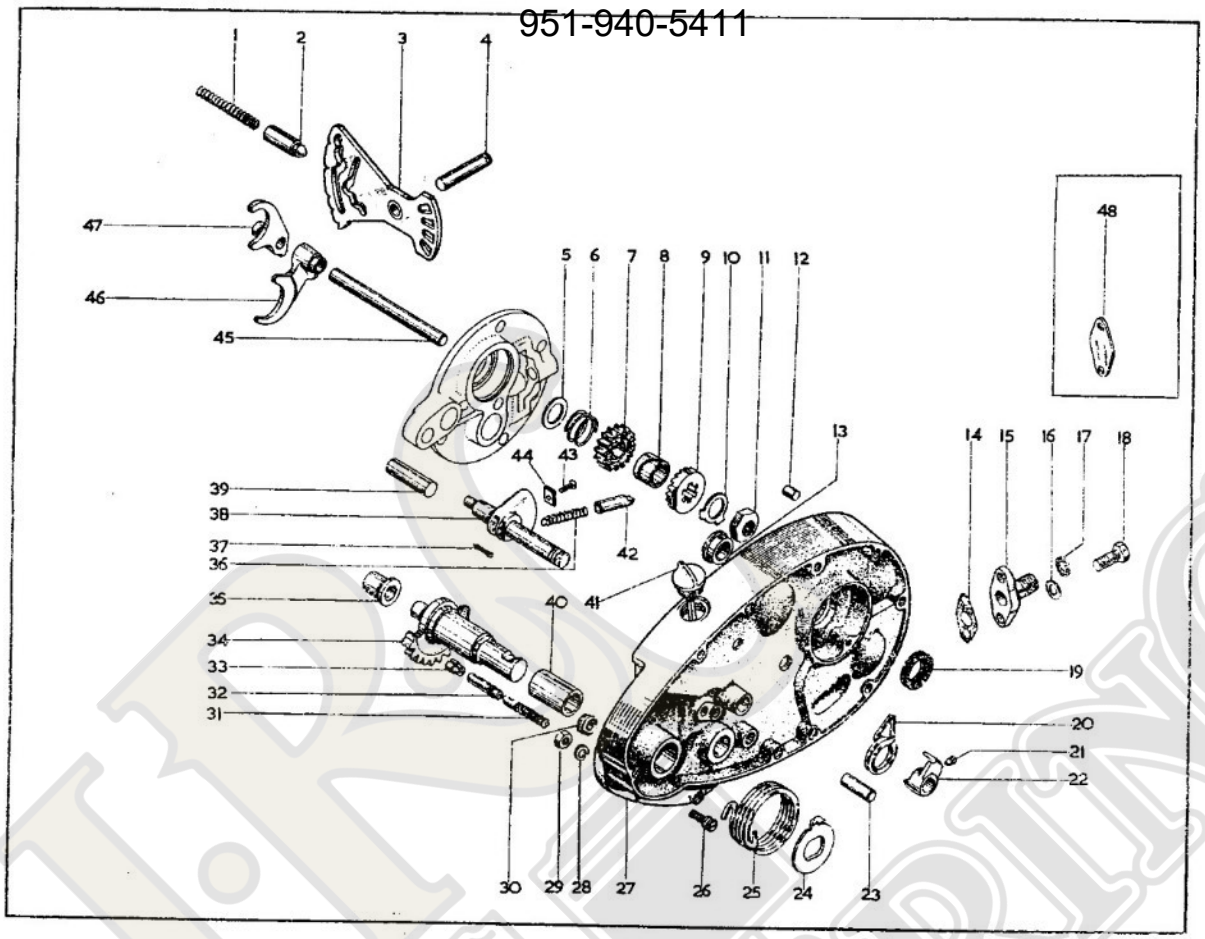

30

www.jrcengineering.com
951-940-5411

www.jrcengineering.com
951-940-5411

GEARCHANGE MECHANISM, MÉCANISME DE CHANGEMENT DE VITESSES, SCHALTUNG, CAMBIO

Model Modèle Typen Modelos	Spares Number No. de pièce Ersatzteil-Nr. No. de repuesto	Description	Designation	Beschreibung	Descripción	Per Set Par jeu Pr. Satz Juego de
L, S, T, R, H, W ...	**1.** 68–101	Spring	Ressort	Feder	Resorte	
L, S, T, R, H, W ...	**2.** 68–98	Plunger	Plongeur	Plunger	Buzo	
L, S, T, R, H, W ...	**3.** 68–3187	Cam Plate	Plaque de came	Nockenplatte	Placa de leva	
L, S, T, R, H, W ...	**4.** 68–3045	Pivot	Pivot	Tragzapfen	Axis	
L, S, T, R, H, W ...	**5.** 67–3161	Thrust Washer	Rondelle de butée	Druckscheibe	Anillo de empuje	
L, S, T, R, H, W ...	**6.** 67–3162	Spring	Ressort	Feder	Resorte	
L, S, T, R, H, W ...	**7.** 68–3095	Pinion	Pignon	Ritzel	Piñón	
L, S, T, R, H, W ...	**8.** 67–3169	Bush	Douille	Büchse	Casquillo	
L, S, T, R, H, W ...	**9.** 68–3056	Pinion	Pignon	Ritzel	Piñón	
L, S, T, R, H, W ...	**10.** 68–3301	Lockwasher	Rondelle frein	Sicherung	Freno	
L, S, T, R, H, W ...	**11.** 67–3163	Nut	Écrou	Mutter	Tuerca	
L, S, T, R, H, W ...	12. 66–3074	Dowel	Goujon	Passtift	Pasador	2
L, S, T, R, H, W ...	13. 68–214	Bush	Douille	Büchse	Casquillo	
L, S, T, R, H, W ...	**14.** 68–589	Washer	Rondelle	Scheibe	Arandela	
L, S, T, R, H, W ...	**15.** 68–585	Adaptor	Pièce d'ajustement	Anschlussrohr	Tubo de ajuste	
L, S, T, R, H, W ...	**16.** 2–1096	Washer	Rondelle	Scheibe	Arandela	
L, S, T, R, H, W ...	17. 24–36	Washer	Rondelle	Scheibe	Arandela	
L, S, T, R, H, W ...	**18.** 67–716	Bolt	Boulon	Schraube	Tornillo	2
L, S, T, R, H, W ...	**19.** 68–26	Oil Seal	Joint d'huile	Dichtring	Reten de aceite	
L, S, T, R, H, W ...	**20.** 68–3125	Return Spring	Ressort	Feder	Resorte	
L, S, T, R, H, W ...	**21.** 68–3118	Grub Screw	Vis sans tête	Madenschraube	Tornillo prisoniero	
L, S, T, R, H, W ...	**22.** 68–3298	Stop Plate	Plaque d'arrêt	Anschlag	Placa limitadora	
L, S, T, R, H, W ...	**23.** 68–3058	Anchor Peg	Ergot	Sicherungsstift	Esparago	2
L, S, T, R, H, W ...	**24.** 68–3054	Spring Plate	Plaque d'ancrage de ressort	Federplatte	Placa de resorte	
L, S, T, R, H, W ...	**25.** 68–3053	Spring	Ressort	Feder	Resorte	
L, S, T, R, H, W ...	**26.** 68–3055	Anchor Peg	Ergot	Sicherungsstift	Esparago	
L, S, T, R, H, W ...	**27.** 68–868	Inner Cover	Couvercle intérieur	Innere-Schutzkappe	Tapa interior	
L, S, T, R, H, W ...	**28.** 24–978	Spring Washer	Rondelle frein	Sicherung	Freno	
L, S, T, R, H, W ...	**29.** 2–2395	Nut	Écrou	Mutter	Tuerca	
L, S, T, R, H, W ...	**30.** 40–705	Grommet	Rondelle capuchon	Tülle	Manguera	
L, S, T, R, H, W ...	**31.** 68–3257	Connector	Connexion	Verbinder	Conector	
L, S, T, R, H, W ...	**32.** 68–3259	Abutment	Goupille d'arrêt	Kabelanschlag	Boton retentor	
L, S, T, R, H, W ...	**33.** 68–3263	Adaptor	Pièce d'ajustement	Anschlussrohr	Tubo de ajuste	
L, S, T, R, H, W ...	**34.** 68–3049	Kickstart Spindle	Arbre de kick	Kickstarterwelle	Arbol del arrancador	
L, S, T, R, H, W ...	**35.** 68–3005	Bush	Douille	Büchse	Casquillo	
L, S, T, R, H, W ...	36. 68–3076	Spring	Ressort	Feder	Resorte	
L, S, T, R, H, W ...	37. 35–706	Split Pin	Goupille fendue	Splint	Chaveta hendida	
L, S, T, R, H, W ...	**38.** 68–3294	Quadrant complete	Secteur complet	Quadrant kompiett	Sector complete	
L, S, T, R, H, W ...	**39.** 68–3180	Kickstart Stop	Butée de kick	Kickstarteranschlag	Depositivo de tope	
L, S, T, R, H, W ...	**40.** 68–213	Bush	Douille	Büchse	Casquillo	
L, S, T, R, H, W ...	**41.** 68–865	Dipstick	Tige de jauge d'huile	Ölmesstab	Varilla probadora	
L, S, T, R, H, W ...	**42.** 68–3096	Plunger	Plongeur	Plunger	Buzo	2
L, S, T, R, H, W ...	**43.** 40–3143	Screw	Vis	Schraube	Tornillo	
L, S, T, R, H, W ...	**44.** 68–3097	Retainer	Plaque arrêtoir	Haltescheibe	Placa retenadora	
L, S, T, R, H, W ...	**45.** 68–3036	Spindle	Arbre	Welle	Arbol	
L, S, T, R, H, W ...	**46.** 68–3160	Selector Fork (layshaft)	Fourchette de selecteur (arbre secondaire).	Schaltgabel (Vorgelegewelle)	Horquilla de mando de caja de velocidades (arból de reenvio).	
L, S, T, R, H, W ...	**47.** 68–3158	Selector Fork (mainshaft)	Fourchette de selecteur (arbre primaire).	Schaltgabel (Getreibewelle)	Horquilla de mando de caja de velocidades (arból principal).	
T, R	**48.** 42–166	Cover Plate	Plaque couvercle	Abdeckplatte	Tapa del cojinete	

www.jrcengineering.com
951-940-5411

www.jrcengineering.com
951-940-5411

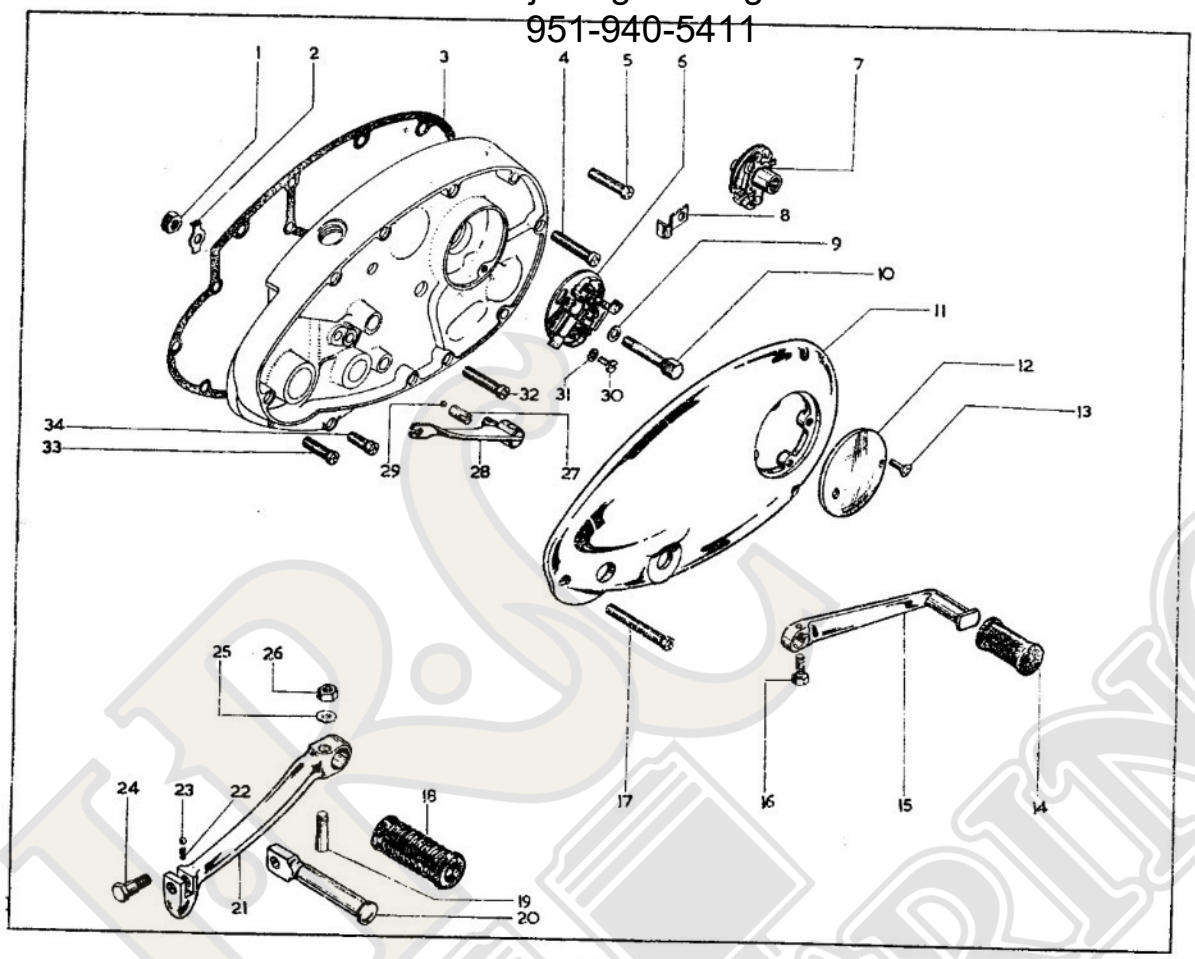

www.jrcengineering.com
951-940-5411

www.jrcengineering.com
951-940-5411

FOOTSTART AND FOOTCHANGE, KICKSTART ET SELECTEUR AU PIED, KICKSTART UND FUSSSCHALTUNG, ARRANCADOR Y CAMBIO DE PIE

Model Modèle Typen Modelos	Spares Number No. de pièce Ersatzteil-Nr. No. de repuesto	Description	Designation	Beschreibung	Descripción	Per Set Par jeu Pr. Satz Juego de
L, S, T, R, H, W ...	1. 24-563	Nut	Écrou	Mutter	Tuerca	
L, S, T, R, H, W ...	2. 68-3067	Lockwasher	Rondelle frein	Sicherung	Freno	
L, S, T, R, H, W ...	3. 68-217	Gasket	Joint	Dichtung	Empaquetadura	
L, S, T, R, H, W ...	4. 68-216	Screw	Vis	Schraube	Tornillo	6
L, S, T, R, H, W ...	5. 76-546	Screw	Vis	Schraube	Tornillo	
L, S, T, R, H, W ...	6. 19-8113 425379	Contact Breaker	Contacts du rupteur	Unterbrecher	Martillo del interruptor	
L, S, T, R	7. 19-1824	Auto-Advance Unit	Avance automatique	Fuehkraftregler	Avance automatico	
H, W	7. 19-8111 54416150	Auto-Advance Unit	Avance automatique	Fuehkraftregler	Avance automatico	
L, S, T, R, H, W ...	8. 4-2203	Clip	Bride	Klammer	Grapa	
L, S, T, R, H, W ...	9. 68-331	Washer	Rondelle	Scheibe	Arandela	
L, S, T, R, H, W ...	10. 76-290	Bolt	Boulon	Schraube	Tornillo	
L, S, T, R, H, W ...	11. 68-227	Outer Cover	Couvercle extérieur	Aussen Schutzkappe	Tapa exterior	
L, S, T, R, H, W ...	12. 68-320	Inspection Cover	Couvercle d'inspection	Inspektionkappe	Tapa de visita	
L, S, T, R, H, W ...	13. 21-5375	Screw	Vis	Schraube	Tornillo	2
L, S, T, R, H, W ...	14. 89-3208	Pedal Rubber	Tampon caoutchouc	Gummiauflage	Cojin de goma	
L, S, T, R, H, W ...	15. 40-3073	Footchange Pedal	Levier de commande de changement de vitesses.	Schalthebel	Palanca del cambi	
L, S, T, R, H, W ...	16. 42-6554	Bolt	Boulon	Schraube	Tornillo	
L, S, T, R, H, W ...	17. 68-229	Screw	Vis	Schraube	Tornillo	3
L, S, T, R, H, W ...	18. 68-3193	Pedal Rubber	Tampon caoutchouc	Gummiauflage	Cojin de goma	
L, S, T, R, H, W ...	19. 2-2579	Cotter	Clavette	Sicherungsstift	Chaveta	
L, S, T, R	20. 68-3202	Kickstarter Pedal	Pédale	Schwenkhebel	Pedal	
H, W	20. 68-3317	Kickstarter Pedal	Pédale	Schwenkhebel	Pedal	
L, S, T, R, H, W ...	21. 68-3092	Kickstarter Crank	Pédale de kick	Starthebel	Arrancador	
L, S, T, R, H, W ...	22. 40-3085	Spring	Ressort	Feder	Resorte	
L, S, T, R, H, W ...	23. 1-4675	Ball	Bille	Kugel	Bola	
L, S, T, R, H, W ...	24. 40-3084	Bolt	Boulon	Schraube	Tornillo	
L, S, T, R, H, W ...	25. 15-5155	Washer	Rondelle	Scheibe	Arandela	
L, S, T, R, H, W ...	26. 2-2578	Nut	Écrou	Mutter	Tuerca	
L, S, T, R, H, W ...	27. 68-3065	Plunger	Plongeur	Plunger	Buzo	
L, S, T, R, H, W ...	28. 68-3311	Clutch Lever	Levier d'embrayage	Kupplungshebel	Palanca del embrague	
L, S, T, R, H, W ...	29. 65-2593	Ball	Bille	Kugel	Bola	
L, S, T, R, H, W ...	30. 76-2514	Screw	Vis	Schraube	Tornillo	2
L, S, T, R, H, W ...	31. 76-293	Washer	Rondelle	Scheibe	Arandela	2
L, S, T, R, H, W ...	32. 40-234	Screw	Vis	Schraube	Tornillo	
L, S, T, R, H, W ...	33. 40-230	Screw	Vis	Schraube	Tornillo	
L, S, T, R, H, W ...	34. 40-235	Screw	Vis	Schraube	Tornillo	2

www.jrcengineering.com
951-940-5411

www.jrcengineering.com
951-940-5411

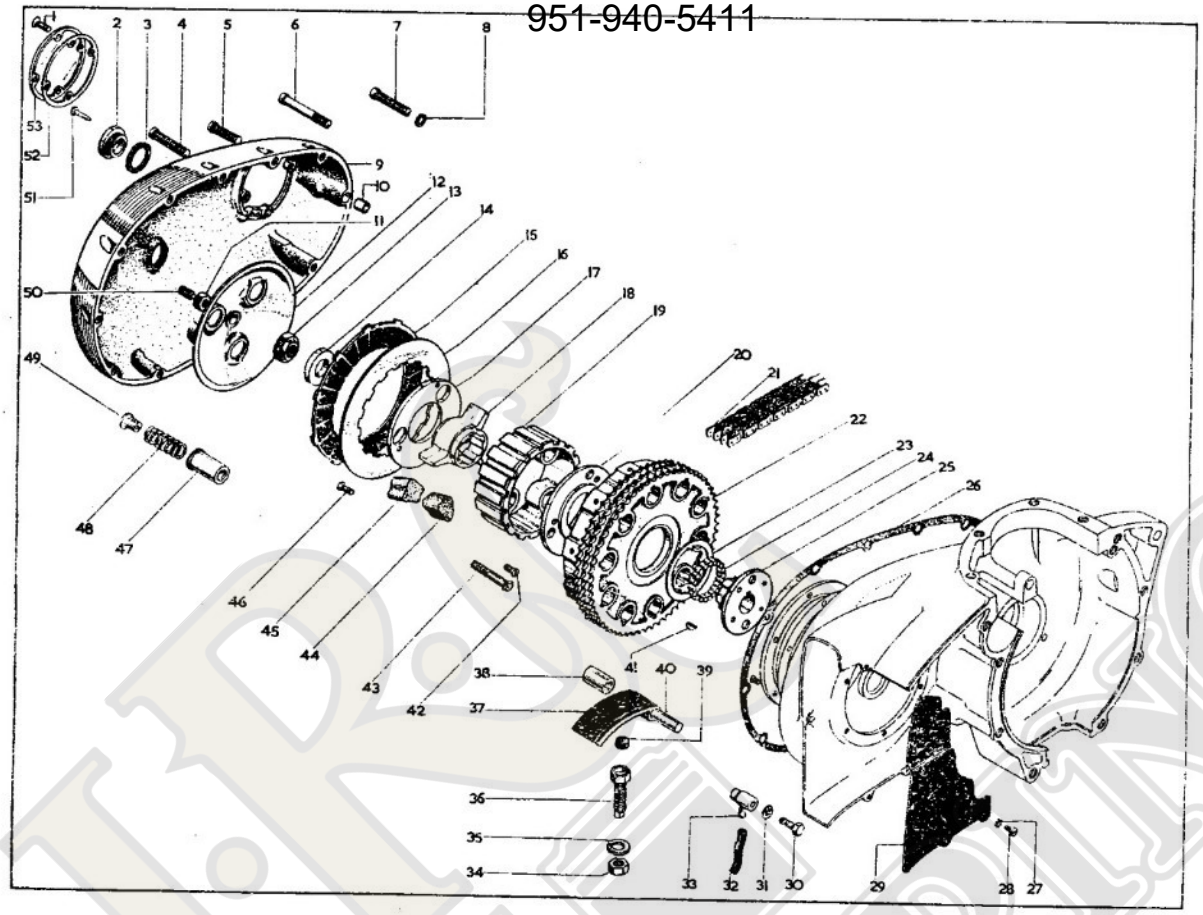

www.jrcengineering.com
951-940-5411

www.jrcengineering.com
951-940-5411

CLUTCH, EMBRAYAGE, KUPPLUNG, EMBRAGUE

Model / Modèle / Typen / Modelos	Spares Number / No. de pièce / Ersatzteil-Nr. / No. de repuesto	Description	Designation	Beschreibung	Descripción	Per Set / Par jeu / Pr. Satz / Juego de
L, S, T, R, H, W ...	1. 76-4116	Screw	Vis	Schraube	Tornillo	4
L, S, T, R, H, W ...	2. 40-238	Plug	Bouchon	Stopfen	Tapon	2
L, S, T, R, H, W ...	3. 40-239	Fibre Washer	Rondelle-fibre	Faberscheibe	Arandela fibre	2
L, S, T, R, H, W ...	4. 40-234	Screw	Vis	Schraube	Tornillo	4
L, S, T, R, H, W ...	5. 40-229	Screw	Vis	Schraube	Tornillo	6
L, S, T, R, H, W ...	6. 68-234	Oil Drain Screw	Vis	Schraube	Tornillo	
L, S, T, R, H, W ...	7. 68-233	Oil Level Screw	Vis	Schraube	Tornillo	
L, S, T, R, H, W ...	8. 40-740	Washer	Rondelle	Scheibe	Arandela	2
L, S, T, R, H, W ...	9. 68-837	Primary Cover complete	Couvercle primaire complet	Primarkappe komplett	Tapa primario completo	
L, S, T, R, H, W ...	10. 66-3074	Hollow Dowel	Goujon	Passtift	Pasador	
L, S, T, R, H, W ...	11. 68-3309	Nut	Écrou	Mutter	Tuerca	
L, S, T, R, H, W ...	12. 68-3305	Pressure Plate	Disque extérieur d'embrayage	Aussere Kupplungsscheibe	Disco exterior del embrague	
L, S, T, R, H, W ...	13. 68-3300	Nut	Écrou	Mutter	Tuerca	
L, S, T, R, H, W ...	14. 68-3169	Spacer	Entretoise	Distanzrohr	Distanciador	
L, S, T, R, H, W ...	15. 68-3267	Driving Plate	Disque d'entrainement	Mitnehmerplatte	Placo de mando	6
L, S, T, R, H, W ...	16. 42-3195	Driven Plate	Disque entraine	Reibscheibe	Disco accionado	6
L, S, T, R, H, W ...	17. 68-3283	Outer Plate	Plaque extérieur	Aussenscheibe	Placa exterior	
L, S, T, R, H, W ...	18. 68-3276	Spider	Croisillon de l'embrayage	Kupplungskreuz	Estrella de embrague	
L, S, T, R, H, W ...	19. 68-3275	Clutch Centre	Moyeux d'embrayage	Kupplungsnabe	Cubo de embrague	
L, S, T, R, H, W ...	20. 68-3280	Inner Plate	Plaque intérieur	Innerescheibe	Placa interior	
L, S, T, R, H, W ...	21. 19-8639	Primary Chain	Chaine primaire	Antriebskette	Cadena motrice	
	Renold 116038	Triple (.375")	Triple (9.525 mm.)	Dreifach (9.525 mm.)	Triple (9.525 mm.)	
L, S, T, R, H, W ...	22. 68-3272	Chainwheel	Couronne d'embrayage	Kupplungskettenrad	Piñón de cadena del embrague	
L, S, T, R, H, W ...	23. 68-3278	Thrust Washer	Rondelle de butée	Druckscheibe	Anillo de empuje	
L, S, T, R, H, W ...	24. 42-3206	Roller	Rouleau	Rolle	Rodillo	20
L, S, T, R, H, W ...	25. 68-3277	Clutch Sleeve	Manchon de l'embrayage	Kupplungsmitnehmer	Mangueto de embrague	
L, S, T, R, H, W ...	26. 68-875	Gasket	Joint	Dichtung	Empaquetadura	
L, S, T, R, H, W ...	27. 29-3319	Lockwasher	Rondelle frein	Sicherung	Freno	3
L, S, T, R, H, W ...	28. 24-7065	Screw	Vis	Schraube	Tornillo	3
L, S, T, R, H, W ...	29. 68-366	Cover Plate	Plaque couvercle	Abdeckplatte	Tapa del cojinete	
L, S, T, R, H, W ...	30. 21-5618	Bolt	Boulon	Schraube	Tornillo	
L, S, T, R, H, W ...	31. 66-7518	Fibre Washer	Rondelle-fibre	Faberscheibe	Arandela fibre	
L, S, T, R, H, W ...	32. 40-375	Oil Pipe	Conduit d'huile	Ölleitung	Conección de engrase	
L, S, T, R, H, W ...	33. 68-383	Chain Oiler	Tube à graisse	Öler	Tubo de grasa	
L, S, T, R, H, W ...	34. 68-237	Adjuster Nut	Écrou de réglage	Stellmutter	Tuerca de ajuste	
L, S, T, R, H, W ...	35. 68-861	Oil Seal Washer	Bague du joint d'huile	Öldichtung	Anillo del retén de aceite	
L, S, T, R, H, W ...	36. 68-860	Adjuster Screw	Vis de réglage	Einstellschraube	Tornillo de ajuste	
L, S, T, R, H, W ...	37. 68-244	Tensioner	Tendeur	Spannfeder	Tensor	
L, S, T, R, H, W ...	38. 68-376	Spacer	Entretoise	Distanzrohr	Distanciador	
L, S, T, R, H, W ...	39. 68-249	Insert	Garniture	Beläge	Guarniciones	
L, S, T, R, H, W ...	40. 68-375	Pivot Pin	Pivot	Zapfen	Eje	
L, S, T, R, H, W ...	41. 68-3218	Sleeve Key	Clavette	Rundkeil	Chaveta Woodruff	
L, S, T, R, H, W ...	42. 42-3183	Screw	Vis	Schraube	Tornillo	3
L, S, T, R, H, W ...	43. 42-3189	Centre Pin	Vis	Schraube	Tornillo	3
L, S, T, R, H, W ...	44. 68-3282	Clutch Rubber-Rebound	Tampon caoutchouc	Gummiauflage	Cojin de goma	3
L, S, T, R, H, W ...	45. 68-3281	Clutch Rubber-Drive	Tampon caoutchouc	Gummiauflage	Cojin de goma	3
L, S, T, R, H, W ...	46. 42-3183	Screw	Vis	Schraube	Tornillo	3
L, S, T, R, H, W ...	47. 68-3287	Spring Cup	Siège de ressort	Hülse	Copa	3
L, S, T, R, H, W ...	48. 68-3288	Spring	Ressort	Feder	Resorte	3
L, S, T, R, H, W ...	49. 42-3199	Nut	Écrou	Mutter	Tuerca	3
L, S, T, R, H, W ...	50. 68-3308	Adjuster Screw	Vis de réglage	Einstellschraube	Tornillo de ajuste	
L, S, T, R, H, W ...	51. 68-841	Ignition Timing Pointer	Tige pour calage de l'allumage	Stift für Zündzeitpunkt	Eje para avance del encendido	
L, S, T, R, H, W ...	52. 68-840	Gasket	Joint	Dichtung	Empaquetadura	
L, S, T, R, H, W ...	53. 68-839	Timing Inspection Cover	Couvercle de la boîte de distribution.	Steuerungsdeckel	Tapa de la caja de distribución	

www.jrcengineering.com
951-940-5411

www.jrcengineering.com
951-940-5411

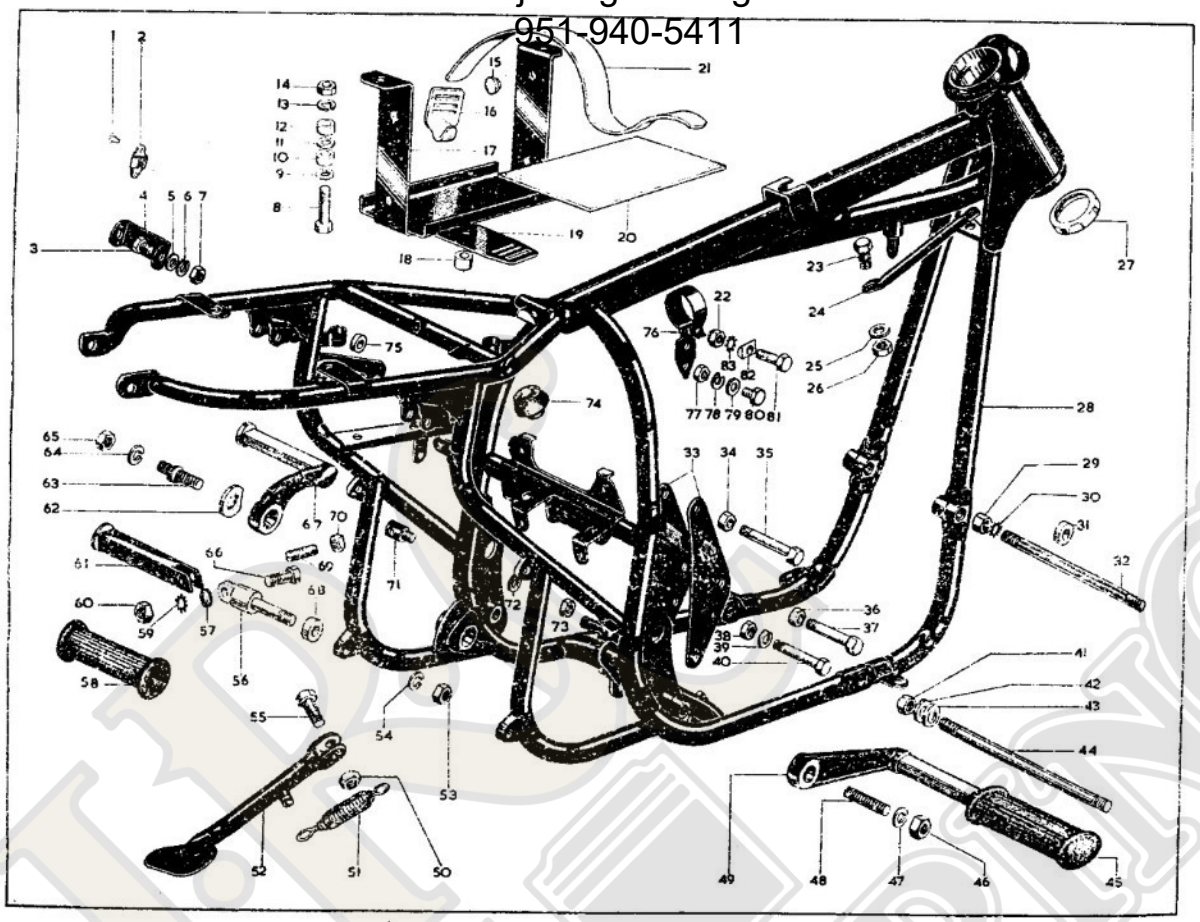

www.jrcengineering.com
951-940-5411

www.jrcengineering.com
951-940-5411

FRAME, CADRE, RAHMEN, CUADRO

Models Modèle Typen Modelos	Spares Number No. de pièce Ersatzteil-Nr. No. de repuesto	Description	Designation	Beschreibung	Descripción	Per Set Par jeu Pr. Satz Juego de
L, S, T, R, H, W ...	1. 68-9337	Rivet	Rivet	Niet	Remache	6
L, S, T, R, H, W ...	2. 68-9115	'Oddie' Clip	Bride	Klammer	Grapa	3
L, S, T, R, H, W ...	3. 3-1156	Bolt	Boulon	Schraube	Tornillo	
L, S, T, R, H, W ...	4. 68-9251	Bracket	Support	Verstrebung	Soporte	
L, S, T, R, H, W ...	5. 2-923	Washer	Rondelle	Scheibe	Arandela	
L, S, T, R, H, W ...	6. 24-8784	Spring Washer	Rondelle frein	Sicherung	Freno	
L, S, T, R, H, W ...	7. 2-49	Nut	Écrou	Mutter	Tuerca	
L, S, T, R, H, W ...	8. 68-4579	Bolt	Boulon	Schraube	Tornillo	2
L, S, T, R, H, W ...	9. 30-733	Washer	Rondelle	Scheibe	Arandela	2
L, S, T, R, H, W ...	10. 68-4560	Rubber Bush	Douille caoutchouc	Gummibüchse	Casquillo de goma	2
L, S, T, R, H, W ...	11. 29-8740	Washer	Rondelle	Scheibe	Arandela	2
L, S, T, R, H, W ...	12. 68-4560	Rubber Bush	Douille caoutchouc	Gummibüchse	Casquillo de goma	2
L, S, T, R, H, W ...	13. 2-1462	Spring Washer	Rondelle frein	Sicherung	Freno	2
L, S, T, R, H, W ...	14. 46-4	Nut	Écrou	Mutter	Tuerca	2
L, S, T, R, H, W ...	15. 68-4599	Rubber Plug	Bouton caoutchouc	Gummistopfen	Tapón de goma	4
L, S, T, R, H, W ...	16. 4-2608	Hook	Crochet	Haken	Gancho	
L, S, T, R, H, W ...	17. 68-4595	Battery Carrier	Support de batterie	Batteriehalter	Porta-bateria	
L, S, T, R, H, W ...	18. 68-4559	Rubber Bush	Douille caoutchouc	Gummibüchse	Casquillo de goma	
L, S, T, R, H, W ...	19. 68-4578	Strap Retainer	Arrêtoir	Sicherung	Freno	
L, S, T, R, H, W ...	20. 68-4598	Base Rubber	Recouvrement	Gummibelag	Estera de goma	
L, S, T, R, H, W ...	21. 68-4577	Strap	Bride	Strebe	Soporte	
S	22. 40-414	Nut	Écrou	Mutter	Tuerca	
L, S, T, R, H, W ...	23. 65-5295	Bolt	Boulon	Schraube	Tornillo	
L, S, T, R, H, W ...	24. 68-4090	Stay	Tringle	Strebe	Tirante	
L, S, T, R, H, W ...	25. 68-582	Washer	Rondelle	Scheibe	Arandela	
L, S, T, R, H, W ...	26. 42-4475	Nut	Écrou	Mutter	Tuerca	
L, S, T, R, H, W ...	27. 66-4149	Bearing Cup	Couvette de roulement	Lagerschale	Copa de rolamiento	2
L, S, T, R, W ...	28. 68-4271	Frame	Cadre	Rahmen	Cuadro	
H	28. 68-4275	Frame	Cadre	Rahmen	Cuadro	
W, H	29. 68-4085	Nut	Écrou	Mutter	Tuerca	2
L, S, T, R, H, W ...	29. 2-1925	Nut	Écrou	Mutter	Tuerca	2
L, S, T, R, H, W ...	30. 66-4708	Washer	Rondelle	Scheibe	Arandela	2
W, H	31. 68-4906	Distance Piece	Entretoise	Distanzrohr	Distanciador	2
L, S, T, R, H, W ...	32. 68-4088	Stud	Goujon	Stehbolzen	Esparago	
W, H	32. 68-4905	Stud	Goujon	Stehbolzen	Esparago	
L, S, T, R, H, W ...	33. 68-4080	Engine Plate	Plaque d'appui pour motor	Motorabstützblech	Placa de apoyo del motor	2
L, S, T, R, H, W ...	34. 42-4475	Nut	Écrou	Mutter	Tuerca	2
L, S, T, R, H, W ...	35. 68-4081	Bolt	Boulon	Schraube	Tornillo	2
L, S, T, R, H, W ...	36. 68-4085	Nut	Écrou	Mutter	Tuerca	
L, S, T, R, H, W ...	37. 68-4084	Bolt	Boulon	Schraube	Tornillo	
L, S, T, R, H, W ...	38. 24-5610	Nut	Écrou	Mutter	Tuerca	
L, S, T, R, H, W ...	39. 24-8784	Spring Washer	Rondelle frein	Sicherung	Freno	
L, S, T, R, H, W ...	40. 65-5435	Bolt (rear)	Boulon (arrière)	Schraube (hinter)	Tornillo (trasera)	
L, S, T, R, H, W ...	41. 42-4475	Nut	Écrou	Mutter	Tuerca	2

www.jrcengineering.com
951-940-5411

www.jrcengineering.com
951-940-5411

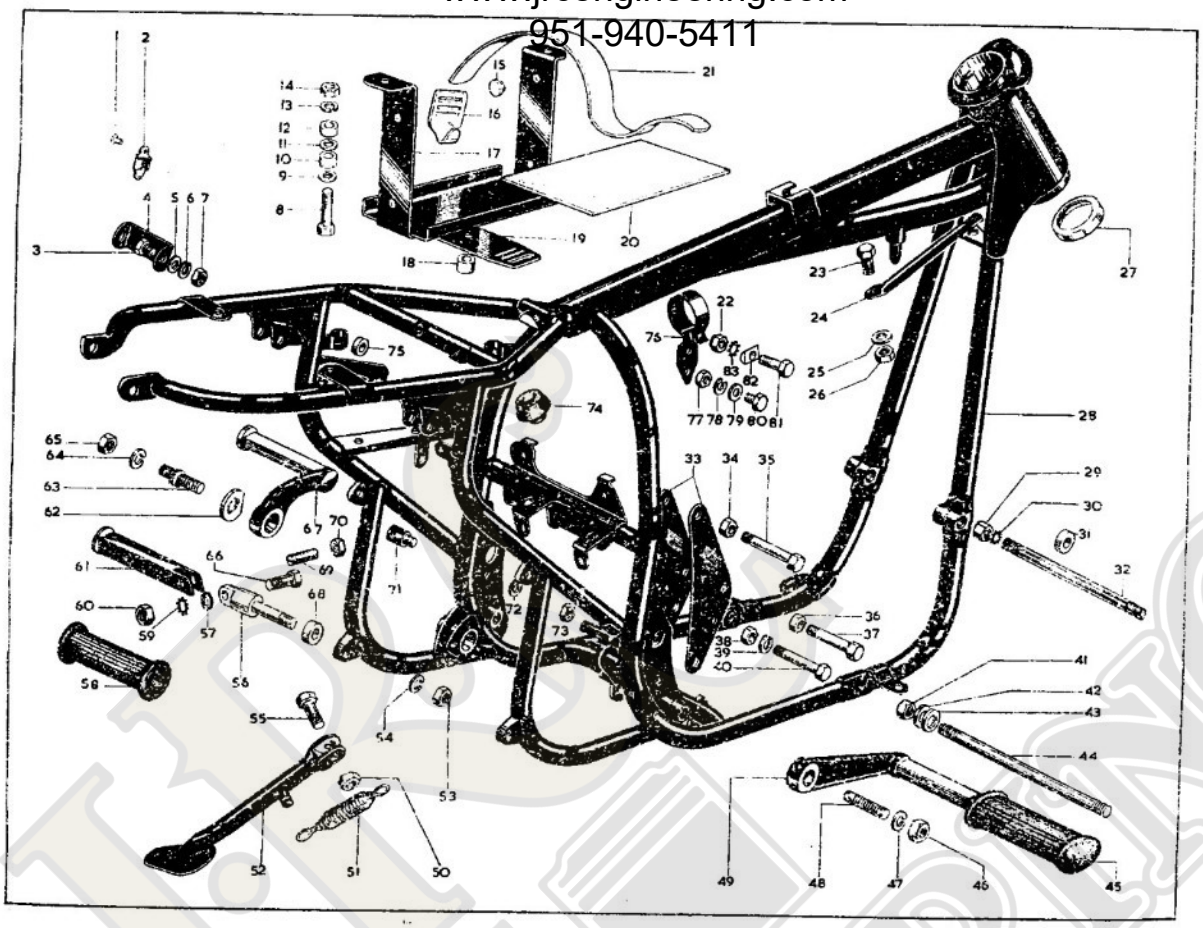

www.jrcengineering.com
951-940-5411

www.jrcengineering.com
951-940-5411

FRAME, CADRE, RAHMEN, CUADRO

Model Modèle Typen Modelos	Spares Number No. de pièce Ersatzteil-Nr. No. de repuesto	Description	Designation	Beschreibung	Descripción	Per Set Par jeu Pr. Satz Juego de
L, S, T, R, H, W ...	42. 2-1733	Washer	Rondelle	Scheibe	Arandela	2
L, S, T, R, H, W ...	43. 27-5676	Washer	Rondelle	Scheibe	Arandela	2
L, S, T, R, H, W ...	44. 68-4260	Stud	Goujon	Stehbolzen	Esparago	
L, S, T, R, H, W ...	45. 40-4850	Footrest Rubber	Caoutchouc de repose-pied	Fussrastengummi	Cojin de goma	2
L, S, T, R, H, W ...	46. 2-1925	Nut	Écrou	Mutter	Tuerca	
L, S, T, R, H, W ...	47. 2-1967	Washer	Rondelle	Scheibe	Arandela	
L, S, T, R, H, W ...	48. 68-4805	Stud	Goujon	Stehbolzen	Esparago	
L, S, T, R, H, W ...	49. 68-4803	Footrest (right-hand)	Repose-pied (droite)	Fussraste (rechts)	Descansa-pie (derecho)	
L, S, T, R, H, W ...	50. 15-734	Nut	Écrou	Mutter	Tuerca	
L, S, T, R, H, W ...	51. 65-4742	Spring	Ressort	Feder	Resorte	
L, S, T, R, H, W ...	52. 42-4778	Prop Stand	Béquille latérale	Seitenstütze	Muleta lateral	
L, S, T, R, H, W ...	53. 46-6	Nut	Écrou	Mutter	Tuerca	2
L, S, T, R, H, W ...	54. 2-522	Spring Washer	Rondelle frein	Sicherung	Freno	2
L, S, T, R, H, W ...	55. 42-4793	Bolt	Boulon	Schraube	Tornillo	
L, S, T, R	56. 68-4828	Anchor Bolt	Boulon d'ancrage	Ankerbolzen	Tornillo de sujeción	2
L, S, T, R	57. 4-2276	Washer	Rondelle	Scheibe	Arandela	2
L, S, T, R	58. 29-7583	Footrest Rubber (pillion)	Caoutchouc de repose-pied (arrière).	Fussrastengummi (sozius)	Cojin de goma (acompañante)	2
L, S, T, R	59. 36-382	Washer	Rondelle	Scheibe	Arandela	2
L, S, T, R	60. 2-49	Nut	Écrou	Mutter	Tuerca	2
L, S, T, R	61. 68-4835	Footrest (pillion)	Repose-pied (arrière)	Soziusfussrast	Descansa-pie asiento (trasera)	2
L, S, T, R, H, W ...	62. 40-4818	Lock Plate	Plaque de blocage	Sicherung	Placa cerradora	
L, S, T, R, H, W ...	63. 68-4804	Stud	Goujon	Stehbolzen	Esparago	
L, S, T, R, H, W ...	64. 2-1967	Spring Washer	Rondelle frein	Sicherung	Freno	
L, S, T, R, H, W ...	65. 28-5839	Nut	Écrou	Mutter	Tuerca	
L, S, T, R	66. 29-7564	Bolt	Boulon	Schraube	Tornillo	2
L, S, T, R, H, W ...	67. 68-4802	Footrest (left-hand)	Repose-pied (gauche)	Fussraste (links)	Descansa-pie (izquierdo)	
L, S, T, R	68. 29-7565	Distance Piece	Entretoise	Distanzrohr	Distanciador	2
L, S, T, R, H, W ...	69. 68-4096	Adjuster Screw	Vis de réglage	Einstellschraube	Tornillo de ajuste	
L, S, T, R, H, W ...	70. 2-1027	Nut	Écrou	Mutter	Tuerca	
L, S, T, R, H, W ...	71. 68-4095	Adjuster Post	Boulon à oeil	Ösenbolzen	Tornillo de ojo	
L, S, T, R, H, W ...	72. 24-8784	Spring Washer	Rondelle frein	Sicherung	Freno	
L, S, T, R, H, W ...	73. 2-49	Nut	Écrou	Mutter	Tuerca	
L, S, T, R, H, W ...	74. 68-8315	Rubber Pad	Tampon caoutchouc	Gummiauflage	Cojin de goma	3
L, S, T, R, H, W ...	75. 15-7563	Distance Piece (left-hand)	Entretoise (gauche)	Distanzröhr (links)	Distanciador (izquierdo)	
S	76. 68-8119	Clip	Bride	Klammer	Grapa	
S	77. 21-5161	Nut	Écrou	Mutter	Tuerca	
S	78. 24-7068	Washer	Rondelle	Scheibe	Arandela	2
S	79. 26-9461	Washer	Rondelle	Scheibe	Arandela	2
S	80. 21-5360	Bolt	Boulon	Schraube	Tornillo	2
S	81. 65-9179	Bolt	Boulon	Schraube	Tornillo	
S	82. 90-3064	Saddle Washer	Rondelle de selles	Sattelscheibe	Arandela para sillín	2
S	83. 29-541	Washer	Rondelle	Scheibe	Arandela	

www.jrcengineering.com
951-940-5411

www.jrcengineering.com
951-940-5411

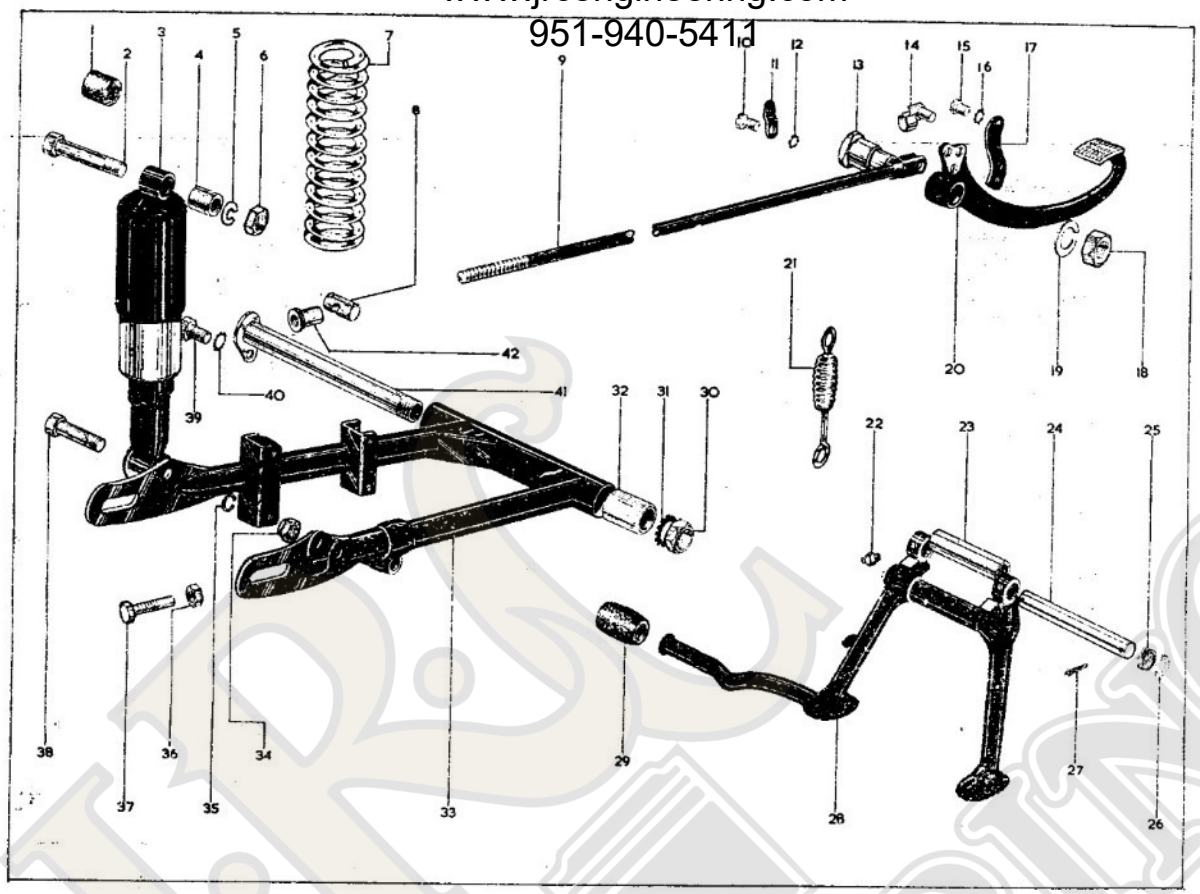

www.jrcengineering.com
951-940-5411

www.jrcengineering.com
951-940-5411

SWINGING ARM, BRAS OSCILLANT, SCHWINGARM, HORQUILLA OSCILLANTE

Model / Modèle / Typen / Modelos	Spares Number / No. de pièce / Ersatzteil-Nr. / No. de repuesto	Description	Designation	Beschreibung	Descripción	Per Set / Par jeu / Pr. Satz / Juego de
L, S, T, R, H, W ...	1. 19–5305 (Girling 9054/316A)	Damper Bush	Douille d'amortisseur	Dämpferbüchse	Casquillo de amortiguador	4
L, S, T, R, H, W ...	2. 68–6773	Bolt (left-hand)	Boulon (gauche)	Schraube (links)	Tornillo (izquierdo)	
L, S, T, R, H, W ...	2. 68–4243	Bolt (right-hand)	Boulon (droite)	Schraube (rechts)	Tornillo (derecho)	
L, S, T, R, H, W ...	3. 19–7418 (Girling 4475-SB4)	Rear Damper (solo)	Amortisseur (solo)	Dämpfer (solo)	Amortiguador (solo)	2
L, S, T, R	3. 19–7413 (Girling 4394-SB4)	Rear Damper (sidecar)	Amortisseur (side-car)	Dämpfer (beiwagen)	Amortiguador (side-car)	2
L, S, T, R, H, W ...	4. 68–6906	Spacer (left-hand)	Entretoise (gauche)	Distanzrohr (links)	Distanciador (izquierdo)	
L, S, T, R, H, W ...	4. 40–4909	Spacer (right-hand)	Entretoise (droite)	Distanzrohr (rechts)	Distanciador (derecho)	
L, S, T, R, H, W ...	5. 2–522	Spring Washer	Rondelle frein	Sicherung	Freno	2
L, S, T, R, H, W ...	6. 2–449	Nut	Écrou	Mutter	Tuerca	2
L, S, T, R, H, W ...	7. 19–4614 (Girling 9054/94)	Spring (solo)	Ressort (solo)	Feder (solo)	Resorte (solo)	2
L, S, T, R	7. 19–4617 (Girling 9054/88)	Spring (sidecar)	Ressort (side-car)	Feder (beiwagen)	Resorte (side-car)	2
L, S, T, R, H, W ...	8. 65–6274	Swivel Pin	Tourillion simple	Stift	Esparago	
L, S, T, R, H, W ...	9. 68–7062	Brake Rod	Tringle de frein	Bremsstange	Tirante de freno	
L, S, T, R, H, W ...	10. 2–1309	Screw	Vis	Schraube	Tornillo	
L, S, T, R, H, W ...	11. 68–7013	Lever	Levier	Hebel	Palanca	
L, S, T, R, H, W ...	12. 29–3319	Lockwasher	Rondelle frein	Sicherung	Freno	
L, S, T, R, H, W ...	13. 68–7055	Fulcrum Pin	Goupille de butée	Drehbolzen	Espiga	
L, S, T, R, H, W ...	14. 68–7061	Toggle Pin	Vis	Schraube	Tornillo	
L, S, T, R, H, W ...	15. 2–79	Screw	Vis	Schraube	Tornillo	
L, S, T, R, H, W ...	16. 29–541	Washer	Rondelle	Scheibe	Arandela	
L, S, T, R, H, W ...	17. 68–7052	Bracket	Support	Verstrebung	Soporte	
L, S, T, R, H, W ...	18. 42–5883	Nut	Écrou	Mutter	Tuerca	
L, S, T, R, H, W ...	19. 25–6015	Spring Washer	Rondelle frein	Sicherung	Freno	
L, S, T, R, H, W ...	20. 68–7050	Brake Pedal	Pédale de frein	Fussbremshebel	Pedale de freno	
L, S, T, R, H, W ...	21. 68–4708	Spring	Ressort	Feder	Resorte	
L, S, T, R, H, W ...	22. 28–2080	Grease Nipple	Graisseur	Schmiernippel	Engrasador	2
L, S, T, R, H, W ...	23. 42–4745	Spacing Tube	Tube entretoise	Distanzrohr	Tubo espaciador	
L, S, T, R, H, W ...	24. 42–4744	Spindle	Arbre	Welle	Arbol	
L, S, T, R, H, W ...	25. 3–1346	Spring Washer	Rondelle frein	Sicherung	Freno	
L, S, T, R, H, W ...	26. 15–39	Washer	Rondelle	Scheibe	Arandela	2
L, S, T, R, H, W ...	27. 35–707	Split Pin	Goupille fendue	Splint	Chaveta hendida	2
L, S, T, R, H, W ...	28. 68–4728	Centre Stand	Béquille centrale	Mittelständer	Muleta	
L, S, T, R, H, W ...	29. 89–3208	Stand Rubber	Caoutchouc	Gummi	Goma	
L, S, T, R, H, W ...	30. 42–4343	Nut	Écrou	Mutter	Tuerca	
L, S, T, R, H, W ...	31. 42–4364	Washer	Rondelle	Scheibe	Arandela	
L, S, T, R, H, W ...	32. 42–4362	Silentbloc	Silentbloc	Gummilagerung	Silent bloc	2
L, S, T, R, H, W ...	33. 68–4228	Swinging Arm	Bras oscillant	Schwingarm	Horquilla oscillante	
L, S, T, R, H, W ...	34. 68–4235	Nut	Écrou	Mutter	Tuerca	2
L, S, T, R, H, W ...	35. 2–522	Spring Washer	Rondelle frein	Sicherung	Freno	2
L, S, T, R, H, W ...	36. 24–563	Locknut	Écrou de blocage	Gegenmutter	Tuerca de fijación	2
L, S, T, R, H, W ...	37. 68–4150	Adjuster Screw	Vis de réglage	Einstellschraube	Tornillo de ajuste	2
L, S, T, R, H, W ...	38. 3–1399	Bolt	Boulon	Schraube	Tornillo	
L, S, T, R, H, W ...	39. 67–8313	Bolt	Boulon	Schraube	Tornillo	
L, S, T, R, H, W ...	40. 36–382	Washer	Rondelle	Scheibe	Arandela	
L, S, T, R, H, W ...	41. 42–4340	Spindle	Arbre	Welle	Arbol	
L, S, T, R, H, W ...	42. 90–7029	Adjuster Nut	Écrou de réglage	Stellmutter	Tuerca de ajuste	

www.jrcengineering.com
951-940-5411

www.jrcengineering.com
951-940-5411

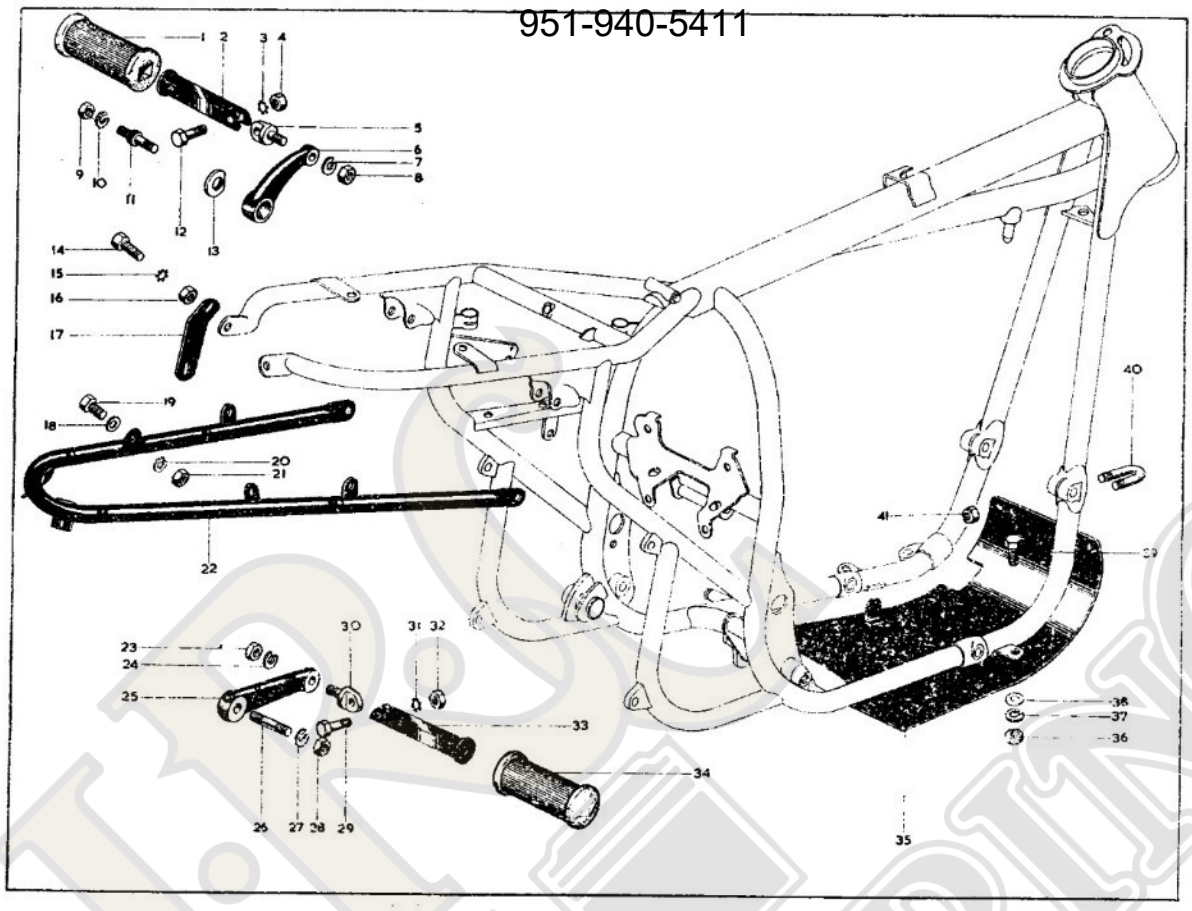

www.jrcengineering.com
951-940-5411

www.jrcengineering.com
951-940-5411

FOLDING FOOTRESTS, REPOSE-PIED RABATTABLE, KLAPP-FUSSRASTE, APOYO PLEGADIZA PARA ELPIE

Model / Modèle / Typen / Modelos	Spares Number / No. de pièce / Ersatzteil-Nr. / No. de repuesto	Description	Designation	Beschreibung	Descripción	Per Set / Par jeu / Pr. Satz / Juego de
S, H, W	1. 42-4925	Footrest Rubber	Caoutchouc de repose-pied	Fussrastengummi	Descansa-pie de goma	
S, H, W	2. 42-4926	Footrest	Repose-pied	Fussraste	Descansa-pie	
S, H, W	3. 36-382	Lockwasher	Rondelle frein	Sicherung	Freno	
S, H, W	4. 24-6040	Nut	Écrou	Mutter	Tuerca	
S, H, W	5. 65-4917	Anchor Bolt	Boulon d'ancrage	Ankerbolzen	Tornillo de sujeción	
S, H, W	6. 68-4808	Bracket (left-hand)	Support (gauche)	Verstrebung (links)	Soporte (izquierdo)	
S, H, W	7. 2-522	Washer	Rondelle	Scheibe	Arandela	
S, H, W	8. 2-46	Nut	Écrou	Mutter	Tuerca	
S, H, W	9. 29-5839	Nut	Écrou	Mutter	Tuerca	
S, H, W	10. 2-1967	Spring Washer	Rondelle frein	Sicherung	Freno	
S, H, W	11. 68-4804	Stud	Goujon	Stehbolzen	Esparago	
S, H, W	12. 29-7564	Bolt	Boulon	Schraube	Tornillo	
S, H, W	13. 40-4818	Lock Plate	Plaque de blocage	Sicherung	Placa cerradora	
L, S, T, R, H, W ...	14. 15-5153	Bolt	Boulon	Schraube	Tornillo	2
L, S, T, R, H, W ...	15. 36-382	Lockwasher	Rondelle frein	Sicherung	Freno	2
L, S, T, R, H, W ...	16. 2-49	Nut	Écrou	Mutter	Tuerce	2
L, S, T, R, H, W ...	17. 68-6802	Bracket	Support	Verstrebung	Soporte	
L, S, T, R, H, W ...	18. 2-923	Washer	Rondelle	Scheibe	Arandela	4
L, S, T, R, H, W ...	19. 67-8313	Bolt	Boulon	Schraube	Tornillo	4
L, S, T, R, H, W ...	19. *28-2338	Bolt	Boulon	Schraube	Tornillo	2
L, S, T, R, H, W ...	20. 24-8784	Spring Washer	Rondelle frein	Sicherung	Freno	4
L, S, T, R, H, W ...	21. 2-49	Nut	Écrou	Mutter	Tuerca	4
L, S, T, R, H, W ...	22. 68-6803	Support Rail	Tringle	Strebe	Tirante	
S, H, W	23. 2-46	Nut	Écrou	Mutter	Tuerca	
S, H, W	24. 2-522	Washer	Rondelle	Scheibe	Arandela	
S, H, W	25. 68-4809	Bracket (right-hand)	Support (droite)	Verstrebung (rechts)	Soporte (derecho)	
S, H, W	26. 68-4805	Stud (right-hand)	Goujon (droite)	Stehbolzen (rechts)	Esparago (derecho)	
S, H, W	27. 2-1967	Spring Washer	Rondelle frein	Sicherung	Freno	
S, H, W	28. 2-1925	Nut	Écrou	Mutter	Tuerca	
S, H, W	29. 29-7564	Bolt	Boulon	Schraube	Tornillo	
S, H, W	30. 65-4917	Anchor Bolt	Boulon d'ancrage	Ankerbolzen	Tornillo de sujeción	
S, H, W	31. 36-382	Lockwasher	Rondelle frein	Sicherung	Freno	
S, H, W	32. 24-6040	Nut	Écrou	Mutter	Tuerca	
S, H, W	33. 42-4926	Footrest	Repose-pied	Fussraste	Descansa-pie	
S, H, W	34. 42-4125	Footrest Rubber	Caoutchouc de repose-pied	Fussrastengummi	Descansa-pie de goma	
H (East U.S.A.), W ...	35. 68-2001	Engine Shield	Bouclier	Schild	Escudo	
L, S, T, R	36. 2-49	Exhaust Pipe Nut	Écrou	Mutter	Tuerca	2
L, S, T, R	37. 24-8784	Exhaust Pipe Washer (spring)	Rondelle frein	Sicherung	Freno	2
L, S, T, R	38. 2-923	Exhaust Pipe Washer	Rondelle	Scheibe	Arandela	2
L, S, T, R	39. 28-2338	Exhaust Pipe Bolt	Boulon	Schraube	Tornillo	2
H, W	40. 68-2004	'U' Bolt	Boulon 'U'	'U' Schraube	Tornillo 'U'	2
H, W	41. 42-3249	'U' Bolt Nut	Écrou	Mutter	Tuerca	4
		*For use with handrail	*Pour montage avec poignée	*Eür montage mit griff	*Para montaje con puño	

www.jrcengineering.com
951-940-5411

www.jrcengineering.com
951-940-5411

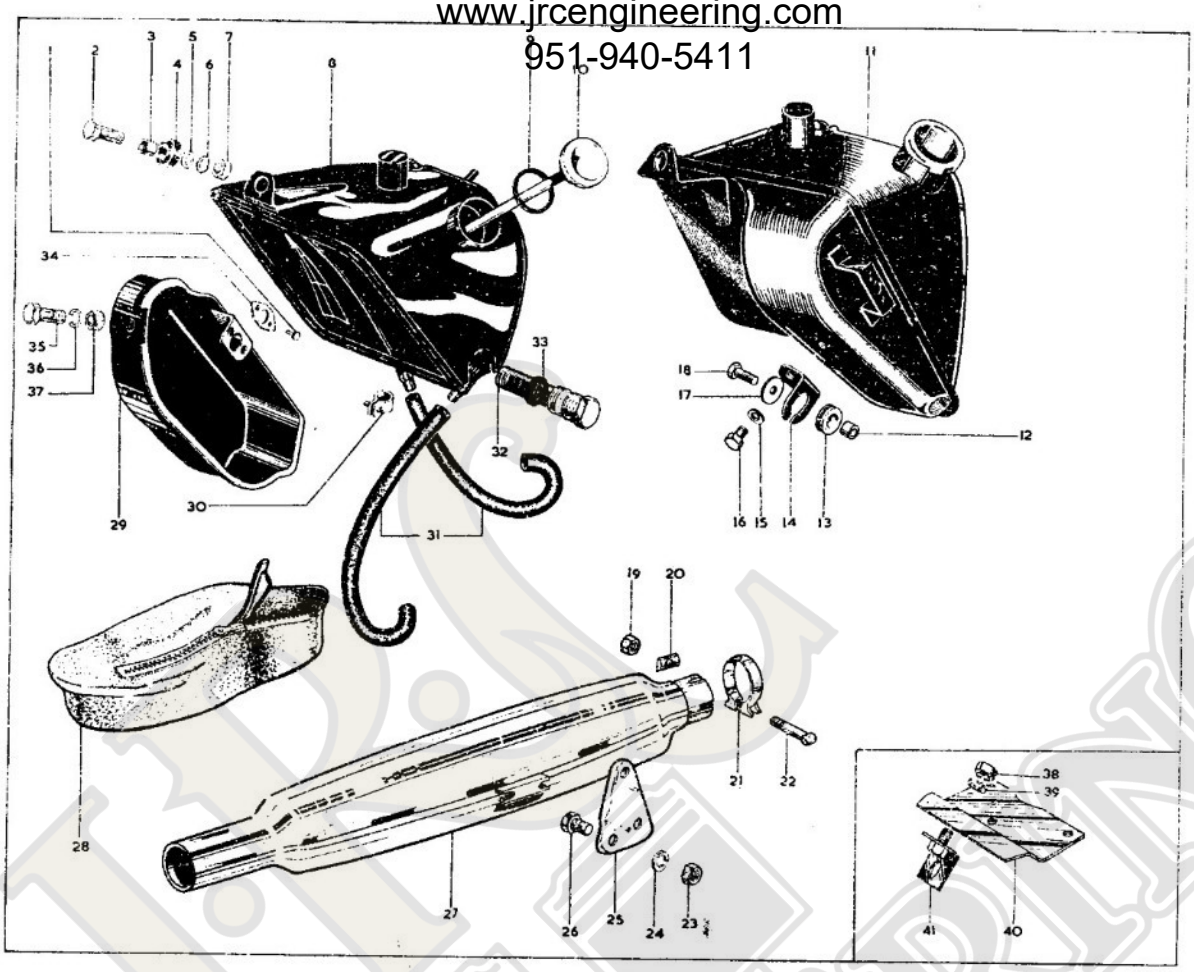

www.jrcengineering.com
951-940-5411

www.jrcengineering.com
951-940-5411

OIL TANK, RÉSERVOIR D'HUILE, ÖLTANK, DEPÓSITO DE ACEITE

Model Modèle Typen Modelos	Spares Number No. de pièce Ersatzteil-Nr. No. de repuesto	Description	Designation	Beschreibung	Descripción	Per Set Par jeu Pr. Satz Juego de
L, S, T, R, H, W ...	1. 68-9337	Rivet	Rivet	Niet	Remache	2
L, S, T, R, H, W ...	2. 65-292	Bolt	Boulon	Schraube	Tornillo	
L, S, T, R, H, W ...	3. 68-8317	Spacer	Entretoise	Distanzrohr	Distanciador	
L, S, T, R, H, W ...	4. 68-8334	Rubber Bush	Douille caoutchouc	Gummibüchse	Casquillo de goma	
L, S, T, R, H, W ...	5. 2-923	Washer	Rondelle	Scheibe	Arandela	
L, S, T, R, H, W ...	6. 36-382	Lockwasher	Rondelle frein	Sicherung	Freno	
L, S, T, R, H, W ...	7. 2-49	Nut	Écrou	Mutter	Tuerca	
L, S, T, R, H, W ...	8. 68-8378	Oil Tank	Réservoir d'huile	Öltank	Deposito de aceite	
L, S, T, R, H, W ...	9. 67-42	Fibre Washer	Rondelle-fibre	Fiberscheibe	Arandela fibre	
L, S, T, R, H, W ...	10. 68-8368	Filler Cap	Bouchon de remplissage	Verschlusskappe	Tapa	
H (West U.S.A.) ...	11. 68-8386	Oil Tank	Réservoir d'huile	Öltank	Deposito de aceite	
L, S, T, R, H, W ...	*68-8402	Blanking Hose	Tube d'arrêt	Stoprohr	Tubo de limitadora	
L, S, T, R, H, W ...	*90-6018	Rivet	Rivet	Niet	Remache	
L, S, T, R, H, W ...	*62-263	Clip (hose)	Bride	Klammer	Grapa	2
H (West U.S.A.) ...	12. 68-8396	Distance Piece	Entretoise	Distanzrohr	Distanciador	
H (West U.S.A.) ...	13. 40-8402	Grommet	Rondelle capuchon	Tülle	Manguera	
H (West U.S.A.) ...	14. 68-8395	Bracket	Support	Verstrebung	Soporte	
H (West U.S.A.) ...	15. 15-5155	Washer	Rondelle	Scheibe	Arandela	
H (West U.S.A.) ...	16. 24-7148	Bolt	Boulon	Schraube	Tornillo	
H (West U.S.A.) ...	17. 76-8010	Washer	Rondelle	Scheibe	Arandela	
H (West U.S.A.) ...	18. 40-6022	Bolt	Boulon	Schraube	Tornillo	
L, S, T, R, H, W ...	19. 21-5102	Nut	Écrou	Mutter	Tuerca	2
L, S, T, R, H, W ...	20. 90-3064	Saddle Washer	Rondelle de selles	Sattelscheibe	Arandela para sillín	2
L, S, T, R, H, W ...	21. 42-2860	Clip	Bride	Klammer	Grapa	2
L, S, T, R, H, W ...	22. 90-3063	'T' Bolt	Boulon 'T'	'T' Schraube	Tornillo 'T'	2
L, S, T, R, H, W ...	23. 2-2395	Nut	Écrou	Mutter	Tuerca	4
L, S, T, R, H, W ...	24. 2-1462	Washer	Rondelle	Scheibe	Arandela	4
L, S, T, R, H, W ...	25. 68-2781	Bracket (left-hand)	Support (gauche)	Verstrebung (links)	Soporte (izquierdo)	
L, S, T, R, H, W ...	25. 68-2780	Bracket (right-hand)	Support (droite)	Verstrebung (rechts)	Soporte (derecho)	
L, S, T, R, H, W ...	26. 2-204	Bolt	Boulon	Schraube	Tornillo	4
		*Not illustrated.	*Sans illustration.	*Ohne Illustrieren.	*Sin ilustración.	

www.jrcengineering.com
951-940-5411

www.jrcengineering.com
951-940-5411

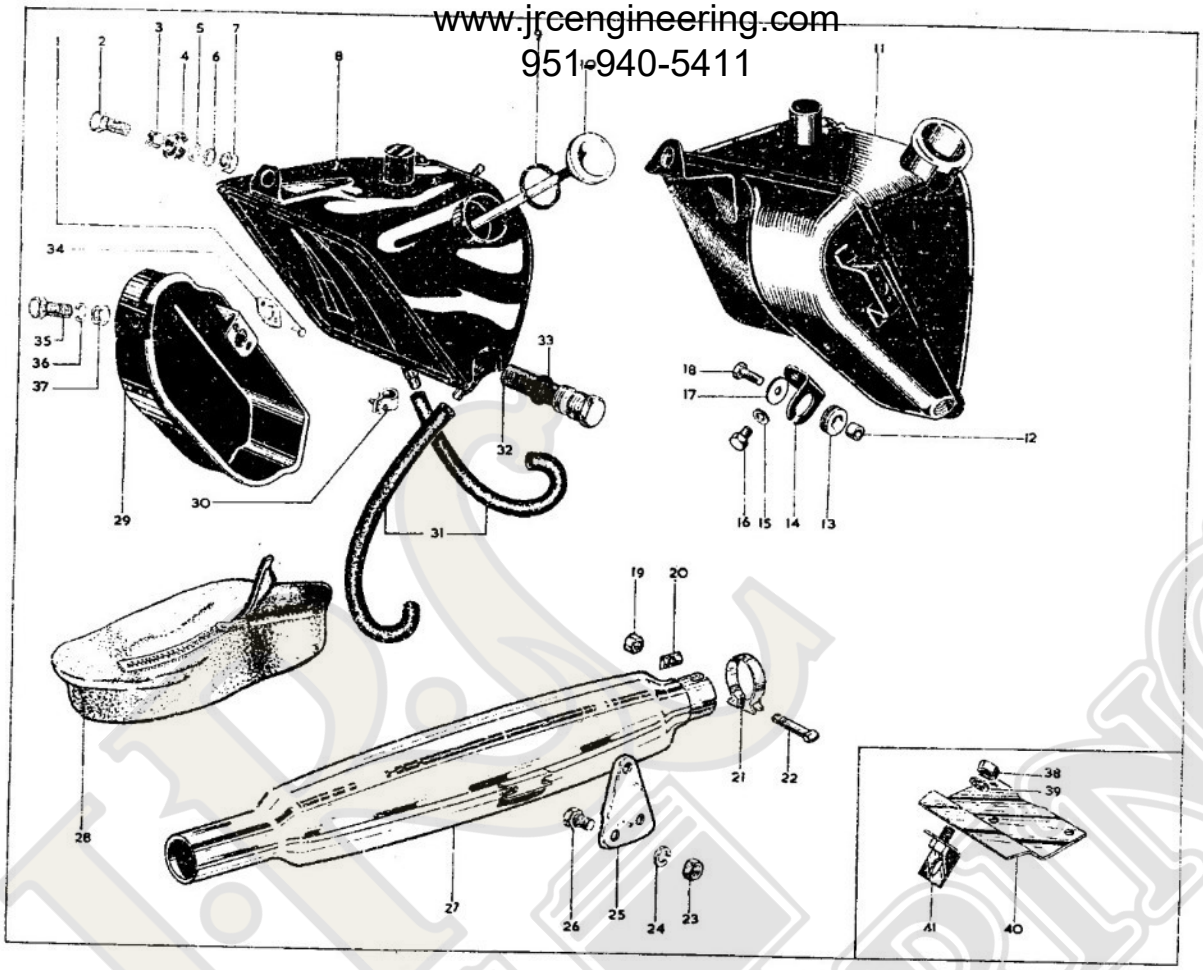

www.jrcengineering.com
951-940-5411

www.jrcengineering.com
951-940-5411

OIL TANK, RÉSERVOIR D'HUILE, ÖLTANK, DEPÓSITO DE ACEITE

Model Modèle Typen Modelos	Spares Number No. de pièce Ersatzteil-Nr. No. de repuesto	Description	Designation	Beschreibung	Descripción	Per Set Par jeu Pr. Satz Juego de
L, T, R	27. *68-2733	Silencer	Silencieux	Schalldämpfer	Silenciador	2
L, S, T, R	27. 68-2732	Silencer	Silencieux	Schalldämpfer	Silenciador	2
S	27. *68-2785	Silencer	Silencieux	Schalldämpfer	Silenciador	2
L, S, T, R, H, W ...	28. 68-9134	Tool Pouch	Trousse á outils	Werkzeugtasche	Bolsa de herramientos	
L, S, T, R, H, W ...	29. †68-9131	Toolbox	Coffret á outils	Werkzeugkasten	Caja de herramientos	
L, S, T, R, H, W ...	30. 68-8343	Clip (return pipe)	Bride (tuyauterie de retour d'huile).	Klammer (ölruckleitung)	Grapa (tubo de retorno de aceite)	2
L, S, T, R, H, W ...	30. 68-8382	Clip (feed pipe)	Bride (raccard d'alimentation d'huile).	Klammer (ölzufuhrleitung)	Grapa (tubo de alimentación de aceite).	2
L, S, T, R, H, W ...	31. †68-8342	Oil Pipe (return)	Tuyauterie de retour d'huile	Ölruckleitung	Tubo de retorno de aceite	
L, S, T, R, H, W ...	31. 68-8383	Oil Pipe (feed)	Tuyauterie d'alimentation d'huile.	Ölzufuhrleitung	Tubo de alimentación de aceite	
W (West U.S.A.) ...	31. 68-8399	Oil Pipe (return)	Tuyauterie de retour d'huile	Ölruckleitung	Tubo de retorno de aceite	
L, S, T, R, H, W ...	32. 68-8328	Filter Plug	Filtre du réservoir á huile	Öltankfilter	Filtro del deposito de aceite	
L, S, T, R, H, W ...	33. 68-8336	Filter Plug Washer	Rondelle	Scheibe	Arandela	
L, S, T, R, H, W ...	34. 68-9115	'Oddie' Clip	Bride	Klammer	Grapa	
L, S, T, R, H, W ...	35. 2-204	Bolt	Boulon	Schraube	Tornillo	2
L, S, T, R, H, W ...	36. 2-1462	Spring Washer	Rondelle frein	Sicherung	Freno	2
L, S, T, R, H, W ...	37. 2-2395	Nut	Écrou	Mutter	Tuerca	2
L, S, T, R, H, W ...	38. 2-2395	Nut	Écrou	Mutter	Tuerca	
L, S, T, R, H, W ...	39. 2-1462	Spring Washer	Rondelle frein	Sicherung	Freno	
L, S, T, R, H, W ...	40. 68-9401	Heat Sink	Plaque á absorption de chaleur	Wârmeabsorber	Placa por absorcion de calor	
L, S, T, R, H, W ...	41. 68-9106	Bracket	Support	Verstrebung	Soporte	

*U.S.A. models. †Except A65S, West U.S.A.

*Modèles de l'Amérique. †Excepter A65S l'Amérique de l'ouest.

*Modelle von U.S.A. †Ausnehmen A65S Westl. teil von U.S.A.

*Modelos de América. †Exceptuar A65S América del oeste.

www.jrcengineering.com
951-940-5411

www.jrcengineering.com
951-940-5411

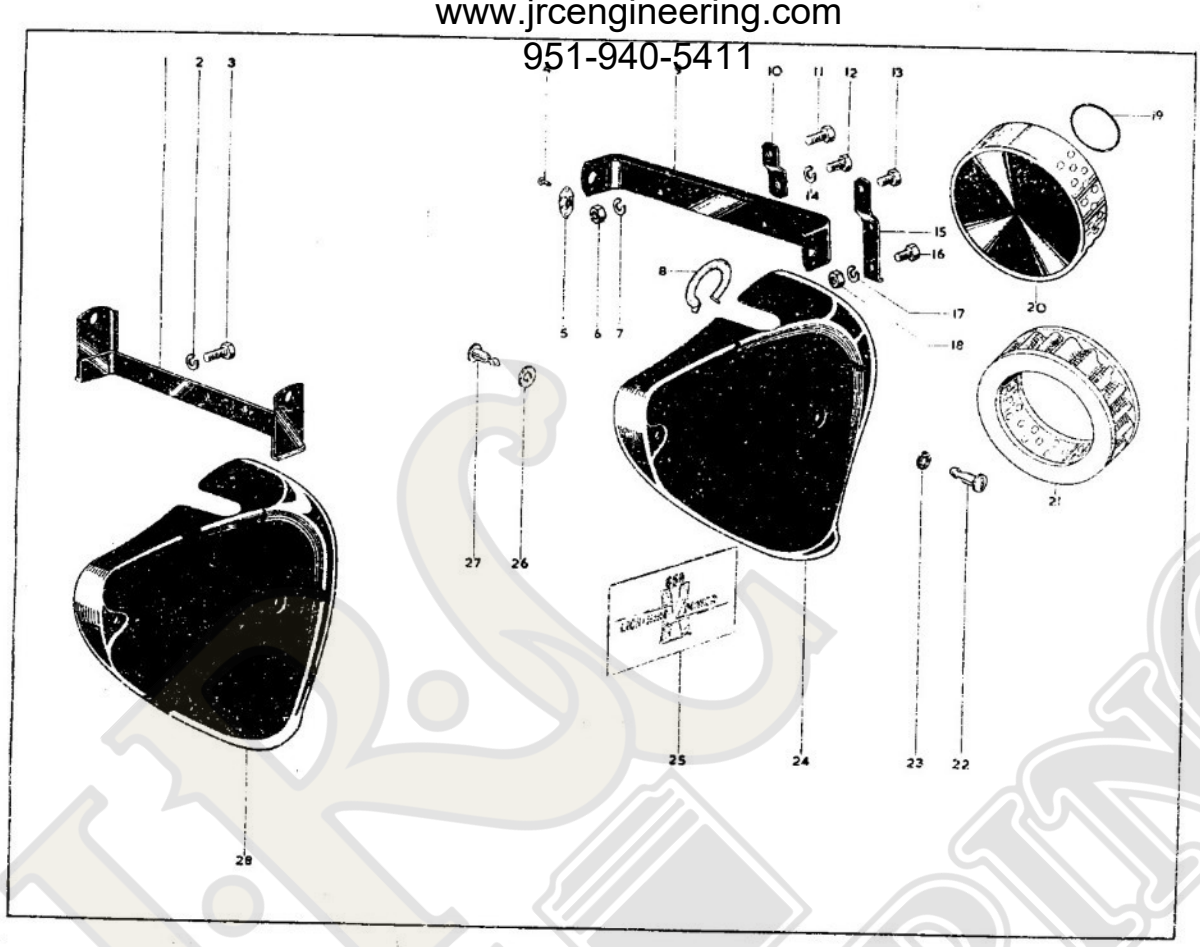

www.jrcengineering.com
951-940-5411

www.jrcengineering.com
951-940-5411

SIDECOVERS, PANNEAU LATERAL, SEITENBLECH, PANEL DE LADO

Model Modèle Typen Modelos	Spares Number No. de pièce Ersatzteil-Nr. No. de repuesto	Description	Designation	Beschreibung	Descripción	Per Set Par jeu Pr. Satz Juego de
T, R‡	1. 68-9340	Mounting Bracket	Bride	Verstrebung	Soporte	
T‡R	2. 2-1462	Spring Washer	Rondelle frein	Sicherung	Freno	2
T‡R	3. 41-7808	Bolt	Boulon	Schraube	Tornillo	2
L, S‡H	4. 68-9337	Rivet	Rivet	Niet	Remache	4
L, S‡H	5. 68-9115	'Oddie' Clip	Bride	Klammer	Grapa	2
L, S, H	6. 2-2395	Nut	Écrou	Mutter	Tuerca	2
L, S, H	7. 2-1462	Spring Washer	Rondelle frein	Sicherung	Freno	2
L, S, H	8. 68-9290	Side Buffer	Butée caoutchouc	Gummistopfen	Tope de goma	3
L, S, H	8. 68-9298	Side Buffer (left-hand)	Butée caoutchouc (gauche)	Gummistopfen (links)	Tope de goma (izquierdo)	
L, S, H	9. 68-9277	Sidecover Mounting	Support	Verstrebung	Soporte	
L, S, H	10. 68-9278	Support (left-hand)	Support (gauche)	Verstrebung (links)	Soporte (izquierdo)	
L, S, H	11. 42-6554	Bolt (left-hand)	Boulon (gauche)	Schraube (links)	Tornillo (izquierdo)	
L, S, H	12. 2-204	Bolt	Boulon	Schraube	Tornillo	
L, S, H	13. 2-204	Bolt (right-hand)	Boulon (droite)	Schraube (rechts)	Tornillo (derecho)	
L, S, H	14. 2-1462	Spring Washer	Rondelle frein	Sicherung	Freno	
L, S, H	15. 68-9279	Support (right-hand)	Support (droite)	Verstrebung (rechts)	Soporte (derecho)	
L, S, H	16. 42-6554	Bolt	Boulon	Schraube	Tornillo	
L, S, H	17. 2-1462	Spring Washer	Rondelle frein	Sicherung	Freno	
L, S, H	18. 2-2395	Nut	Écrou	Mutter	Tuerca	2
L, T, R, H, W ...	19. 68-4606	'O' Ring	Bague 'O'	'O' Ring	Anillo 'O'	
L, T, H	20. 68-4633	Air Cleaner	Filtre á air	Luftfilter	Filtro de asperacion	
R, W	20. 68-4634	Air Cleaner	Filtre á air	Luftfilter	Filtro de asperacion	
L, T, R, H, W ...	21. 19-5593	Air Cleaner Element	Elément de filtre á air	Luftfiltreinsatz	Guarnición del filtro	
L, S, H	22. 68-9223	'Oddie' Stud	Goujon	Stehbolzen	Esparago	3
L, S, H	23. 68-9226	'Oddie' Rubber	Caoutchouc	Gummi	Goma	5
L	24. 68-9307	Sidecover (left-hand)	Panneau lateral (gauche)	Seitenblech (links)	Panel de lado (izquierdo)	
L	24. *68-9478	Sidecover (left-hand)	Panneau lateral (gauche)	Seitenblech (links)	Panel de lado (izquierdo)	
S, H	24. *68-9471	Sidecover (left-hand)	Panneau lateral (gauche)	Seitenblech (links)	Panel de lado (izquierdo)	
S	24. 68-9496	Sidecover (left-hand)	Panneau lateral (gauche)	Seitenblech (links)	Panel de lado (izquierdo)	
L	24. 68-9281	Sidecover (right-hand)	Panneau lateral (droite)	Seitenblech (rechts)	Panel de lado (derecho)	
L	24. *68-9479	Sidecover (right-hand)	Panneau lateral (droite)	Seitenblech (rechts)	Panel de lado (derecho)	
S, H	24. *68-9472	Sidecover (right-hand)	Panneau lateral (droite)	Seitenblech (rechts)	Panel de lado (derecho)	
S	24. 68-9497	Sidecover (right-hand)	Panneau lateral (droite)	Seitenblech (rechts)	Panel de lado (derecho)	
L	25. 68-9448	Transfer	Transférer	Abziehbild	Transferir	2
L, S, H	26. 68-9287	'Oddie' Stud (left-hand rear)	Goujon (gauche arrière)	Stehbolzen (links hinter)	Esparago (izquierdo trasera)	
L, S, H	27. 68-9227	'Oddie' Rubber	Caoutchouc	Gummi	Goma	
R	28. 68-9468	Transfer	Transférer	Abziehbild	Transferir	2
T	28. 68-9469	Transfer	Transférer	Abziehbild	Transferir	2
R	28. †68-9480	Sidecover (left-hand)	Panneau lateral (gauche)	Seitenblech (links)	Panel de lado (izquierdo)	
T	28. *68-9474	Sidecover (left-hand)	Panneau lateral (gauche)	Seitenblech (links)	Panel de lado (izquierdo)	
R	28. †68-9481	Sidecover (right-hand)	Panneau lateral (droite)	Seitenblech (rechts)	Panel de lado (derecho)	
T	28. *68-9475	Sidecover (right-hand)	Panneau lateral (droite)	Seitenblech (rechts)	Panel de lado (derecho)	
T	28. ‡68-9490	Sidecover (left-hand)	Panneau lateral (gauche)	Seitenblech (links)	Panel de lado (izquierdo)	
T	28. ‡68-9491	Sidecover (right-hand)	Panneau lateral (droite)	Seitenblech (rechts)	Panel de lado (derecho)	
T	28. 68-9494	Sidecover (left-hand)	Panneau lateral (gauche)	Seitenblech (links)	Panel de lado (izquierdo)	
T	28. 68-9495	Sidecover (right-hand)	Panneau lateral (droite)	Seitenblech (rechts)	Panel de lado (derecho)	
R	28. 68-9345	Sidecover (left-hand)	Panneau lateral (gauche)	Seitenblech (links)	Panel de lado (izquierdo)	
R	28. 68-9348	Sidecover (right-hand)	Panneau lateral (droite)	Seitenblech (rechts)	Panel de lado (derecho)	
		*U.S.A.	*U.S.A.	*U.S.A.	*U.S.A.	
		†East U.S.A.	†L'Amerique de d'est.	†Östl Teilvon U.S.A.	†América del este.	
		‡West U.S.A.	‡L'Amérique de l'ouest.	‡Westl. Teil von U.S.A.	‡América del oeste.	

www.jrcengineering.com
951-940-5411

www.jrcengineering.com
951-940-5411

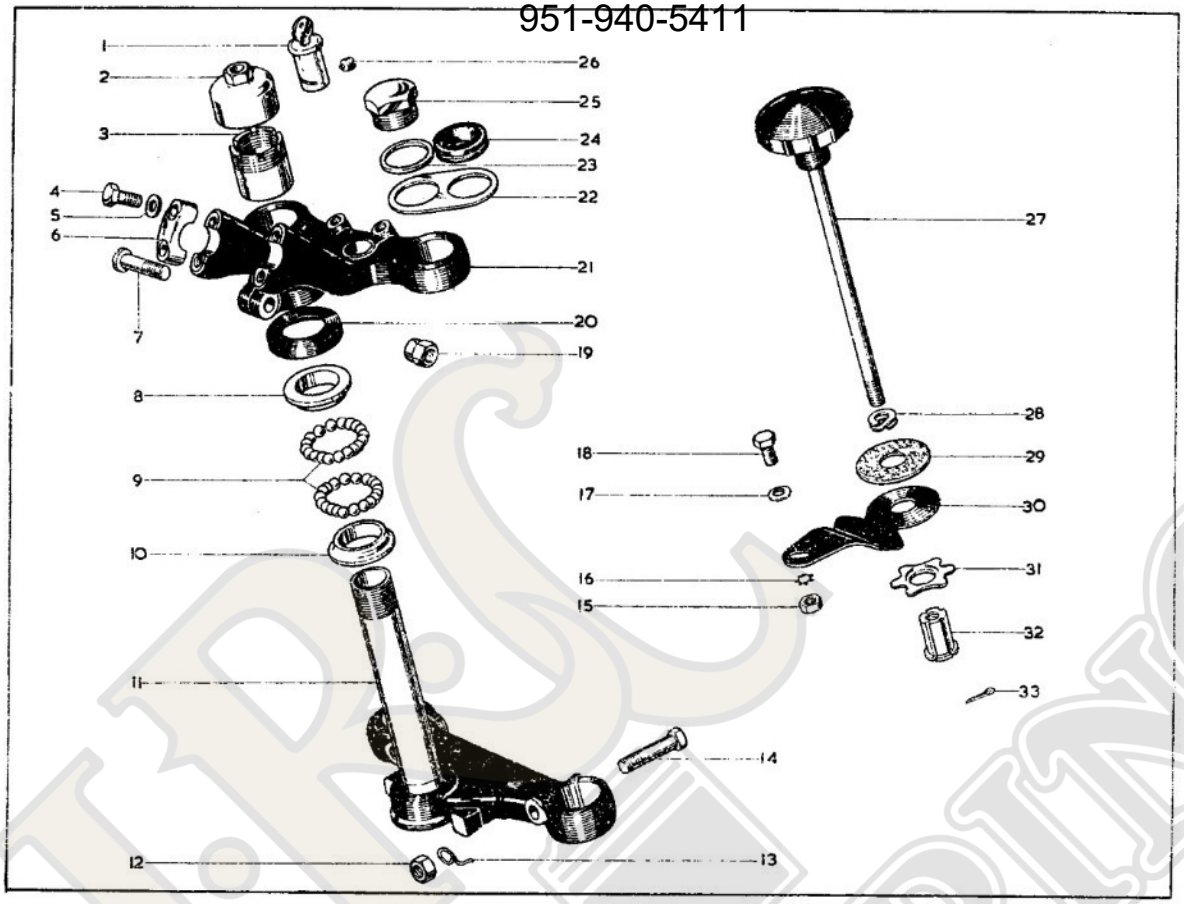

www.jrcengineering.com
951-940-5411

www.jrcengineering.com
951-940-5411

STEERING, DIRECTION, LENKUNG, DIRECCION

Model / Modèle / Typen / Modelos		Spares Number / No. de pièce / Ersatzteil-Nr. / No. de repuesto	Description	Designation	Beschreibung	Descripción	Per Set / Par jeu / Pr. Satz / Juego de
L, S, T, R, H, W	...	1. *68–5050	Steering Lock	Serrure et clef	Schloss mit Schlüssel	Cerradura y llave	
L, S, T, R, H, W	...	2. 67–5024	Cap	Chapeau	Abdeckkappe	Tapón	
L, S, T, R, H, W	...	3. 67–5023	Adjusting Sleeve	Douille	Büchse	Casquillo	
L, S, T, R, H, W	...	4. 68–5056	Bolt	Boulon	Schraube	Tornillo	4
L, S, T, R, H, W	...	5. 15–5155	Washer	Rondelle	Scheibe	Arandela	4
L, S, T, R, H, W	...	6. 65–5333	Handlebar Clip	Bride	Klammer	Grapa	2
L, S, T, R, H, W	...	7. 27–5135	Bolt	Boulon	Schraube	Tornillo	
L, S, T, R, H, W	...	8. 65–5126	Cone (top)	Cone (dessus)	Konus (oben)	Cona (superior)	
L, S, T, R, H, W	...	9. 89–5015	Ball	Bille	Kugel	Bola	40
L, S, T, R, H, W	...	10. 65–5127	Cone (bottom)	Cone (bas)	Konus (unter)	Cona (inferior)	
L, S, T, R, H, W	...	11. 68–5174	Bottom Yoke	Attache inférieur te de fourche	Unterjoch	Horqueta inferior	
L, S, T, R, H, W	...	12. 46–6	Nut	Écrou	Mutter	Tuerca	2
L, S, T, R, H, W	...	13. 40–5090	Cable Clip	Attache pour câble	Kabelklemme	Abrazadera de cable	
L, S, T, R, H, W	...	14. 68–5180	Bolt	Boulon	Schraube	Tornillo	2
L, S, T, R, H, W	...	15. 2–49	Nut	Écrou	Mutter	Tuerca	
L, S, T, R, H, W	...	16. 36–382	Lockwasher	Rondelle frein	Sicherung	Freno	
L, S, T, R, H, W	...	17. 2–923	Washer	Rondelle	Scheibe	Arandela	
L, S, T, R, H, W	...	18. 42–9169	Bolt	Boulon	Schraube	Tornillo	
L, S, T, R, H, W	...	19. 64–6016	Nut	Écrou	Mutter	Tuerca	
L, S, T, R, H, W	...	20. 66–5204	Dust Cap	Chapeau	Abdeckkappe	Tapón	
L, S, T, R, H, W	...	21. 68–5129	Top Yoke	Tête de fourche	Oberjoch	Horqueta superior	
L, S, T, R, H, W	...	22. †68–5137	Cable Guide	Guide pour câble	Kabelführung	Guia de cable	2
L, S, T, R, H, W	...	23. 65–5332	Washer	Rondelle	Scheibe	Arandela	2
L, S, T, R, H, W	...	24. †76–9325	Grommet	Rondelle capuchon	Tülle	Manuera	2
L, S, T, R, H, W	...	25. 41–5146	Nut	Écrou	Mutter	Tuerca	2
L, S, T, R, H, W	...	26. 65–5446	Grub Screw	Vis sans tête	Madenschraube	Tornillo prisoniero	
L, S, T, R, H, W	...	27. 67–5021	Damper Rod	Système de réglage	Einstellschraube	Tornillo de ajuste	
L, S, T, R, H, W	...	28. 24–6035	Spring Washer	Rondelle frein	Sicherung	Freno	
L, S, T, R, H, W	...	29. 65–5380	Friction Washer	Rondelle	Scheibe	Arandela	
L, S, T, R, H, W	...	30. 68–5150	Anchor Plate	Plaque de ancrage	Ankerplatte	Soporte	
L, S, T, R, H, W	...	31. 25–5247	Star Washer	Rondelle en etoile	Sicherung	Freno	
L, S, T, R, H, W	...	32. 65–5328	Damper Centre	Écrou à collet	Halsmutter	Tuerca de collar	
L, S, T, R, H, W	...	33. 35–705	Split Pin	Goupille fendue	Splint	Chaveta hendida	

*See page 8. *Voyez page 8. *Siehe Seite 8. *Vide pagina 8.
†U.S.A. only. † Seulement pour les Etats Unis † Nur für die Vereinigten Staaten † Solamente para los Estados Unidos

www.jrcengineering.com
951-940-5411

www.jrcengineering.com
951-940-5411

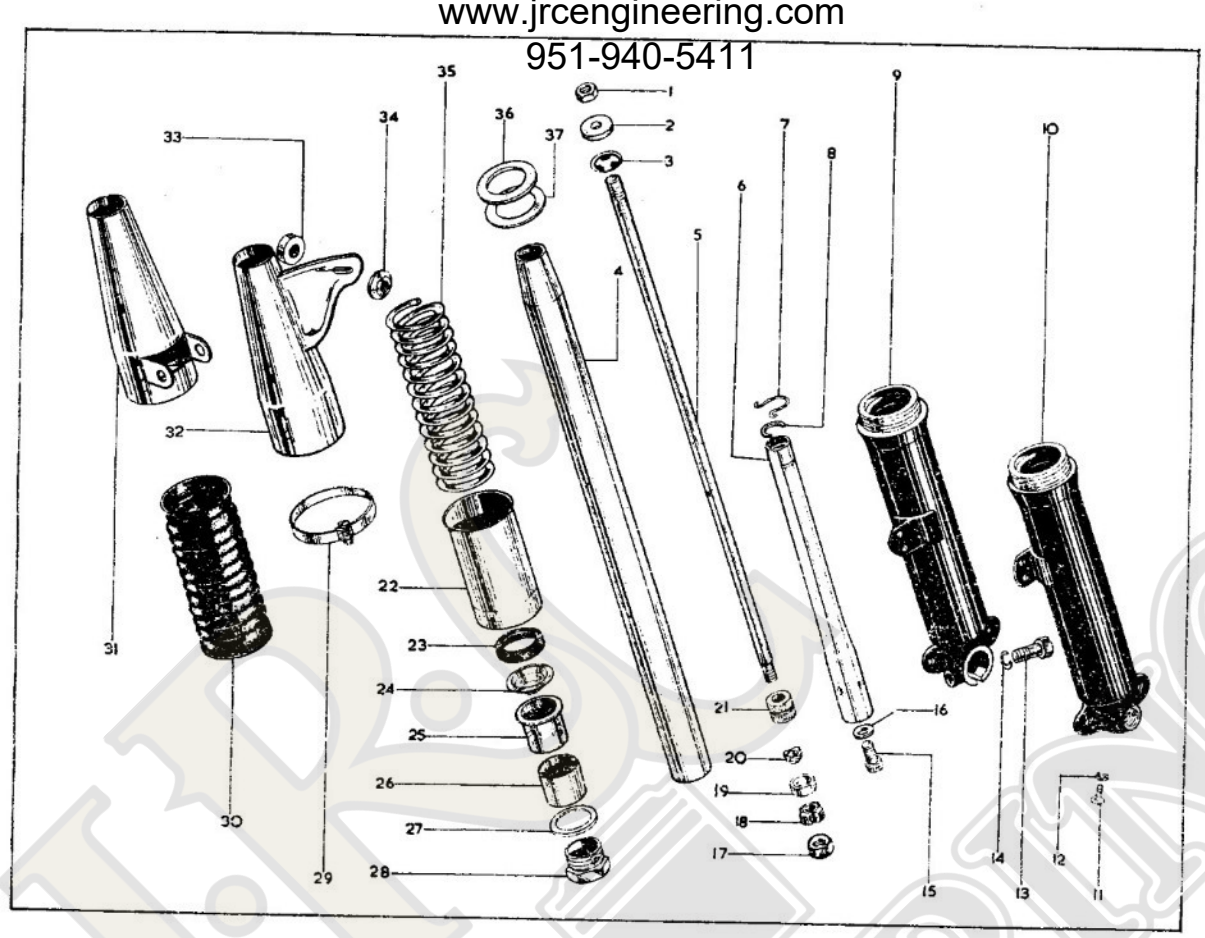

www.jrcengineering.com
951-940-5411

www.jrcengineering.com
951-940-5411

FRONT FORK, FOURCHE AVANT, VORDERGABEL, HORQUILLA DELANTERA

Model / Modèle / Typen / Modelos	Spares Number / No. de pièce / Ersatzteil-Nr. / No. de repuesto	Description	Designation	Beschreibung	Descripción	Per Set / Par jeu / Pr. Satz / Juego de
L, S, T, R, H, W ...	1. 2-49	Nut	Écrou	Mutter	Tuerca	2
L, S, T, R, H, W ...	2. 68-5170	Rubber Washer	Rondelle caoutchouc	Gummischeibe	Arandela de goma	2
L, S, T, R, H, W ...	3. 68-5171	Retaining Washer	Rondelle frein	Sicherung	Freno	2
L, S, T, R, H, W ...	4. 68-5144	Shaft	Arbre	Welle	Arból	2
L, S, T, R, H, W ...	5. 68-5143	Damper Rod	Tige d'amortisseur	Dämpferzugstange	Varilla de amortiguador	2
L, S, T, R, H, W ...	6. 41-5124	Damper Tube	Tube d'amortisseur	Dämpferrohr	Tubo de amortiguador	2
L, S, T, R, H, W ...	7. 41-5135	Circlip	Arrêtoir	Sprengring	Freno	2
L, S, T, R, H, W ...	8. 41-5143	Circlip	Arrêtoir	Sprengring	Freno	2
L, S, T, R, H, W ...	9. 68-5194	Sliding Tube (left-hand)	Tube coulissant (gauche)	Scheiberohr (links)	Tubo deslizando (izquierdo)	
L, S, T, R, H, W ...	10. 68-5195	Sliding Tube (right-hand)	Tube coulissant (droite)	Scheiberohr (rechts)	Tubo deslindo (derecho)	
L, S, T, R, H, W ...	11. 41-5141	Plug	Bouchon	Stopfen	Tapón	2
L, S, T, R, H, W ...	12. 68-5198	Washer	Rondelle	Scheibe	Arandela	2
L, S, T, R, H, W ...	13. 65-5295	Bolt	Boulon	Schraube	Tornillo	
L, S, T, R, H, W ...	14. 2-2903	Washer	Rondelle	Scheibe	Arandela	
L, S, T, R, H, W ...	15. 41-5138	Bolt	Boulon	Schraube	Tornillo	2
L, S, T, R, H, W ...	16. 41-5145	Washer	Rondelle	Scheibe	Arandela	2
L, S, T, R, H, W ...	17. 40-414	Nut	Écrou	Mutter	Tuerca	2
L, S, T, R, H, W ...	18. 41-5134	Valve Seat	Siége de clapet	Klappensitz	Asiento de la válvula	2
L, S, T, R, H, W ...	19. 41-5139	Damper Valve	Soupape amortisseur	Dämpferventil	Válvula de amortiguador	2
L, S, T, R, H, W ...	20. 41-5140	Valve Collar	Bague d'arrêt	Stellring	Anillo móvil asprisionado	2
L, S, T, R, H, W ...	21. 41-5144	Bush	Douille	Büchse	Casquillo	2
L, S, T, R, H, W ...	22. 41-5142	Oil Seal Holder	Boîtier de joint d'huile	Dichtring Gehäuse	Caja reten de aceite	2
L, S, T, R, H, W ...	23. 65-5451	Oil Seal	Joint d'huile	Dichtring	Reten de aceite	2
L, S, T, R, H, W ...	24. 68-5134	Spacer	Entretoise	Distanzbüchse	Espaciador	2
L, S, T, R, H, W ...	25. 65-5424	Bush (upper)	Douille (supérieur)	Büchse (oben)	Casquillo (superior)	2
L, S, T, R, H, W ...	26. 29-5347	Bush (lower)	Douille (inférieur)	Büchse (unten)	Casquillo (inferior)	2
L, S, T, R, H, W ...	27. 29-5338	Washer	Rondelle	Scheibe	Arandela	
L, S, T, R, H, W ...	28. 41-5130	Plug	Bouchon	Stopfen	Tapón	2
L, S, T, R, H, W ...	29. 42-5323	Clip	Bride	Klammer	Grapa	2
L, S, T, R, H, W ...	30. 42-5320	Bellows	Gaine souple d'étanchéité	Beigsame Dichtungschülle	Vaina flexible de cierre hermético.	2
H, W	31. 68-5178	Fork Sleeve	Douille	Büchse	Casquillo	2
L, S, T, R	32. 68-5177	Fork Sleeve (right-hand)	Douille (droite)	Büchse (rechts)	Casquillo (derecho)	
L, S, T, R	32. 68-5176	Fork Sleeve (left-hand)	Douille (gauche)	Büchse (links)	Casquillo (izquierdo)	
L, S, T, R	33. 68-5108	Spacer	Entretoise	Distanzbüchse	Espaciador	2
L, S, T, R	34. 68-5104	Washer	Rondelle	Scheibe	Arandela	2
L, S, T, R, H, W ...	35. 89-5036	Spring (solo)	Ressort (solo)	Feder (solo)	Resorte (solo)	2
L, S, T, R	35. 42-5145	Spring (sidecar)	Ressort (side-car)	Feder (beiwagen)	Resorte (side-car)	2
L, S, T, R, H, W ...	36. 47-5065	Sealing Washer	Joint d'étanchéité	Dichtung	Ovalillo de cierre hermético	2
L, S, T, R, H, W ...	37. 47-5064	Retaining Washer	Rondelle frein	Sicherung	Freno	4

www.jrcengineering.com
951-940-5411

www.jrcengineering.com
951-940-5411

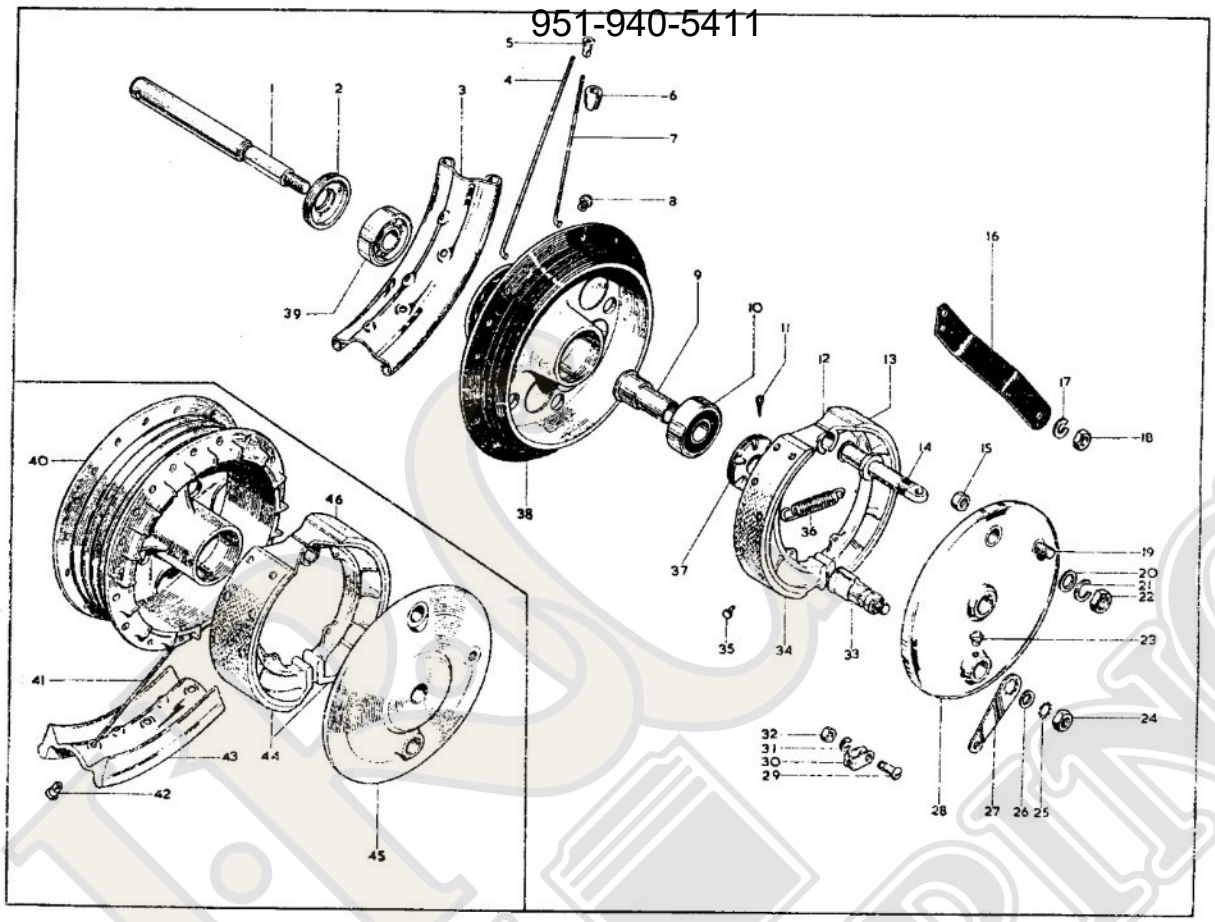

www.jrcengineering.com
951-940-5411

www.jrcengineering.com
951-940-5411

FRONT WHEEL, ROUE AVANT, VORDERRAD, RUEDA DELANTERA

Model Modèle Typen Modelos	Spares Number No. de pièce Ersatzteil-Nr. No. de repuesto	Description	Designation	Beschreibung	Descripción	Per Set Par jeu Pr. Satz Juego de
L, S, T, R, H, W ...	1. 67–5566	Spindle	Arbre	Welle	Arbol	
L, S, T, R, H, W ...	2. 68–5551	Lock Ring	Arrêtoir	Sicherung	Freno	
L, T, R, H, W ...	3. 68–5556	Rim (WM2–19)	Jante (WM2–19)	Felge (WM2–19)	Llanta (WM2–19)	
H (West U.S.A.) ...	3. 68–5558	Rim (WM3–19)	Jante (WM3–19)	Felge (WM3–19)	Llanta (WM3–19)	
L, S, T, R, H, W ...	4. 67–5545	Spoke (long)	Rayon (longue)	Speiche (lang)	Raio (largo)	20
L, S, T, R, H, W ...	5. 27–6810	Nipple	Écrou de rayon	Nippel	Tuerca	40
L, S, T, R, H, W ...	6. 42–5873	Balance Weight (¾")	Masse d'équillibrage (19.05 mm.)	Gegengewicht (19.05 mm.)	Masa de equilibrio (19.05 mm.)	as reqd.
L, S, T, R, H, W ...	6. 42–5875	Balance Weight (1")	Masse d'équillibrage (25.4 mm.)	Gegengewicht (25.4 mm.)	Masa de equilibrio (25.4 mm.)	as reqd.
L, S, T, R, H, W ...	7. 67–5544	Spoke (short)	Rayon (court)	Speiche (kurz)	Raio (corto)	20
L, S, T, R, H, W ...	8. 28–2080	Grease Nipple	Graisseur	Schmiernippel	Engrasador	
L, S, T, R, H, W ...	9. 67–5565	Spindle Sleeve	Douille	Büchse	Casquillo	
L, S, T, R, H, W ...	10. 41–6016	Bearing	Roulement	Lager	Rolamiento	
L, S, T, R, H, W ...	11. 35–701	Split Pin	Goupille fendue	Splint	Chaveta hendida	2
L, T, R, H, W ...	12. 68–5541	Brake Shoe (leading 8")	Segment de frein (203.2 mm.)	Bremsbacke (203.2 mm.)	Zapata (203.2 mm.)	
L, T, R, H, W ...	13. 19–7732	Brake Lining	Garniture de frein	Bremsbelag	Guarnición	2
L, T, R, H, W ...	14. 65–5576	Fulcrum Pin	Goupille de butée	Drehbolzen	Espiga	
S	14. 42–5562	Fulcrum Pin	Goupille de butée	Drehbolzen	Espiga	
L, S, T, R, H, W ...	15. 24–5860	Locknut	Écrou de blocage	Gegenmutter	Tuerca de fijación	
L, T, R, H, W ...	16. 42–5520	Anchor Strap	Bride d'ancrage	Ankerhalterung	Anclaje de freno	
S	16. 67–5578	Anchor Strap	Bride d'ancrage	Ankerhalterung	Anclaje de freno	
L, S, T, R, H, W ...	17. 15–716	Washer	Rondelle	Scheibe	Arandela	
L, S, T, R, H, W ...	18. 15–541	Nut	Écrou	Mutter	Tuerca	
L, S, T, R, H, W ...	19. 67–5577	Stud	Goujon	Stehbolzen	Esparago	
L, S, T, R, H, W ...	20. 25–6014	Washer	Rondelle	Scheibe	Arandela	
L, S, T, R, H, W ...	21. 35–37	Spring Washer	Rondelle frein	Sicherung	Freno	
L, S, T, R, H, W ...	22. 42–5883	Nut	Écrou	Mutter	Tuerca	
L, S, T, R, H, W ...	23. 28–2080	Grease Nipple	Graisseur	Schmiernippel	Engrasador	
L, S, T, R, H, W ...	24. 2–440	Nut	Écrou	Mutter	Tuerca	
L, S, T, R, H, W ...	25. 66–4708	Lockwasher	Rondelle frein	Sicherung	Freno	

www.jrcengineering.com
951-940-5411

www.jrcengineering.com
951-940-5411

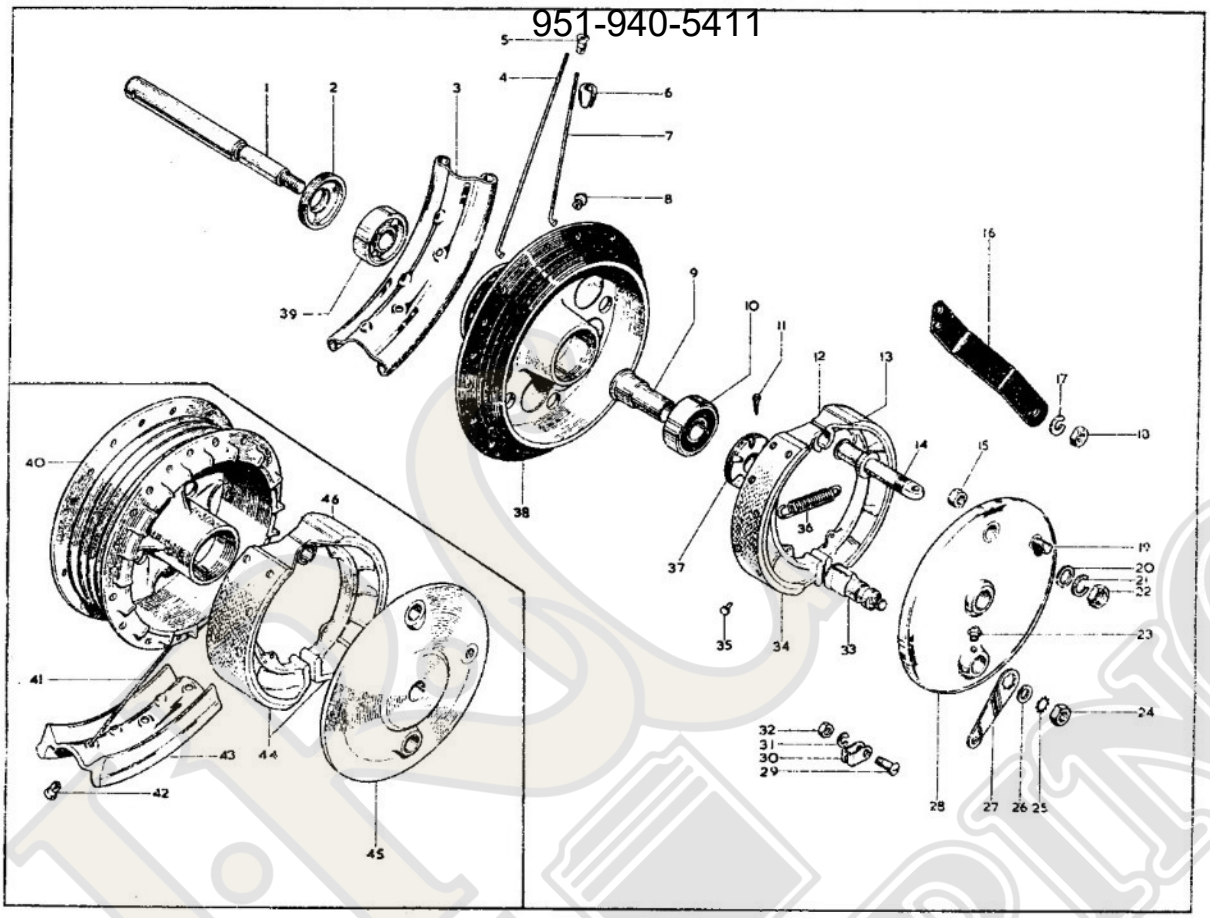

www.jrcengineering.com
951-940-5411

www.jrcengineering.com
951-940-5411

FRONT WHEEL, ROUE AVANT, VORDERRAD, RUEDA DELANTERA

Model Modèle Typen Modelos	Spares Number No. de pièce Ersatzteil-Nr. No. de repuesto	Description	Designation	Beschreibung	Descripción	Per Set Par jeu Pr. Satz Juego de
L, S, T, R, H, W ...	26. 15-431	Washer	Rondelle	Scheibe	Arandela	
L, S, T, R, H, W ...	27. 65-5907	Operating Lever	Levier de came de frein	Bremsnockenhebel	Palanca de freno	
L, S, T, R, H, W ...	28. 67-5555	Cover Plate	Plaque couvercle	Abdeckplatte	Tapa del cojinete	
L, S, T, R, H, W ...	29. 2-510	Screw	Vis	Schraube	Tornillo	
L, S, T, R, H, W ...	30. 29-5871	Toggle	Genouillére	Knebelgelenk	Junta de codillo	
L, S, T, R, H, W ...	31. 2-1462	Spring Washer	Rondelle frein	Sicherung	Freno	
L, S, T, R, H, W ...	32. 2-443	Nut	Écrou	Mutter	Tuerca	
L, T, R, H, W ...	33. 67-5572	Cam Spindle	Came de frein	Bremsnocke	Llave de freno	
S	33. 42-5567	Cam Spindle	Came de frein	Bremsnocke	Llave de freno	
L, T, R, H, W ...	34. 68-5543	Brake Shoe (trailing 8")	Segment de frein (203.2 mm.)	Bremsbacke (203.2 mm.)	Zapata (203.2 mm.)	
L, S, T, R, H, W ...	35. 67-5575	Rivet	Rivet	Niet	Remache	14
L, T, R, H, W ...	36. 65-5904	Spring	Ressort	Feder	Resorte	2
S	36. 35-6440	Spring	Ressort	Feder	Resorte	2
L, S, T, R, H, W ...	37. 68-5552	Lockring	Arrêtoir	Sicherung	Freno	
L, S, T, R, H, W ...	38. 68-5535	Hub complete (8")	Moyeau complet (203.2 mm.)	Vorderradnabe komplett (203.2 mm.).	Cubo completo (203.2 mm.)	
L, S, T, R, H, W ...	39. 41-6016	Bearing	Roulement	Lager	Rolamiento	
S	40. 42-5569	Hub complete (190 mm.)	Moyeau complet (190 mm.)	Vorderradnabe komplett (190 mm.).	Cubo completo (190 mm.)	
S	41. 42-5552	Spoke	Rayon	Speiche	Raio	40
S	42. 27-6810	Nipple	Écrou de rayon	Nippel	Tuerca	40
S	43. 42-5905	Rim (WM2-19 alloy)	Jante (WM2-19 allaige)	Felge (WM2-19 Legierung)	Llante (WM2-19 aluminio)	
S	44. 42-5564	Brake Shoe (190 mm.)	Segment de frein (190 mm.)	Bremsbacke (190 mm.)	Zapata (190 mm.)	2
S	45. 42-5560	Anchor Plate	Plaque d'ancrage	Ankerplatte	Soporte	
S	46. 19-7708	Brake Lining	Garniture de frein	Bremsbelag	Guarnición	2
L, T, R, H, W ...	68-5555	Front Wheel complete (8")	Roue avant complet (203.2 mm.)	Vorderrad komplett (203.2 mm.)	Rueda delantera completo (203.2 mm.)	
S	42-5904	Front Wheel complete (190 mm.)	Roue avant complet (190 mm.)	Vorderrad komplett (190 mm.)	Rueda delantera completo (190 mm.)	
H (West U.S.A.) ...	68-5557	Front Wheel complete (WM3-19).	Roue avant complet (WM3-19).	Vorderrad komplett (WM3-19).	Rueda delantera completo (WM3-19).	

www.jrcengineering.com
951-940-5411

www.jrcengineering.com
951-940-5411

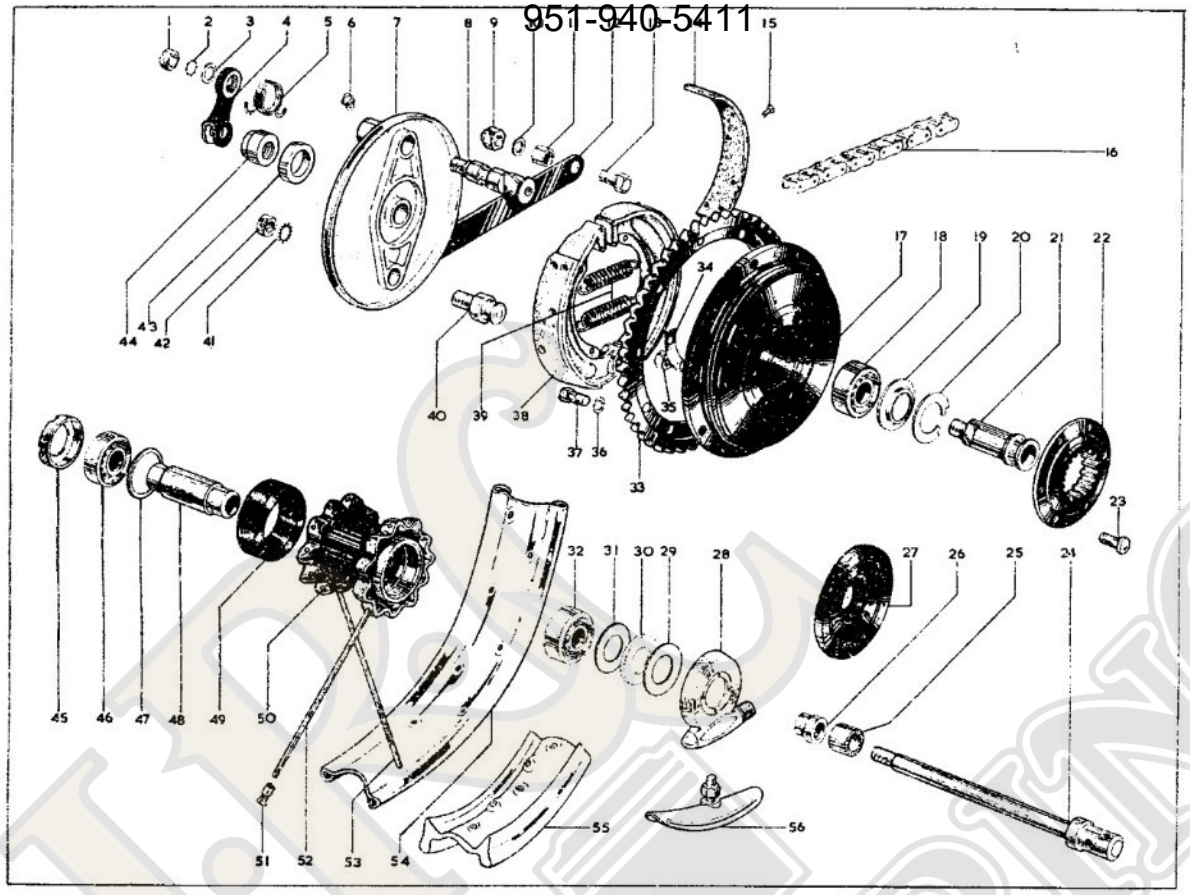

58

www.jrcengineering.com
951-940-5411

www.jrcengineering.com
951-940-5411

REAR WHEEL, ROUE ARRIÈRE, HINTERRAD, RUEDA TRASERA

Model Modèle Typen Modelos	Spares Number No. de pièce Ersatzteil-Nr. No. de repuesto	Description	Designation	Beschreibung	Descripción	Per Set Par jeu Pr. Satz Juego de
L, S, T, R, H, W ...	1. 2-440	Nut	Écrou	Mutter	Tuerca	
L, S, T, R, H, W ...	2. 66-4708	Lockwasher	Rondelle frein	Sicherung	Freno	
L, S, T, R, H, W ...	3. 15-431	Washer	Rondelle	Scheibe	Arandela	
L, S, T, R, H, W ...	4. 42-6045	Brake Lever	Levier de came de frein	Bremsnockenhebel	Palanca de freno	
L, S, T, R, H, W ...	5. 68-6134	Return Spring	Ressort	Feder	Resorte	
L, S, T, R, H, W ...	6. 28-2080	Grease Nipple	Graisseur	Schmiernippel	Engrasador	
L, S, T, R, H, W ...	7. 68-6130	Cover Plate	Plaque couvercle	Abdeckplatte	Tapa del cojinete	
L, S, T, R, H, W ...	8. 42-6034	Cam Spindle	Came de frein	Bremsnocke	Llave de freno	
L, S, T, R, H, W ...	9. 42-4475	Nut	Écrou	Mutter	Tuerca	
L, S, T, R, H, W ...	10. 2-2138	Washer	Rondelle	Scheibe	Arandela	2
L, S, T, R, H, W ...	11. 40-4908	Distance Piece	Entretoise	Distanzrohr	Distanciador	
L, S, T, R, H, W ...	12. 42-6036	Anchor Strap	Bride d'ancrage	Ankerhalterung	Anclaje de freno	
L, S, T, R, H, W ...	13. 68-6064	Bolt	Boulon	Schraube	Tornillo	
L, S, T, R, H, W ...	14. 19-7717	Brake Lining	Garniture de frein	Bremsbelag	Guarnición	2
L, S, T, R, H, W ...	15. 35-6436	Rivet	Rivet	Niet	Remache	14
L, T, R	16. 19-8681	Chain (106 pitch)	Chaîne (106 p.)	Kette (106 p.)	Cadena (106 p.)	
S	16. 19-8638	Chain (107 pitch)	Chaîne (107 p.)	Kette (107 p.)	Cadena (107 p.)	
H, W sidecar ...	16. 19-8682	Chain (105 pitch)	Chaîne (105 p.)	Kette (105 p.)	Cadena (105 p.)	
L, S, T, R, H, W ...	17. 68-6116	Brake Drum	Tambour de frein	Bremstrommel	Tambor del freno	
L, S, T, R, H, W ...	18. 65-2645	Bearing	Roulement	Lager	Rolamiento	
L, S, T, R, H, W ...	19. 68-6131	Shim	Rondelle d'épaisseur	Augleichsscheibe	Espesor	
L, S, T, R, H, W ...	20. 65-2240	Circlip	Arrêtoir	Sprengring	Freno	
L, S, T, R, H, W ...	21. 68-6121	Spindle	Arbre	Welle	Arbol	
L, S, T, R, H, W ...	22. 42-6019	Driving Flange	Flasque	Flansch	Gualderas	
L, S, T, R, H, W ...	23. 67-6038	Bolt	Boulon	Schraube	Tornillo	6
L, S, T, R, H, W ...	24. 68-6120	Spindle	Arbre	Welle	Arbol	
L, S, T, R, H, W ...	25. 68-6110	Distance Piece (right-hand)	Entretoise (droite)	Distanzrohr (rechts)	Distanciador (derecho)	
L, S, T, R, H, W ...	26. 41-6019	Collar (inner)	Bague d'arrêt (intérieur)	Stellring (innen)	Anillo móvil aprisionado (interior)	
L, S, T, R	27. 68-6142	End Cover	Chapeau	Abschlüsskappe	Tapa cerradora	
H, W	27. 68-6102	End Cover	Chapeau	Abschlüsskappe	Tapa cerradora	
L, S, T, R	28. 19-9217	Speedometer Gearbox (m.p.h. 1.25:1).	Entrainement du compteur (m.p.h. 1.25:1).	Tachoantrieb (m.p.h. 1.25:1)	Accionamiento del velocimetro (m.p.h. 1.25:1).	

www.jrcengineering.com
951-940-5411

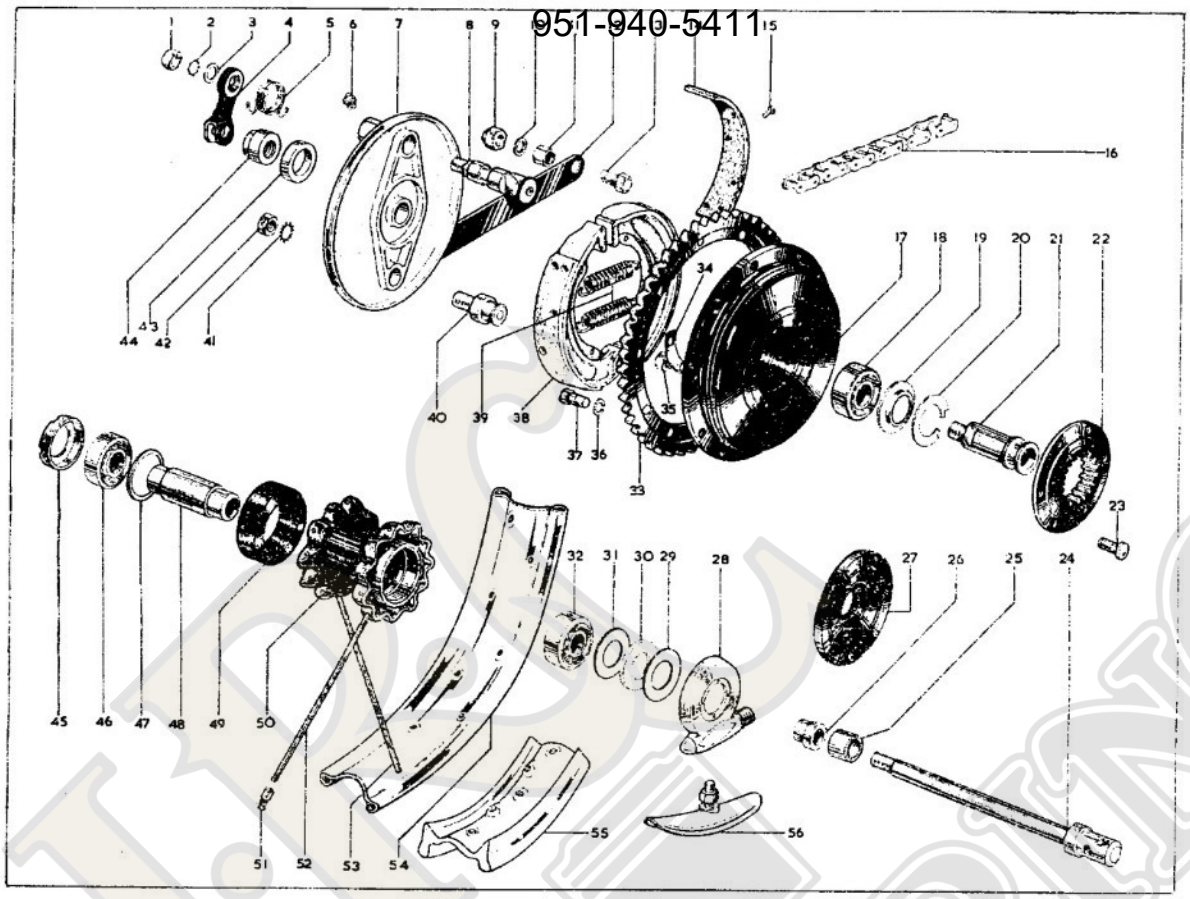
1
2
3
4
5
6
7
8
9
10
11
12
13
14
15
16
17
18
19
20
21
22
23
24
25
26
27
28
29
30
31
32
33
34
35
36
37
38
39
40
41
42
43
44
45
46
47
48
49
50
51
52
53
54
55
56

(61)

www.jrcengineering.com
951-940-5411

REAR WHEEL, ROUE ARRIÈRE, HINTERRAD, RUEDA TRASERA

Model / Modèle / Typen / Modelos	Spares Number / No. de pièce / Ersatzteil-Nr. / No. de repuesto	Description	Designation	Beschreibung	Descripción	Per Set / Par jeu / Pr. Satz / Juego de
L, S, T, R, H, W ...	28. 19-9212	Speedometer Gearbox (k.p.h. 2.0:1).	Entraînement du compteur (k.p.h. 2.0:1).	Tachoantrieb (k.p.h. 2.0:1)	Accionamiento del velocímetro (k.p.h. 2.0:1).	
L, S, T, R, H, W ...	**29.** 41-6021	Retainer	Arrêtoir	Sicherung	Freno	
L, S, T, R, H, W ...	**30.** 65-5886	Felt Washer	Rondelle feutre	Filzscheibe	Arandela de fieltro	
L, S, T, R, H, W ...	**31.** 65-5887	Retainer	Arrêtoir	Sicherung	Freno	
L, S, T, R, H, W ...	**32.** 65-5883	Bearing	Roulement	Lager	Rolamiento	
L, S, T, R, H, W ...	**33.** 68-6088	Chainwheel (47T)	Pignon de chaîne (D-47)	Kettenrad (Z-47)	Piñón de cadena (D-47)	
L, S, T, R, H, W ...	**34.** 68-6135	Locking Plate	Plaque de blocage	Sicherung	Placa cerradora	3
L, S, T, R, H, W ...	**35.** 2-452	Nut	Écrou	Mutter	Tuerca	6
L, S, T, R, H, W ...	**36.** 68-6092	Washer	Rondelle	Scheibe	Arandela	10
L, S, T, R, H, W ...	**37.** 68-6095	Bolt	Boulon	Schraube	Tornillo	10
L, S, T, R, H, W ...	**38.** 68-5940	Brake Shoe	Segment de frein	Bremsbacke	Zapata	2
L, S, T, R, H, W ...	**39.** 65-5904	Spring	Ressort	Feder	Resorte	2
L, S, T, R, H, W ...	**40.** 68-6133	Fulcrum Pin	Goupille de butée	Drehbolzen	Espiga	
L, S, T, R, H, W ...	**41.** 65-5111	Lockwasher	Rondelle frein	Sicherung	Freno	
L, S, T, R, H, W ...	42. 24-7000	Nut	Écrou	Mutter	Tuerca	
L, S, T, R, H, W ...	**43.** 68-6132	Spacer	Entretoise	Distanzrohr	Distanciador	
L, S, T, R, H, W ...	44. 68-6100	Spindle Nut	Écrou	Mutter	Tuerca	
L, S, T, R, H, W ...	45. 68-6081	Retainer	Arrêtoir	Sicherung	Freno	
L, S, T, R, H, W ...	**46.** 65-5883	Bearing	Roulement	Lager	Rolamiento	
L, S, T, R, H, W ...	**47.** 65-5884	Thrust Washer	Rondelle de butée	Druckscheibe	Anillo de empuje	
L, S, T, R, H, W ...	48. 67-6027	Sleeve	Douille	Büchse	Casquillo	
L, S, T, R, H, W ...	**49.** 67-6051	Rubber Sleeve	Douille caoutchouc	Gummimuffe	Manguita de goma	
L, S, T, R, H, W ...	**50.** 68-6114	Rear Hub complete	Moyeu de roue arrière complet	Hinterradnabe komplett	Cubo de rueda trasera completo	
L, S, T, R, H, W ...	51. 27-6810	Nipple	Écrou de rayon	Nippel	Tuerca	40
L, S, T, R, H, W ...	52. 42-6012	Spoke (right-hand)	Rayon (droite)	Speiche (rechts)	Raio (derecho)	20
L, S, T, R, H, W ...	**53.** 42-6011	Spoke (left-hand)	Rayon (gauche)	Speiche (links)	Raio (izquierdo)	20
L, T, R, H, W ...	**54.** 42-6371	Rim (WM3-18 steel)	Jante (WM3-18 acier)	Felge (WM3-18 stahl)	Llanta (WM3-18 acero)	
S	**55.** 63-6086	Rim (WM3-18 alloy)	Jante (WM3-18 allaige)	Felge (WM3-18 legierung)	Llanta (WM3-18 aluminio)	
L, T, R, H, W ...	**56.** 68-9575	Security Bolt	Boulon de sûreté	Sicherheitsbolzen	Perno de seguridad	2

www.jrcengineering.com
951-940-5411

www.jrcengineering.com
951-940-5411

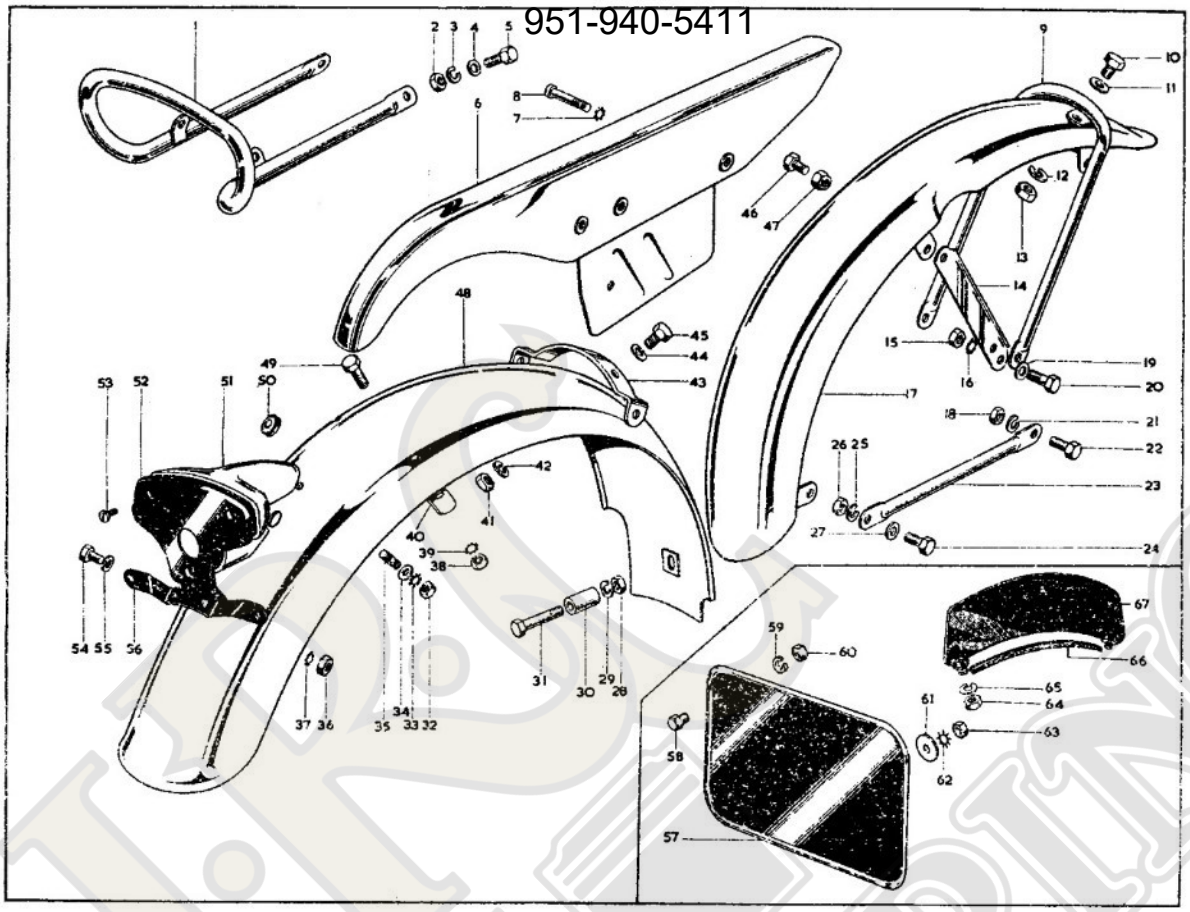

62

www.jrcengineering.com
951-940-5411

www.jrcengineering.com
951-940-5411

MUDGUARDS, GARDE-BOUE, SCHUTZBLECH, GUARDABARROS

Model / Modèle / Typen / Modelos	Spares Number / No. de pièce / Ersatzteil-Nr. / No. de repuesto	Description	Designation	Beschreibung	Descripción	Per Set / Par jeu / Pr. Satz / Juego de
L, S, T, R	1. 68–9327	Handrail	Poignée	Griff	Puño	
L, S, T, R	2. 2–49	Nut	Écrou	Mutter	Tuerca	2
L, S, T, R	3. 24–8784	Spring Washer	Rondelle frein	Sicherung	Freno	2
L, S, T, R	4. 2–923	Washer	Rondelle	Scheibe	Arandela	2
L, S, T, R	5. 27–6742	Bolt	Boulon	Schraube	Tornillo	2
L, S, T, R, H, W ...	6. 68–7722	Chainguard	Carter de chaîne	Kettenschutz	Guardacadena	
L, S, T, R, H, W ...	7. 29–541	Lockwasher	Rondelle frein	Sicherung	Freno	2
L, S, T, R, H, W ...	8. 40–229	Screw	Vis	Schraube	Tornillo	2
S	9. *68–6540	Stay	Tringle	Strebe	Tirante	
S	10. * 2–204	Bolt	Boulon	Schraube	Tornillo	2
S	11. *27–8560	Washer	Rondelle	Scheibe	Arandela	2
S	12. * 2–1462	Spring Washer	Rondelle frein	Sicherung	Freno	2
S	13. * 2–2395	Nut	Écrou	Mutter	Tuerca	2
L, S, T, R, W ...	14. 68–6548	Stay (left-hand)	Tringle (gauche)	Strebe (links)	Tirante (izquierdo)	
H	14. *68–6550	Stay (left-hand)	Tringle (gauche)	Strebe (links)	Tirante (izquierdo)	
L, S, T, R, W ...	14. 68–6549	Stay (right-hand)	Tringle (droite)	Strebe (rechts)	Tirante (derecho)	
H	14. *68–6551	Stay (right-hand)	Tringle (droite)	Strebe (rechts)	Tirante (derecho)	
L, S, T, R, H, W ...	15. 2–49	Nut (left-hand)	Écrou (gauche)	Mutter (links)	Tuerca (izquierdo)	2
L, S, T, R, H, W ...	15. 68–65	Nut (right-hand)	Écrou (droite)	Mutter (rechts)	Tuerca (derecho)	2
L, S, T, R, H, W ...	16. 36–382	Lockwasher	Rondelle frein	Sicherung	Freno	2
L, T, R, W	17. *68–6536	Front Mudguard	Garde-boue de roue avant	Vorderradschutzblech	Guardabarro delantera	
L, S, T, R	17. 68–6535	Front Mudguard	Garde-boue de roue avant	Vorderradschutzblech	Guardabarro delantera	
S	17. *68–6539	Front Mudguard	Garde-boue de roue avant	Vorderradschutzblech	Guardabarro delantera	
H	17. †68–6544	Front Mudguard	Garde-boue de roue avant	Vorderradschutzblech	Guardabarro delantera	
L, S, T, R, H, W ...	18. 2–1616	Nut	Écrou	Mutter	Tuerca	4
L, S, T, R, H, W ...	19. 15–5155	Washer	Rondelle	Scheibe	Arandela	2
L, S, T, R, H, W ...	20. 28–2338	Bolt (left-hand)	Boulon (gauche)	Schraube (links)	Tornillo (izquierdo)	2
S	20. * 3–1156	Bolt (left-hand)	Boulon (gauche)	Schraube (links)	Tornillo (izquierdo)	2
L, S, T, R, H, W ...	20. 64–6054	Bolt (right-hand)	Boulon (droite)	Schraube (rechts)	Tornillo (derecho)	2
S	20. *29–5293	Bolt (right-hand)	Boulon (droite)	Schraube (rechts)	Tornillo (derecho)	2
L, S, T, R, H, W ...	21. 24–8784	Spring Washer	Rondelle frein	Sicherung	Freno	4
L, S, T, R, H, W ...	22. 15–7354	Bolt	Boulon	Schraube	Tornillo	4
L, S, T, R, H, W ...	23. 42–6560	Stay	Tringle	Strebe	Tirante	4
H	23. †68–6546	Stay	Tringle	Strebe	Tirante	4
L, S, T, R, H, W ...	24. 2–1354	Bolt	Boulon	Schraube	Tornillo	6
L, S, T, R, H, W ...	25. 2–1462	Spring Washer	Rondelle frein	Sicherung	Freno	6
L, S, T, R, H, W ...	26. 2–2395	Nut	Écrou	Mutter	Tuerca	6
L, S, T, R, H, W ...	27. 27–8560	Washer	Rondelle	Scheibe	Arandela	6
L, S, T, R, H, W ...	28. 2–2395	Nut	Écrou	Mutter	Tuerca	
L, S, T, R, H, W ...	29. 2–1462	Spring Washer	Rondelle frein	Sicherung	Freno	
L, S, T, R, H, W ...	30. 68–6906	Distance Piece	Entretoise	Distanzrohr	Distanciador	
L, S, T, R, H, W ...	31. 42–7029	Bolt	Boulon	Schraube	Tornillo	
L, S, T, R, H, W ...	32. 2–2395	Nut	Écrou	Mutter	Tuerca	

www.jrcengineering.com
951-940-5411

www.jrcengineering.com
951-940-5411

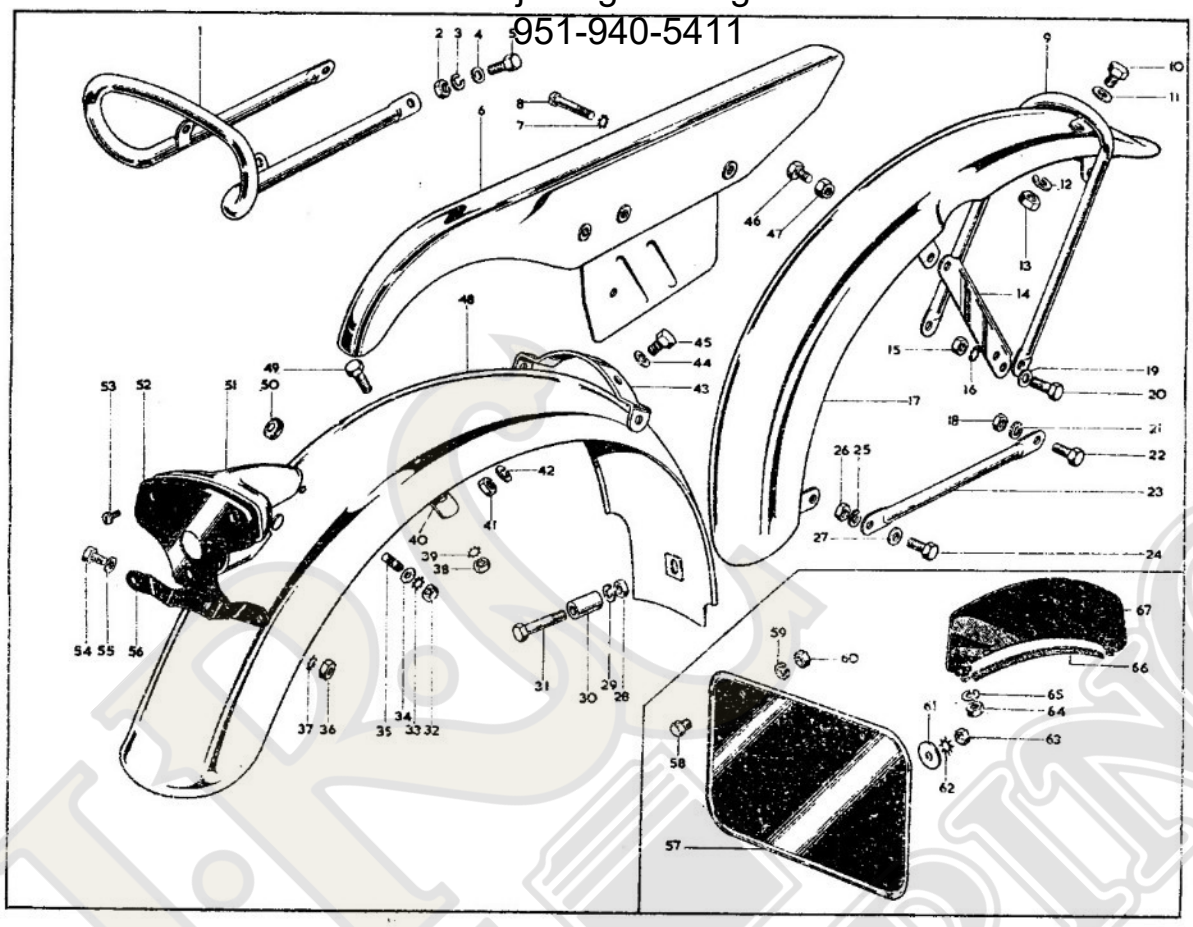

64

www.jrcengineering.com
951-940-5411

www.jrcengineering.com
951-940-5411

MUDGUARDS, GARDE-BOUE, SCHUTZBLECH, GUARDABARROS

Model Modèle Typen Modelos	Spares Number No. de pièce Ersatzteil-Nr. No. de repuesto	Description	Designation	Beschreibung	Descripción	Per Set Par jeu Pr. Satz Juego de
L, S, T, R, H, W ...	33. 29–541	Lockwasher	Rondelle frein	Sicherung	Freno	
L, S, T, R, H, W ...	34. 76–101	Washer	Rondelle	Scheibe	Arandela	
L, S, T, R, H, W ...	35. 31–222	Stud	Goujon	Stehbolzen	Esparago	
L, S, T, R, H, W ...	36. 2–2395	Nut	Écrou	Mutter	Tuerca	2
L, S, T, R, H, W ...	37. 29–541	Lockwasher	Rondelle frein	Sicherung	Freno	2
L, S, T, R, H, W ...	38. 2–49	Nut	Écrou	Mutter	Tuerca	2
L, S, T, R, H, W ...	39. 36–382	Lockwasher	Rondelle frein	Sicherung	Freno	2
L, S, T, R, H, W ...	40. 68–6768	Stiffener Bracket	Support	Verstrebung	Soporte	
L, S, T, R, H, W ...	41. 2–2395	Nut	Écrou	Mutter	Tuerca	2
L, S, T, R, H, W ...	42. 2–1462	Spring Washer	Rondelle frein	Sicherung	Freno	2
L, S, T, R, H, W ...	43. 68–6767	Bridge	Support	Verstrebung	Soporte	
L, S, T, R, H, W ...	44. 27–8560	Washer	Rondelle	Scheibe	Arandela	2
L, S, T, R, H, W ...	45. 2–204	Bolt	Boulon	Schraube	Tornillo	2
H	46. ‡ 2–204	Bolt	Boulon	Schraube	Tornillo	2
H	47. ‡40–414	Nut	Écrou	Mutter	Tuerca	2
L, S, T, R	48. *68–6856	Rear Mudguard	Garde-boue de roue arrière	Hinterradschutzblech	Guardabarro trasera	
L, S, T, R	48. 68–6857	Rear Mudguard	Garde-boue de roue arrière	Hinterradschutzblech	Guarabarro trasera	
H, W	48. 68–6836	Rear Mudguard	Garde-boue de roue arrière	Hinterradschutzblech	Guardabarro trasera	
L, S, T, R, H, W ...	49. 15–5153	Bolt	Boulon	Schraube	Tornillo	2
L, S, T, R	50. 68–6832	Grommet	Rondelle capuchon	Tülle	Manguera	
L, S, T, R	51. 68–6823	Lamp Support	Support	Verstrebung	Soport	
L, S, T, R	52. 68–6835	Support Plate	Plaque de support	Verstrebungplatte	Placa de soporte	
L, S, T, R	53. 40–246	Screw	Vis	Schraube	Tornillo	
L, S, T, R	54. 2–204	Bolt	Boulon	Schraube	Tornillo	2
L, S, T, R	55. 27–8560	Washer	Rondelle	Scheibe	Arandela	2
L, S, T, R	56. 68–6834	Number Plate Bracket	Support pour piaque de police	Verstrebung für Nummernschild	Soporte para chapa de patente	
L, S, T, R	57. **68–6837	Number Plate	Plaque de police	Nummernschild	Chapa de patente	
L, S, T, R	58. **24–7178	Bolt	Boulon	Schraube	Tornillo	
L, S, T, R	59. ** 2–1462	Spring Washer	Rondelle frein	Sicherung	Freno	2
L, S, T, R	60. ** 2–2395	Nut	Écrou	Mutter	Tuerca	2
L, S, T, R	61. **27–8560	Washer	Rondelle	Scheibe	Arandela	
L, S, T, R	62. **29–541	Lockwasher	Rondelle frein	Sicherung	Freno	
L, S, T, R	63. **21–5102	Nut	Écrou	Mutter	Tuerca	
L, S, T, R	64. ** 2–2395	Nut	Écrou	Mutter	Tuerca	
L, S, T, R	65. ** 2–1462	Spring Washer	Rondelle frein	Sicherung	Freno	2
L, S, T, R	66. **42–6538	Beading	Moluire	Zierleiste	Moldura	
L, S, T, R	67. **68–6524	Front Number Plate	Plaque de police avant	Vordernummernschild	Chapa de patente delantera	

*U.S.A. models.
†West U.S.A.
‡East U.S.A.
**Except U.S.A.

*Modèle de l'Amérique.
†L'Amérique de l'ouest.
‡L'Amérique d'est.
**Excepter U.S.A.

*Modelle von U.S.A.
†Westl. Teil von U.S.A.
‡Östl. Teil von U.S.A.
**Ausnehmen U.S.A.

*Modelos de América.
†América del oeste.
‡América del este.
**Exceptuar U.S.A.

www.jrcengineering.com
951-940-5411

www.jrcengineering.com
951-940-5411

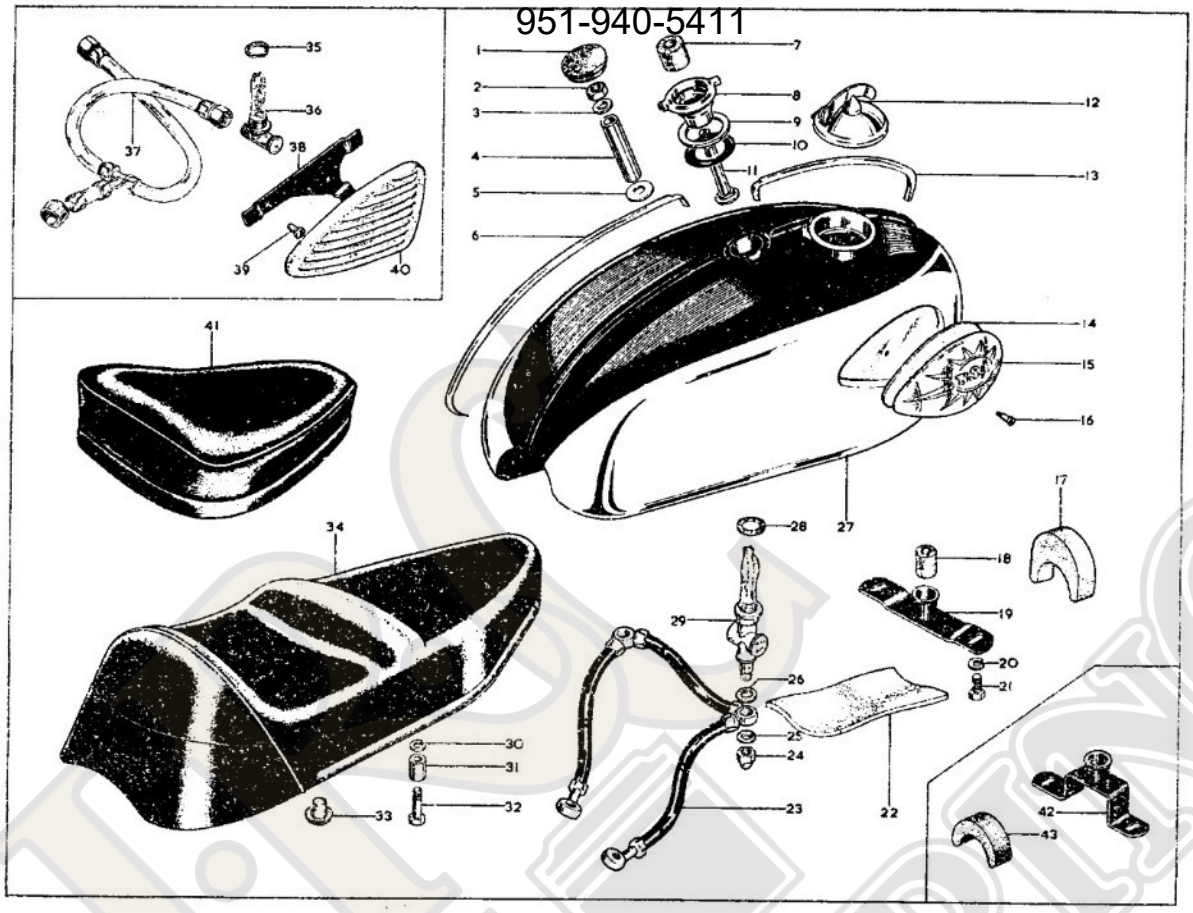

www.jrcengineering.com
951-940-5411

www.jrcengineering.com
951-940-5411

PETROL TANK (STEEL), RÉSERVOIR D'ESSENCE, BENZINTANK, DEPOSITO DE COMBUSTIBLE
TWINSEAT, SELLE DOUBLE, DOPPLESITZ, ASIENTO DOBLE

Model / Modèle / Typen / Modelos		Spares Number / No. de pièce / Ersatzteil-Nr. / No. de repuesto	Description	Designation	Beschreibung	Descripción	Per Set / Par jeu / Pr. Satz / Juego de
L, S, T, R	1.	68–8169	Grommet	Rondelle capuchon	Tülle	Manguera	
L, S, T, R	2.	68–8014	Nut	Écrou	Mutter	Tuerca	
L, S, T, R	3.	68–8016	Washer	Rondelle	Scheibe	Arandela	
L, S, T, R	4.	*68–8174	Distance Tube	Tube entretoise	Distanzrohr	Tubo espaciador	
L, S, T, R	4.	†68–8012	Distance Tube	Tube entretoise	Distanzrohr	Tubo espaciador	
L, S, T, R	5.	76–12	Washer	Rondelle	Scheibe	Arandela	
L, S, T, R	6.	*68–8159	Beading (rear)	Molure (arrière)	Zierleiste (hinter)	Moldura (trasera)	
L, S, T, R	6.	†68–8039	Beading (rear)	Molure (arrière)	Zierleiste (hinter)	Moldura (trasera)	
L, S, T, R	7.	42–8017	Rubber Bush	Douille caoutchouc	Gummibüchse	Casquillo de goma	
L, S, T, R	8.	68–8035	Beading Holder	Bride pour molure	Lasche für Zierleiste	Brida para moldura	
L, S, T, R	9.	68–8019	Mounting Ring	Bague	Rohr	Anillo	
L, S, T, R	10.	68–8013	'O' Ring	Bague 'O'	'O' Ring	Anillo 'O'	
L, S, T, R	11.	†68–8011	Bolt	Boulon	Schraube	Tornillo	
L, S, T, R	11.	*68–8173	Bolt	Boulon	Schraube	Tornillo	
L, S, T, R	12.	68–8083	Filler Cap	Bouchon de remplissage	Verschlusskappe	Tapa	
L, S, T, R	13.	*68–8158	Beading (front)	Molure (avant)	Zierleiste (vorder)	Moldura (delantera)	
L, S, T, R	13.	†68–8038	Beading (front)	Molure (avant)	Zierleiste (vorder)	Moldura (delantera)	
L, S, T, R	14.	40–8124	Rubber Pad	Tampon caoutchouc	Gummiauflage	Cojin de goma	2
L, S, T, R	15.	40–8122	Badge (right-hand)	Écusson (droite)	Firmenzeichen (rechts)	Rotulo (derecho)	
L, S, T, R	15.	40–8123	Badge (left-hand)	Écusson (gauche)	Firmenzeichen (links)	Rotulo (izquierdo)	
L, S, T, R	16.	40–8125	Screw	Vis	Schraube	Tornillo	4
L, S, T, R	17.	*68–8110	Rubber Pad (front)	Tampon caoutchouc (avant)	Gummiauflage (vorder)	Cojin de goma (delantera)	
L, S, T, R	17.	†68–8017	Rubber Pad (front)	Tampon caoutchouc (avant)	Gummiauflage (vorder)	Cojin de goma (delantera)	
L, S, T, R	18.	68–8054	Rubber Bush	Douille caoutchouc	Gummibüchse	Casquillo de goma	
L, S, T, R	19.	*68–8176	Bracket	Support	Verstrebung	Soporte	
L, S, T, R	20.	2–923	Washer	Rondelle	Scheibe	Arandela	2
L, S, T, R	21.	21–6050	Bolt	Boulon	Schraube	Tornillo	2
L, S, T, R	22.	*42–8049	Rubber Pad (rear)	Tampon caoutchouc (arrière)	Gummiauflage (hinter)	Cojin de goma (trasera)	

www.jrcengineering.com
951-940-5411

www.jrcengineering.com
951-940-5411

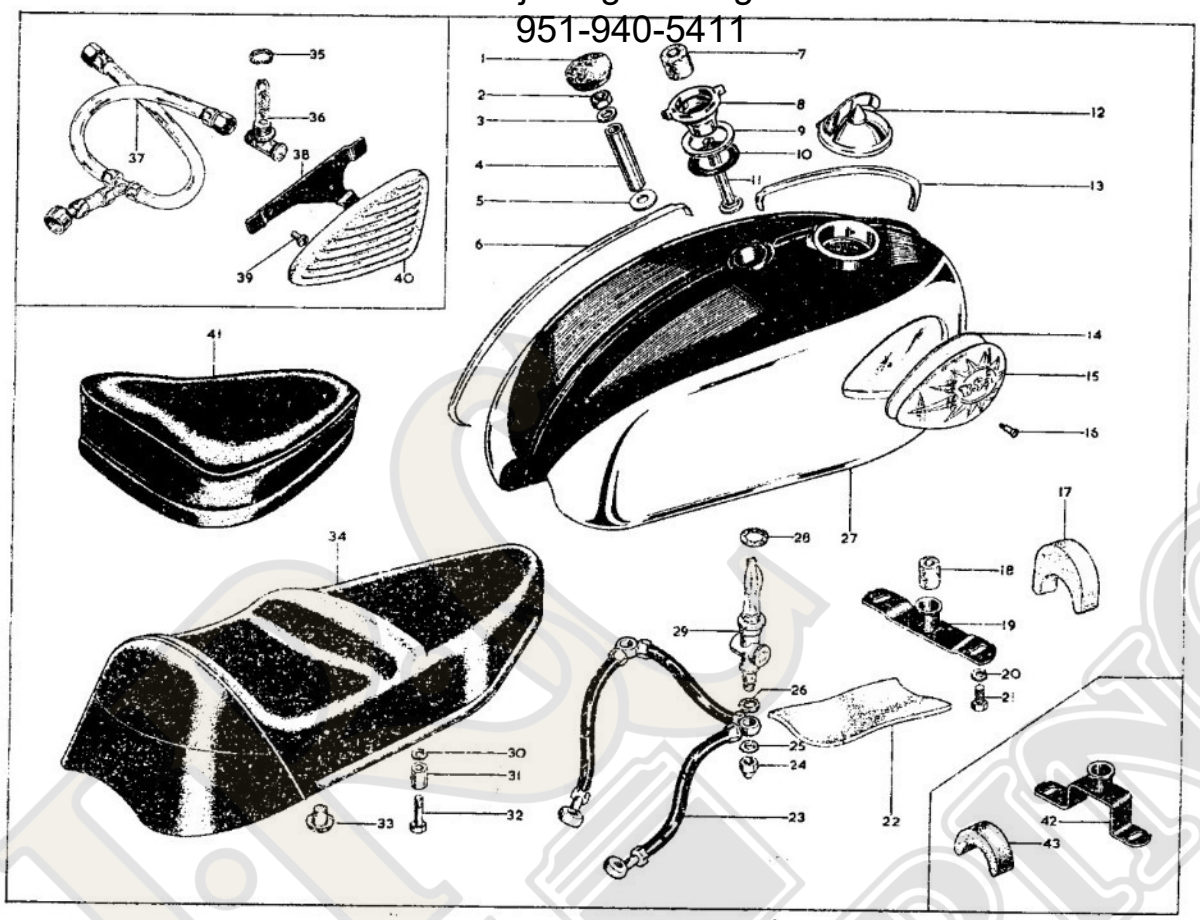

www.jrcengineering.com
951-940-5411

www.jrcengineering.com
951-940-5411

PETROL TANK (STEEL), RÉSERVOIR D'ESSENCE, BENZINTANK, DEPOSITO DE COMBUSTIBLE
TWINSEAT, SELLE DOUBLE, DOPPLESITZ, ASIENTO DOBLE

Model Modèle Typen Modelos	Spares Number No. de pièce Ersatzteil-Nr. No. de repuesto	Description	Designation	Beschreibung	Descripción	Per Set Par jeu Pr. Satz Juego de
L, S, T, R	23. 68–8175	Petrol Pipe	Tuyauterie d'essence	Benzinleitung	Tubo de benzina	
L, S, T, R	24. 67–8060	Domed Nut	Écrou borgne	Hutmutter	Tuerca abovedada	2
L, S, T, R	25. 2–930	Fibre Washer	Rondelle-fibre	Fiberscheibe	Arandela fibre	2
L, S, T, R	26. 2–100	Fibre Washer	Rondelle-fibre	Fiberscheibe	Arandela fibre	2
L, S, T, R	27. *68–8145	Petrol Tank	Réservoir d'essence	Benzintank	Deposito de combustible	
L, S, T, R	27. †68–8065	Petrol Tank	Réservoir d'essence	Benzintank	Deposito de combustible	
L, S, T, R	28. 24–8504	Fibre Washer	Rondelle-fibre	Fiberschebe	Arandela fibre	2
L, S, T, R	29. 42–8075	Petrol Tap	Robinet à essence	Benzinhahn	Grifo de benzina	2
L, S, T, R, H, W ...	30. 24–8784	Spring Washer	Rondelle frein	Sicherung	Freno	2
L, S, T, R, H, W ...	31. 68–9441	Distance Piece	Entretoise	Distanzrohr	Distanciador	2
L, S, T, R, H, W ...	32. 65–109	Bolt	Boulon	Schraube	Tornillo	2
L, S, T, R, H, W ...	33. 76–9110	Grommet	Rondelle capuchon	Tülle	Manguera	2
L, S, T, R, H, W ...	34. 68–9330	Twin seat complete	Selle double complet	Doppelsitz komplett	Asiento doble completo	
L, S, T, R, H, W ...	34. 19–5599	Twinseat Cover	Manchon de selle double	Doppelsitzhülse	Envolture de asiento doble	
T, R	35. 24–8504	Fibre Washer	Rondelle-fibre	Fiberscheibe	Arandela fibre	
T, R	36. 68–8024	Petrol Tap	Robinet à essence	Benzinhahn	Grifo de benzina	
T, R	37. 68–8125	Petrol Pipe	Tuyauterie d'essence	Benzinleitung	Tubo de benzina	
L, S, T, R	38. †42–8115	Bracket (right-hand)	Support (droite)	Verstrebung (rechts)	Soporte (derecho)	
L, S, T, R	38. †42–8114	Bracket (left-hand)	Support (gauche)	Verstrebung (links)	Soporte (izquierdo)	
L, S, T, R	39. †24–7178	Screw	Vis	Schraube	Tornillo	4
L, S, T, R	40. †40–8029	Knee Grip (right-hand)	Tampon caoutchouc (droite)	Gummiauflage (rechts)	Cojin de goma (derecho)	
L, S, T, R	40. †40–8030	Knee Grip (left-hand)	Tampon caoutchouc (gauche)	Gummiauflage (links)	Cojin de goma (izquierdo)	
H (West U.S.A.) ...	41. 68–9447	Single Seat	Selle simple	Einfachesitz	Asiento simple	
L, S, T, R	42. †68–8062	Bracket	Support	Verstrebung	Soporte	
L, S, T, R	43. †68–8018	Rubber Pad (rear)	Tampon caoutchouc (arrière)	Gummiauflage (hinter)	Cojin de goma (trasera)	

*2 gallon. *9 litre. *9 Litre. *9 litre.
†4 gallon. †18 litre. †18 Litre. †18 litre.

www.jrcengineering.com
951-940-5411

www.jrcengineering.com
951-940-5411

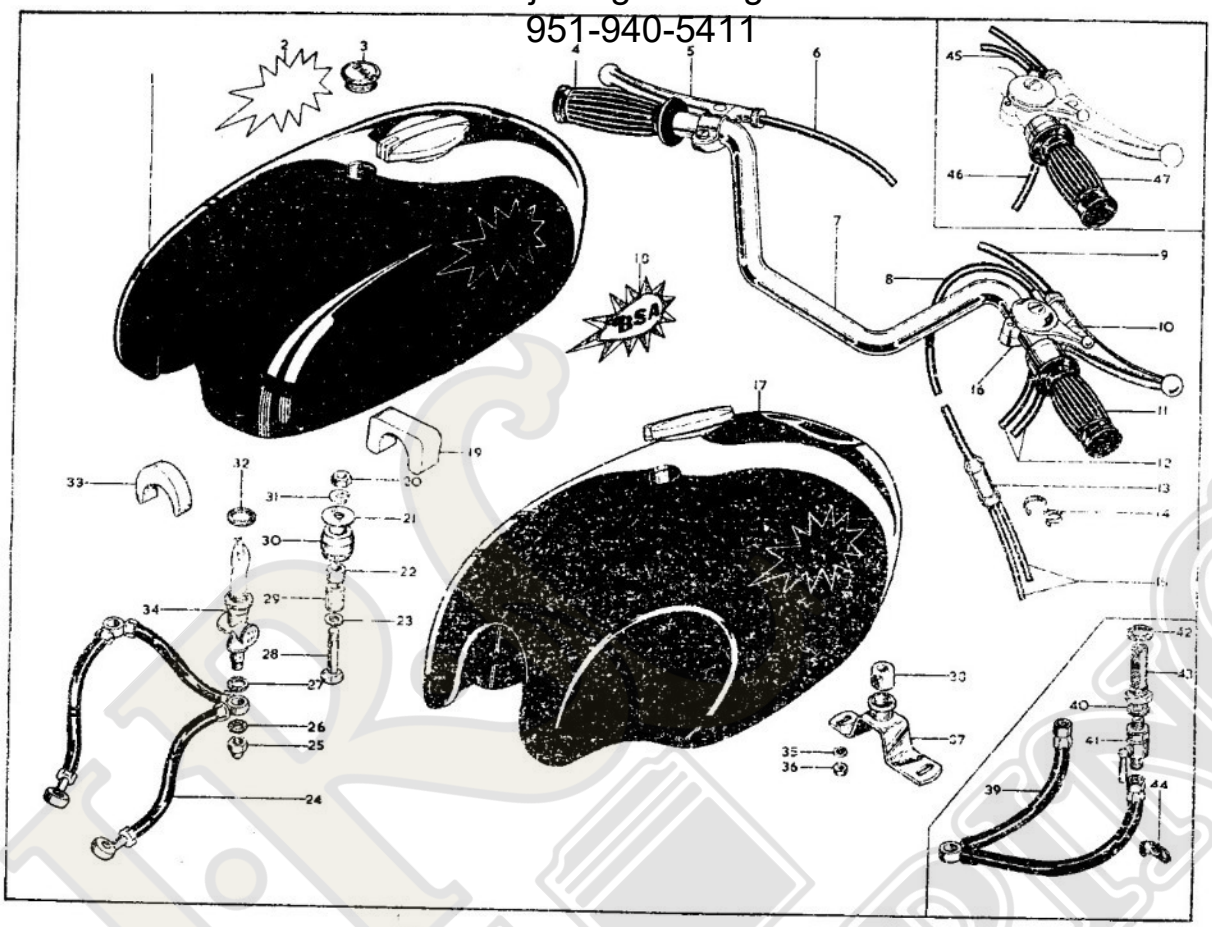

www.jrcengineering.com
951-940-5411

www.jrcengineering.com
951-940-5411

PETROL TANK (FIBREGLASS)
RÉSERVOIR D'ESSENCE (VERRE DE FIBRILLE)
BENZINTANK (KUNSTOFFGLASS)
DEPOSITO DE COMBUSTIBLE (VIDRIO DE FIBRE)

HANDLEBAR AND CONTROLS
GUIDON ET COMMANDES
LENKER UND STEURUNG
MANILLAR Y MANDOS

Model Modèle Typen Modelos		Spares Number No. de pièce Ersatzteil-Nr. No. de repuesto	Description	Designation	Beschreibung	Descripción	Per Set Par jeu Pr. Satz Juego de
W	1.	68–8150	Petrol Tank (fibreglass)	Réservoir d'essence (verre de fibrille).	Benzintank (kunststoffglass)	Deposito de combustible (vidrio de fibre).	
H	1.	68–8147	Petrol Tank (fibreglass)	Réservoir d'essence (verre de fibrille).	Benzintank (kunststoffglass)	Deposito de combustible (vidrio de fibre).	
S (U.S.A.)	1.	68–8095	Petrol Tank (fibreglass)	Réservoir d'essence (verre de fibrille).	Benzintank (kunststoffglass)	Deposito de combustible (vidrio de fibre).	
S, H	2.	68–8102	Transfer (left-hand)	Transférer (gauche)	Abziehbild (links)	Transferir (izquierdo)	
S, H, W	3.	68–8170	Grommet	Rondelle capuchon	Tülle	Manguera	
L, S, T, R, H, W ...	4.	19–7221	Grip (left-hand)	Poignée (gauche)	Griff (links)	Puño (izquierdo)	
L, W	5.	40–8539	Clutch Control	Levier de embrayage	Kupplungshebel	Palanca de embrague	
S, H	5.	68–8718	Clutch Control	Levier de embrayage	Kupplungshebel	Palanca de embrague	
L, S, T, R, H, W ...	6.	68–8611	Clutch Cable	Câble de commande de l'embrayage.	Kupplungskabel	Cable Bowden para embrague	
L, S, T, R, H, W (U.S.A.)	7.	42–4968	Handlebar	Guidon	Lenker	Manillar	
L, S, T, R	7.	68–4971	Handlebar	Guidon	Lenker	Manillar	
L, S, H (U.S.A.) ...	8.	68–8671	Air Contol Cable (long)	Câble pour la manette d'air (longue).	Seilzug für Luft (lang)	Cable para la manecilla de aire (largo).	
L	8.	68–8672	Air Control Cable (long)	Câble pour la manette d'air (longue).	Seilzug für Luft (lang)	Cable para la manecilla de aire (largo).	
L, H, W (U.S.A.) ...	9.	68–8600	Front Brake Cable	Câble de commande du frein avant.	Vorderradbremskabel	Cable Bowden para freno delantera.	
L, S, T, R	9.	68–8733	Front Brake Cable	Câble de commande du frein avant.	Vorderradbremskabel	Cable Bowden para freno delantera.	
S (U.S.A.)	9.	68–8712	Front Brake Cable	Câble de commande du frein avant.	Vorderradbremskabel	Cable Bowden para freno delantera.	
L, T, R, W	10.	68–8634	Front Brake and Air Control	Levier de frein et d'air	Bremshebel und Lufthebel	Palanca de freno y de aire	
S, H	10.	68–8719	Front Brake Control	Levier de frein	Bremshebel	Palanca de freno	
L, S, H, W	11.	19–7220	Twist Grip Control	Poignee tournante de commande des gaz.	Gasdrehgriff	Puño girante de acelerador	
L, S, T, R, H, W ...	11.	19–7222	Twist Grip Rubber	Poignée tournante caoutchouc	Gummidrehgriff	Puño girante de goma	
L, H, W (U.S.A.) ...	12.	68–8678	Throttle Cable	Câble de commande des gaz	Seilzug für Vergaser	Cable Bowden para acelerador	2
S	12.	68–8699	Throttle Cable	Câble de commande des gaz	Seilzug für Vergaser	Cable Bowden para acelerador	2
L	12.	68–8679	Throttle Cable	Câble de commande des gaz	Seilzug für Vergaser	Cable Bowden para acelerador	2
S (U.S.A.)	12.	68–8692	Throttle Cable	Câble de commande des gaz	Seilzug für Vergaser	Cable Bowden para acelerador	2
L, S, H, W	13.	68–8561	Junction Box	Boites coudées	Kapselverbindung	Unión capsular	
L, S, H, W	14.	68–8570	Clip	Bride	Klammer	Grapa	
L, H, W	15.	68–8690	Air Control Cable (short)	Câble pour la manette d'air (court).	Seilzug für Luft (kurz)	Cable para la manecilla de aire (corto).	2
S	15.	68–8667	Air Control Cable (short)	Câble para la manette d'air (court).	Seilzug für Luft (kurz)	Cable para la manecilla de aire (corto).	2
S, H	16.	66–8896	Air Control	Levier d'air	Lufthebel	Palanca de aire	
S	17.	68–8165	Petrol Tank (large)	Réservoir d'essence (grande)	Benzintank (gross)	Deposito de combustible (grande)	
S, H	18.	68–8103	Transfer (right-hand)	Transférer (droite)	Abziehbild (rechts)	Transferir (derecho)	

www.jrcengineering.com
951-940-5411

www.jrcengineering.com
951-940-5411

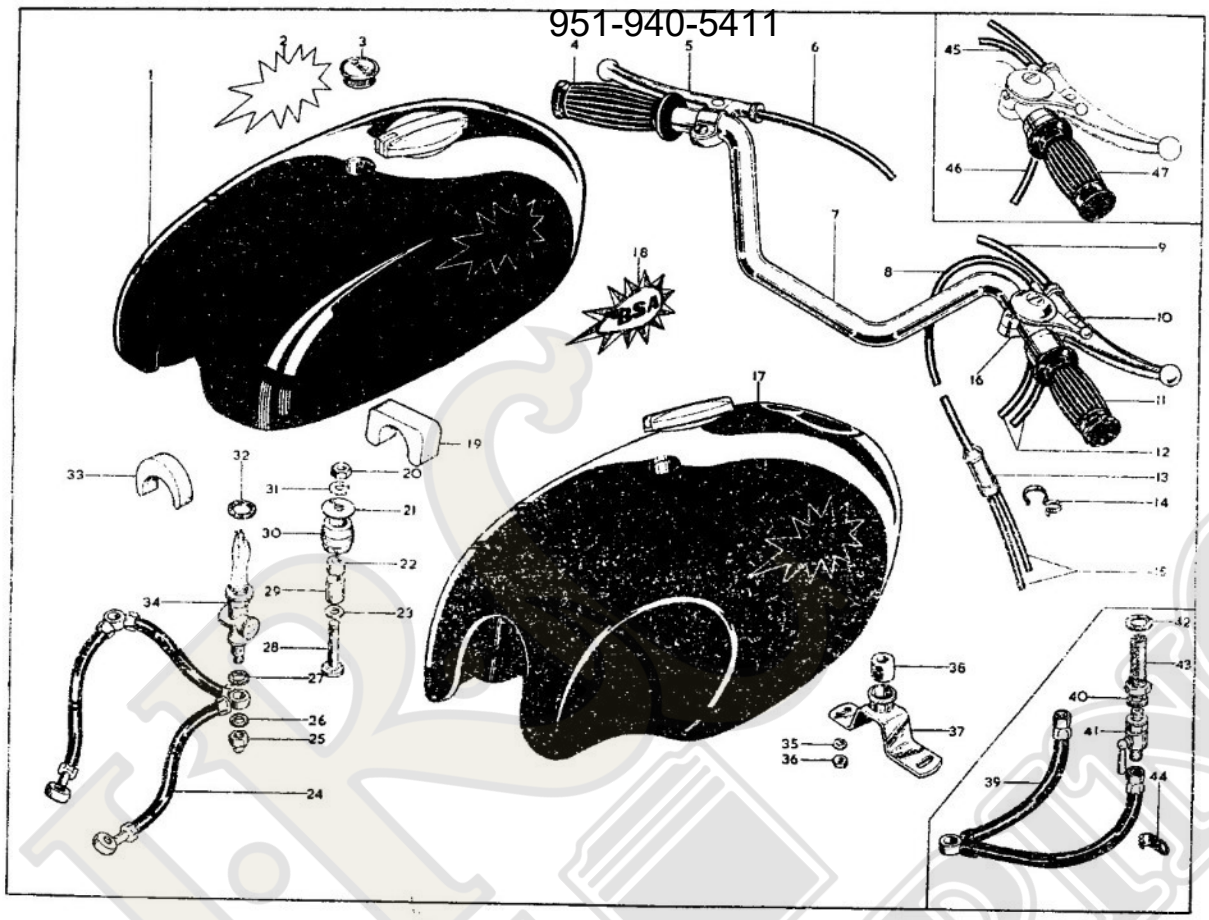

www.jrcengineering.com
951-940-5411

www.jrcengineering.com
951-940-5411

PETROL TANK (FIBREGLASS)
RÉSERVOIR D'ESSENCE (VERRE DE FIBRILLE)
BENZINTANK (KUNSTOFFGLASS)
DEPOSITO DE COMBUSTIBLE (VIDRIO DE FIBRE)

HANDLEBAR AND CONTROLS
GUIDON ET COMMANDES
LENKER UND STEURUNG
MANILLAR Y MANDOS

Model / Modèle / Typen / Modelos		Spares Number / No. de pièce / Ersatzteil-Nr. / No. de repuesto	Description	Designation	Beschreibung	Descripción	Per Set / Par jeu / Pr. Satz / Juego de
S, H, W	19.	68-8017	Rubber Pad	Tampon caoutchouc	Gummiauflage	Cojin de goma	
S, H, W	20.	2-49	Nut	Écrou	Mutter	Tuerca	
S, H, W	21.	3-101	Washer	Rondelle	Scheibe	Arandela	
S, H, W (U.S.A.) ...	22.	68-8081	Distance Piece (short)	Entretoise (court)	Distanzrohr (kurz)	Distanciador (corto)	
S	22.	40-8089	Distance Piece (short)	Entretoise (court)	Distanzrohr (kurz)	Distanciador (corto)	
S, H, W	23.	2-923	Washer	Rondelle	Scheibe	Arandela	
H, W	24.	68-8175	Petrol Pipe	Tuyauterie de essence	Benzinleitung	Tubo de benzina	
H, W	25.	67-8060	Nut	Écrou	Mutter	Tuerca	2
H, W	26.	24-8504	Washer	Rondelle	Scheibe	Arandela	2
H, W	27.	2-930	Washer	Rondelle	Scheibe	Arandela	2
S, H, W (U.S.A.) ...	28.	68-8080	Bolt	Boulon	Schraube	Tornillo	
S	28.	*68-8045	Bolt	Boulon	Schraube	Tornillo	
S, H, W	29.	40-8089	Distance Piece (long)	Entretoise (longue)	Distanzrohr (lang)	Distanciador (largo)	
S	29.	*68-2766	Distance Piece (long)	Entretoise (longue)	Distanzrohr (lang)	Distanciador (largo)	
S, H, W	30.	40-8085	Rubber Bush	Douille caoutchouc	Gummibüchse	Casquillo de goma	
S, H, W	31.	24-8784	Washer	Rondelle	Scheibe	Arandela	
H, W	32.	2-100	Washer	Rondelle	Scheibe	Arandela	2
S, H, W	33.	68-8018	Rubber Pad	Tampon caoutchouc	Gummiauflage	Cojin de goma	2
H, W	34.	42-8075	Petrol Tap	Robinet à essence	Benzinhahn	Grifo de benzina	2
S	35.	* 2-525	Washer	Rondelle	Scheibe	Arandela	2
S	36.	*86-2552	Nut	Écrou	Mutter	Tuerca	2
S	37.	*68-8099	Mounting Bracket	Support	Verstrebung	Soporte	
S	38.	*68-8054	Rubber Bush	Douille caoutchouc	Gummibüchse	Casquillo de goma	
S	39.	68-8154	Petrol Pipe	Tuyauterie de essence	Benzinleitung	Tubo de benzina	
S	40.	2-930	Washer	Rondelle	Scheibe	Arandela	2
S	41.	68-8171	Petrol Tap	Robinet à essence	Benzinhahn	Grifo de benzina	2
S	42.	24-8504	Washer	Rondelle	Scheibe	Arandela	2
S	43.	27-8443	Filter	Filtre	Filter	Filtro	2
S	44.	68-8118	Clip	Bride	Klammer	Grapa	2
T	45.	68-8685	Air Control Cable	Câble pour la manette d'air	Seilzug für Luft	Cable para la manecilla de aire	
R (U.S.A.)	45.	68-8702	Air Control Cable	Câble pour la manette d'air	Seilzug für Luft	Cable para la manecilla de aire	
R	45.	68-8703	Air Control Cable	Câble pour la manette d'air	Seilzug für Luft	Cable para la manecilla de aire	
T (U.S.A.)	45.	68-8684	Air Control Cable	Câble pour la manette d'air	Seilzug für Luft	Cable para la manecilla de aire	
T	46.	68-8663	Throttle Cable	Câble de commande des gaz	Seilzug für Vergaser	Cable Bowden para acelerador	
R (U.S.A.)	46.	68-8706	Throttle Cable	Câble de commande des gaz	Seilzug für Vergaser	Cable Bowden para acelerador	
R	46.	68-8708	Throttle Cable	Câble de commande des gaz	Seilzug für Vergaser	Cable Bowden para acelerador	
T (U.S.A.)	46.	68-8696	Throttle Cable	Câble de commande des gaz	Seilzug für Vergaser	Cable Bowden para acelerador	
T, R	47.	19-7223	Twist Grip Control	Poignée tournante de commande des gaz.	Gasdrehgriff	Puño girante de acelerador	

*For use with 68-8165 petrol tank.

*Pour montage avec 68-8165 réservoir d'essence.

*Für Montage mit 68-8165 Benzintank.

*Para montaje con 68-8165 deposito de combustible.

www.jrcengineering.com
951-940-5411

www.jrcengineering.com
951-940-5411

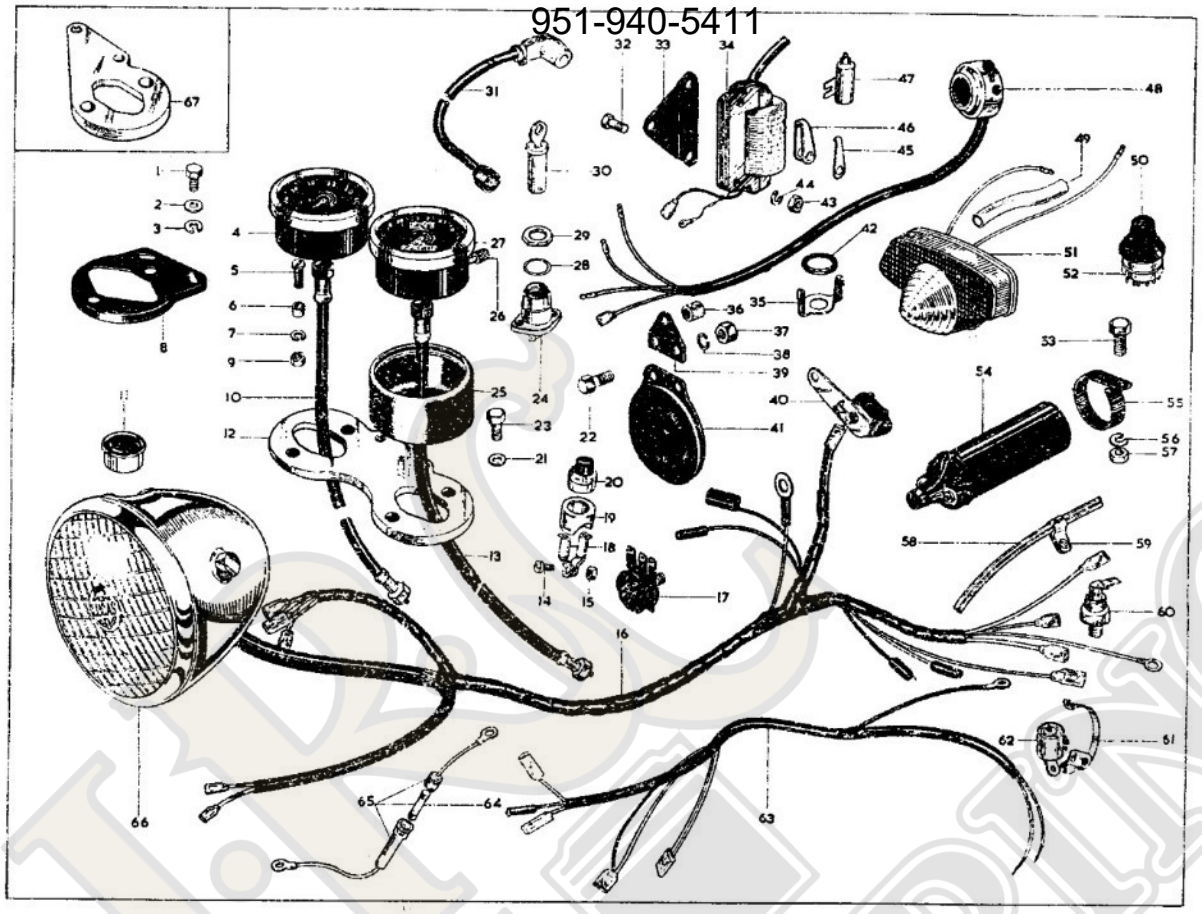

74

www.jrcengineering.com
951-940-5411

www.jrcengineering.com
951-940-5411

ELECTRICAL EQUIPMENT, EQUIPEMENT ELECTRIQUE, ELEKTR. AUSRÜSTUNG, EQUIPO ELECTRICO

Model Modèle Typen Modelos	Spares Number Numéro de pièce Ersatzteil-Nummer Numero de repuesto		Description	Designation	Beschreibung	Descripción	Per Set Par jeu Pr. Satz Juego de
	B.S.A. NO.	MAKERS NO.					
H, W	1. 2–353		Bolt	Boulon	Schraube	Tornillo	2
H, W	2. 15–5155		Washer	Rondelle	Scheibe	Arandela	2
H, W	3. 24–8784		Spring Washer	Rondelle frein	Sicherung	Freno	2
L, S, H, W	4. 19–2189	RSM-3003-06	Rev. Counter Head	Compte-tours	Drehzahlmesser	Contador de vuetas	
L, S, T, R	5. 76–543		Screw	Vis	Schraube	Tornillo	8 or 4
H, W	5. 40–236		Screw	Vis	Schraube	Tornillo	4
L, S, T, R, H, W ...	6. 68–9418		Bush	Douille	Büchse	Casquillo	
L, S, T, R, H, W ...	7. 24–7068		Spring Washer	Rondelle frein	Sicherung	Freno	8 or 4
H, W	8. 68–9427		Mounting Bracket	Bride	Verstrebung	Soporte	
L, S, T, R, H, W ...	9. 2–47		Nut	Écrou	Mutter	Tuerca	8 or 4
L, S, H, W	10. 19–9076	DF-9110/00	Cable Drive (Rev. Counter)	Câble de compteur	Tachometerkabel	Arbol de transmisión del velocimetro.	
L, S, T, R	11. 19–868	36296	Ammeter	Ampèremètre	Amperemetre	Amperimetro	
L, S	12. 68–9148		Mounting Bracket	Bride	Verstrebung	Soporte	
L, S, T, R	13. 19–9086	DF-9110/02	Cable Drive (speedo)	Câble de compteur	Tachometerkabel	Arbol de transmisión del velocimetro.	
H, W	14. 54–9012		Screw	Vis	Schraube	Tornillo	
H, W	15. 21–5160		Nut	Écrou	Mutter	Tuerca	
L, S, T, R	16. 19–897	54939347	Lighting Harness	Faisceau de câbles	Kabelstrang	Juego de cables	
L, S, T, R	17. 19–1715	49072	Rectifier	Redresseur	Gleichrichter	Rectificador	
H, W	18. 68–9351		Clip	Bride	Klammer	Grapa	2
H, W	19. 68–9350		Clip	Bride	Klammer	Grapa	
H, W	20. 19–1748	31071	Cut-out Button	Disjoncteur	Kurzschluss	Botón de cortavapor	
L, S, T, R	21. 15–5155		Washer	Rondelle	Scheibe	Arandela	
L, S, T, R	22. 2–204		Bolt	Boulon	Schraube	Tornillo	
L, S, T, R	23. 68–5056		Bolt	Boulon	Schraube	Tornillo	
L, S, T, R	24. 19–1775	31899	Ignition Switch	Commutateur d'allumage	Zundschalter	Interruptor de encendido	
L, S, T, R, H, W ...	25. 68–9415		Mounting Cup	Cuvette	Schale	Copa	2 or 1
L, S, T, R	26. 19–9080	41-148-293-10	Trip Shaft	Arbre pour compteur de voyage.	Shaft für Tachometer-reisezähler.	Arbol portimetro del trayecto	
L, S, T, R	27. 19–8936	SSM-5001/05	Speedometer Head (m.p.h.).	Compteur de vitesses (m.p.h.).	Tachometer (m.p.h.)	Velocimetro (m.p.h.)	
L, S, T, R	27. 19–2183	SSM-5001/04	Speedometer Head (k.p.h.).	Compteur de vitesses (k.p.h.).	Tachometer (k.p.h.)	Velocimetro (k.p.h.)	
L, S, T, R	28. 19–1248	164012	Washer	Rondelle	Scheibe	Arandela	
L, S, T, R	29. 19–1247	54130041	Nut	Écrou	Mutter	Tuerca	

www.jrcengineering.com
951-940-5411

www.jrcengineering.com
951-940-5411

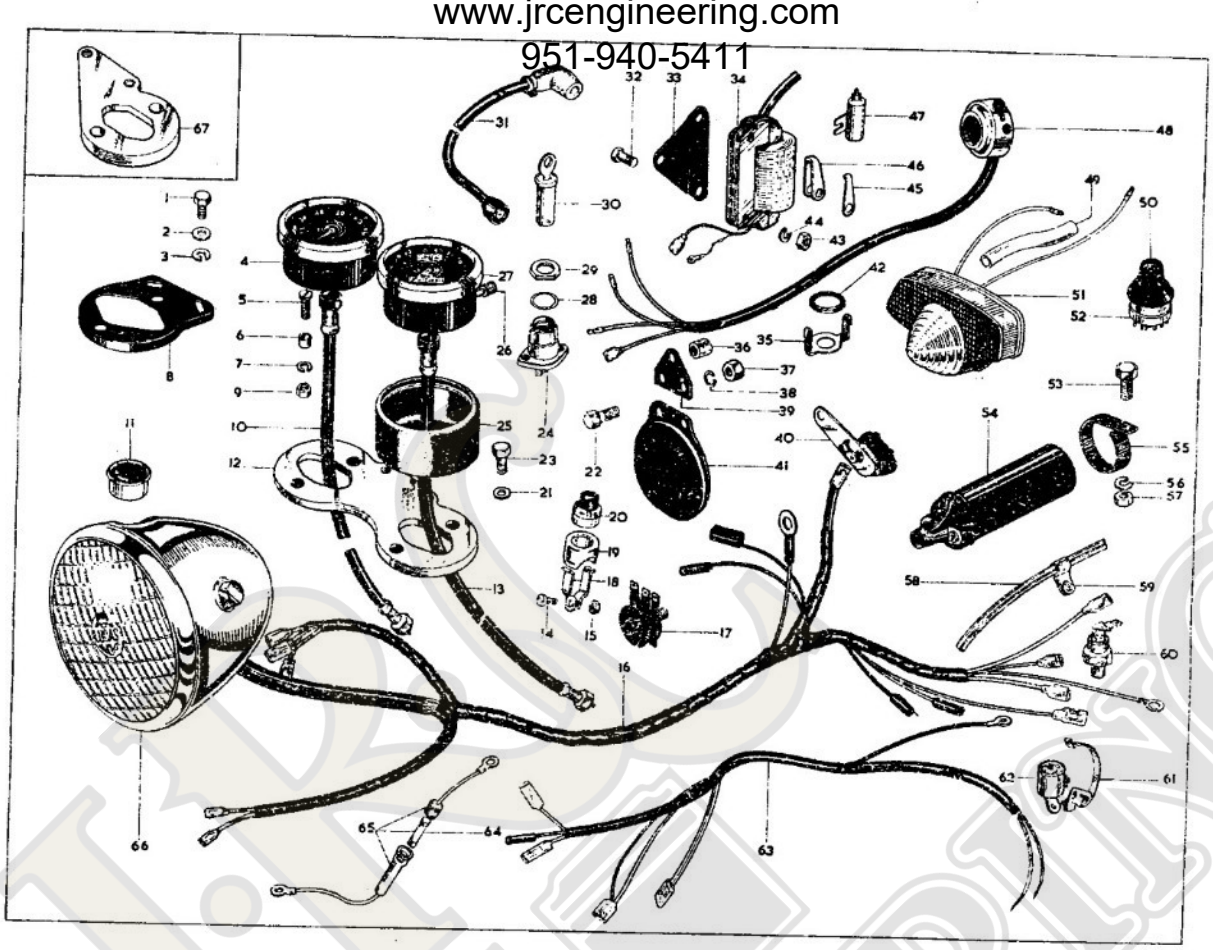

www.jrcengineering.com
951-940-5411

www.jrcengineering.com
951-940-5411

ELECTRICAL EQUIPMENT, EQUIPEMENT ELECTRIQUE, ELEKTR. AUSRÜSTUNG, EQUIPO ELECTRICO

Model / Modèle / Typen / Modelos		Spares Number / Numéro de pièce / Ersatzteil-Nummer / Numero de repuesto		Description	Designation	Beschreibung	Descripción	Per Set / Par jeu / Pr. Satz / Juego de
		B.S.A. NO.	MAKERS NO.					
L, S, T, R	30.	68-9304	1-6280	Ignition Lock and Key	Serrure d'allumage et clef	Zündschloss mit Schlüssel	Cerradura de encendido y llave.	2
L, S, T, R, H, W ...	31.	19-1783	54939356	High-tension Lead	Câble haute tension	Hochspannungsleiter	Cable de alta tension	
H, W	32.	41-7808		Bolt	Boulon	Schraube	Tornillo	4
H, W	33.	68-4094		Coil Bracket	Bride	Verstrebung	Soporte	2
H, W	34.	19-1746		Coil (left-hand)	Bobine (gauche)	Spule (links)	Bobina (izquierdo)	
H, W	34.	19-1711		Coil (right-hand)	Bobine (droite)	Spule (rechts)	Bobina (derecho)	
L, S, T, R	35.	68-9167		Light Switch Clip	Bride	Klammer	Grapa	
L, S, T, R	36.	68-4906		Distance Piece	Entretoise	Distanzrohr	Distanciador	
L, S, T, R	37.	2-2395		Nut	Écrou	Mutter	Tuerca	2
L, S, T, R	38.	2-1462		Washer	Rondelle	Scheibe	Arandela	2
L, S, T, R	39.	68-9103		Horn Bracket	Bride	Verstrebung	Soporte	
L, S, T, R	40.	19-1125	34448	Stop Light Switch	Commutateur de lampe de stop.	Stoplichtschalter	Interruptor para luz stop	
L, S, T, R	41.	19-2061	70197	Horn	Avertisseur	Hupe	Bocina	
L, S, T, R	41.	19-2064	HF-80	Horn (alternative)	Avertisseur (alternative)	Hupe (auswahl)	Bocina (alternativa)	
L, S, T, R ...	42.	68-9166		Rubber Ring	Bague caoutchouc	Gummiring	Anillo de goma	
H, W	43.	2-2395		Nut	Écrou	Mutter	Tuerca	4
H, W	44.	2-1462		Washer	Rondelle	Scheibe	Arandela	4
H, W	45.	68-9153		Clip	Bride	Klammer	Grapa	2
H, W	46.	68-9152		Coil Retainer	Arrêtoir	Sicherung	Freno	2
H, W	47.	19-1747		Condenser	Condensateur	Kondensator	Condensador	2
L, S, T, R	48.	19-140	13391	Dipper Switch	Avertisseur et inverseur code	Hupe und Abbleschalter	Bocina y commutador de cruce.	
L, S, T, R	49.	68-9449		Lead Tube	Tuau	Rohr	Tubo	
L, S, T, R	50.	19-193	54330934	Light Switch Shroud	Fourreau	Hülse	Manguito	
L, S, T, R	51.	19-1245	53973	Rear Lamp	Feu rouge arrière	Schlusslampe	Luz roja trasera	
L, S, T, R			54572932	Rear Lamp Lens	Lentille pour feu rouge arrière	Linse für Schlüsslampe	Lente para luz roja trasera	
L, S, T, R			572289	Fixing Screw	Vis	Schraube	Tornillo	
L, S, T, R			54574348	Bulb Holder and Reflector	Douille de lampe et reflector	Birnenfassung und Reflektor	Portalámpara y reflector	
L, S, T, R			573828	Bulb Holder Interior	Garniture intérieur pour douille de lampe.	Einsatz für Birnenfassung	Guarniciones interior por portalámpara.	
L, S, T, R			380	Rear Lamp Bulb	Ampoule de lanterne arrière	Rücklicht-Birne	Lámpara de luz trasera	
L, S, T, R			54571319	Base Plate	Embase	Unterlarge	Placa de base	
L, S, T, R			54571677	Gasket	Joint	Dichtung	Empaquetadura	
L, S, T, R	52.	19-192	34289	Light Switch	Interrupteur pour phare	Schalter für Scheinwerfer	Interruptor para faro	
L, S, T, R			54930007	Light Switch Socket	Douille de commutateur	Lichtschalter-Fassung	Porta de interruptor de luz	

www.jrcengineering.com
951-940-5411

www.jrcengineering.com
951-940-5411

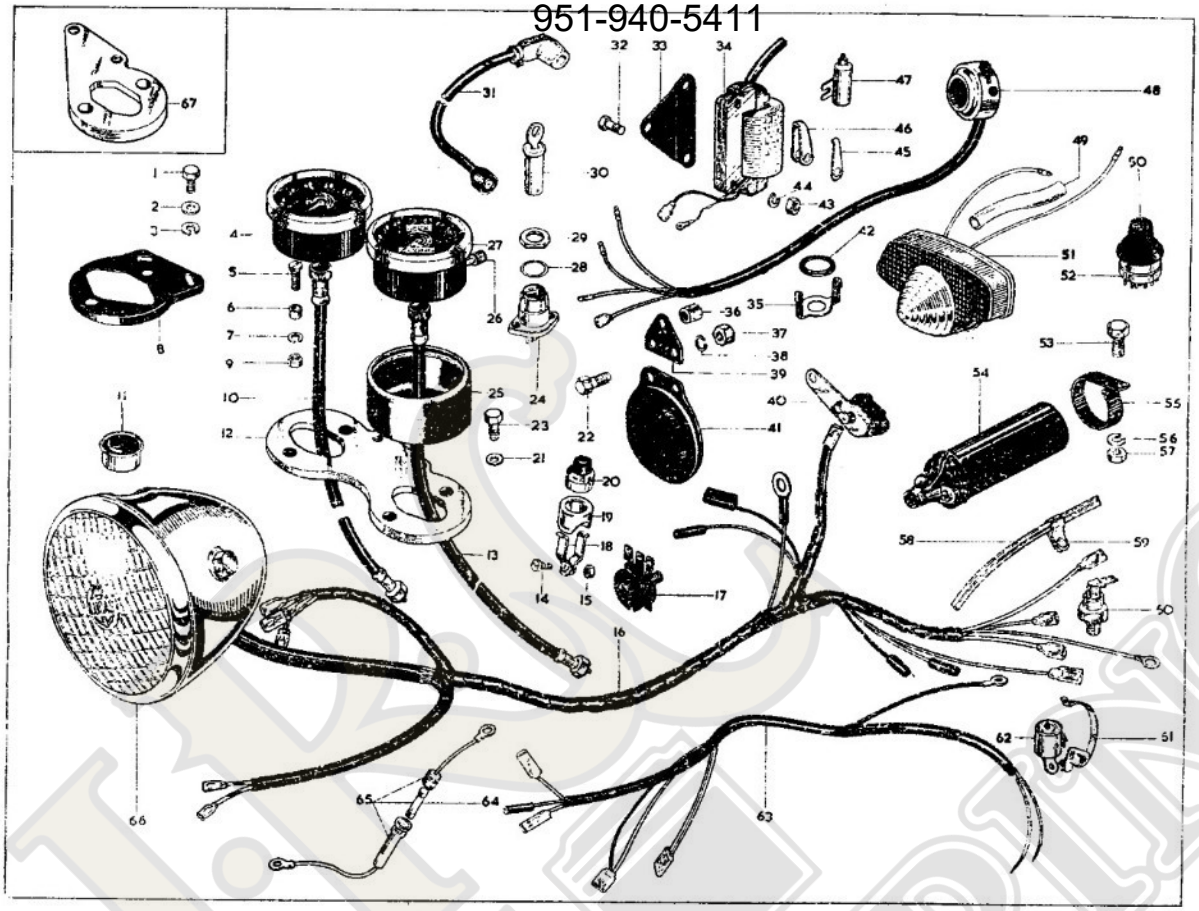

78

www.jrcengineering.com
951-940-5411

www.jrcengineering.com
951-940-5411

Model Modèle Typen Modelos	Spares Number Numéro de pièce Ersatzteil-Nummer Numero de repuesto		Description	Designation	Beschreibung	Descripción	Per Set Par jeu Pr. Satz Juego de
	B.S.A. NO.	MAKERS NO.					
L, S, T, R	**53.** 42–6554		Bolt	Boulon	Schraube	Tornillo	
L, S, T, R	**54.** 19–745	54041003	Ignition Coil	Bobine	Spule	Bobine	2
L, S, T, R		421863	Cable Clip Contact	Contact de serre (câble)	Kabelbinder (kontakt)	Contacto de aprieta (cable)	2
L, S, T, R		54190108	'Lucar' Connecteur	'Lucar' connecteur	'Lucar' Kontakt	'Lucar' conector	
L, S, T, R	**55.** 68–4093		Clip	Bride	Klammer	Grapa	2
L, S, T, R	**56.** 2–1462		Washer	Rondelle	Scheibe	Arandela	
L, S, T, R	**57.** 2–2395		Nut	Écrou	Mutter	Tuerca	
L, S, T, R	**58.** 68–9163		Battery Vent Pipe	Tuyau de ventilateur d'accumulateur.	Batterie-Entlüftungsrohr	Tubo del ventilación de la acumuladora.	
L, S, T, R	**59.** 66–8340		Clip	Bride	Klammer	Grapa	
L, S, T, R	**60.** 19–1735	49345	Zener Diode	Zener Diode	Zener Diode	Zener Diode	
L, S, T, R, H, W ...	**61.** 19–1684	54415803	Contact Breaker Points	Plots de contact	Unterbrecherkontakte	Contactos del ruptor	2
L, S, T, R, H, W ...	**62.** 19–1685	425377	Condenser	Condensateur	Kondensator	Condensador	2
H, W	**63.** 19–852	54934952	Ignition Harness	Faisceau de câbles	Kabelstrang	Juego de cables	
L, S, T, R	**64.** 19–1249	188218	Earth Lead Fuse	Fusible à fil de masse	Erdleitungssicherung	Fusible de hilo de masa	
L, S, T, R	**65.** 19–1250	54938986	Earth Lead complete	Fil de masse complet	Erdleitung komplett	Hilo de masa completo	
L, S, T, R	**66.** 19–594	59580A	Headlamp complete	Phare complet	Scheinwerfer komplett	Faro completo	
L, S, T, R	**66.** 19–923	54052739	Headlamp complete (Continental).	Phare complet (Continental)	Scheinwerfer komplett (Kontinental).	Faro completo (Continental)	
L, S, T, R	66. 19–924	54052738	Headlamp complete (France).	Phare complet (France).	Scheinwerfer komplett (Frankreich).	Faro completo (Francia)	
L, S, T, R		553248	Rim	Jante	Felge	Llanta	
L, S, T, R		504665	Rim Fixing Clip	Bride de jante	Klammer für Felge	Grapa de llanta	
L, S, T, R		144921	Rim Screw	Vis de jante	Schraube für Felge	Tornillo de llanta	
L, S, T, R		534296	Rim Plate	Plaque de jante	Scheibe für Felge	Placa de llanta	
L, S, T, R		516798	Light Unit	Optique de phare	Scheinwerfer-Einsatz	Optica del faro	
L, S, T, R		554602	Main Bulb Holder	Douille de lampe	Haupt-Lampenfassung	Portalámpara	
L, S, T, R		555910	Terminal Sleeve	Isolant	Isolierkörper	Aislante	
L, S, T, R		554710	Pilot Bulb Holder	Douille de lampe pilot	Fassung für Nebenbirne	Portalámpara piloto	
L, S, T, R		553780	Pilot Interior	Garniture pour douille de lampe pilot.	Einsatz für Nebenbirnenfassung	Guarniciones por portalámpara piloto.	
L, S, T, R		554354	Seating Ring	Rondelle de douille	Unterlegscheibe für Halter	Arandela porta	
L, S, T, R		516285	Cable Grip Washer	Rondelle de câble	Scheibe für Kabel	Arandela de cable	
L, S, T, R		446	Main Bulb	Lampe principal	Hauptbirne	Lámpara principal	
L, S, T, R		989	Pilot Bulb	Lampe pilot	Nebenbirne	Lámpara piloto	
L, S, T, R		112201	Lamp Fixing Bolt	Boulon	Schraube	Tornillo	2
T, R	**67.** 68–9151		Speedometer Bracket	Bride	Verstrebung	Soporte	
L, S, T, R	19–1776	54027029	Battery (PUZ5A)	Batterie (PUZ5A)	Batterie (PUZ5A)	Bateria (PUZ5A)	

www.jrcengineering.com
951-940-5411

www.jrcengineering.com
951-940-5411

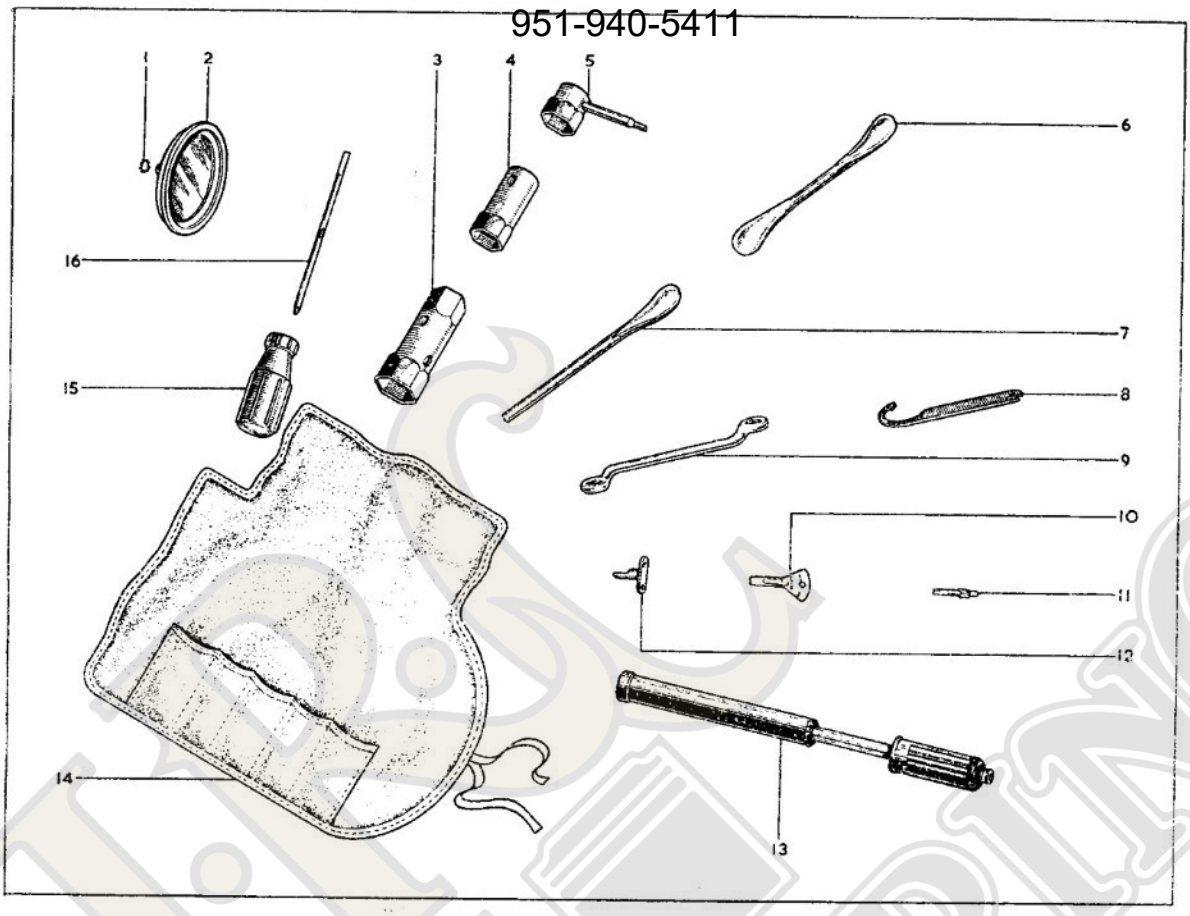

www.jrcengineering.com
951-940-5411

www.jrcengineering.com
951-940-5411

TOOLS, OUTILS, WERKZEUGE, HERRAMIENTOS

Model Modèle Typen Modelos	Spares Number No. de pièce Ersatzteil-Nr. No. de repuesto	Description	Designation	Beschreibung	Descripción	Per Set Par jeu Pr. Satz Juego de
L, S, T, R	1. *29–541	Lockwasher	Rondelle frein	Sicherung	Freno	
L, S, T, R	2. *19–5390	Licence Holder	Porte-permis	Licenzhalter	Portalicencia	
L, S, T, R, H, W ...	3. 40–9017	Box Spanner	Clé à tube	Steckschlüssel	Llava de tubo	
L, S, T, R, H, W ...	4. 68–9464	Plug Spanner	Clé à bougie	Kerzenschlüssel	Llave para bujías	
S	5. †66–9132	Plug Spanner	Clé à bougie	Kerzenschlüssel	Llave para bujías	
L, S, T, R, H, W ...	6. 29–9252	Tyre Lever	Démonte-pneu	Reifenheber	Palanca desmonta-neumaticos	
L, S, T, R, H, W ...	7. 68–9463	Tyre Lever/ Tommybar	Démonte-pneu/broche	Reifenheber/Montereisen	Palanca desmonta-neumaticos/ barra para llaves de tubo.	
L, S, T, R, H, W ...	8. 68–9462	'C' Spanner	'C' clé	'C' Schlüssel	'C' llave	
L, S, T, R, H, W ...	9. 67–9026	Ring Spanner	Clé annulaire	Ringschlüssel	Llave anular	
L, S, T, R, H, W ...	10. 19–8301	Screwdriver	Tournevis	Schraubenzieher	Destornillador	
L, S, T, R, H, W ...	11. 68–9467	Tyre Valve Key	Clé pour valve de chambre à air.	Schlüssel für Schlauchventil	Llave para válvula de cámera	
L, S, T, R, H, W ...	12. 68–710	Locating Plug	Bouchon de commande de l'avance.	Verstellstopfen	Tapon de la regulación del avance	
L, S, T, R	13. *90–9237	Tyre Inflator	Pompe à air	Luftpumpe	Bomba de aire	
L, S, T, R, H, W ...	14. 68–9461	Tool Roll	Trousse à outils	Werkzeugtasche	Bolsa de herramientos	
L, S, T, R, H, W ...	15. 68–9466	Screwdriver Handle	Poignée de tournevis	Schraubenziehergriff	Mango de destornillador	
L, S, T, R, H, W ...	16. 68–9465	Screwdriver Blade	Lame de tournevis	Schraubenzieherblatt	Hoja de destornillador	
L, S, T, R, H, W ...	68–9460	Toolkit complete	Outillage complet	Werkzeuge komplett	Herramientos completo	
		†When large tank is fitted.	†Lorsque un grand réservoir à essence est monté.	†Als ein grosser Kraftstoff-behalter Montiert ist.	†Cuando un depósito grande de gasolina está montado.	

www.jrcengineering.com
951-940-5411

www.jrcengineering.com
951-940-5411

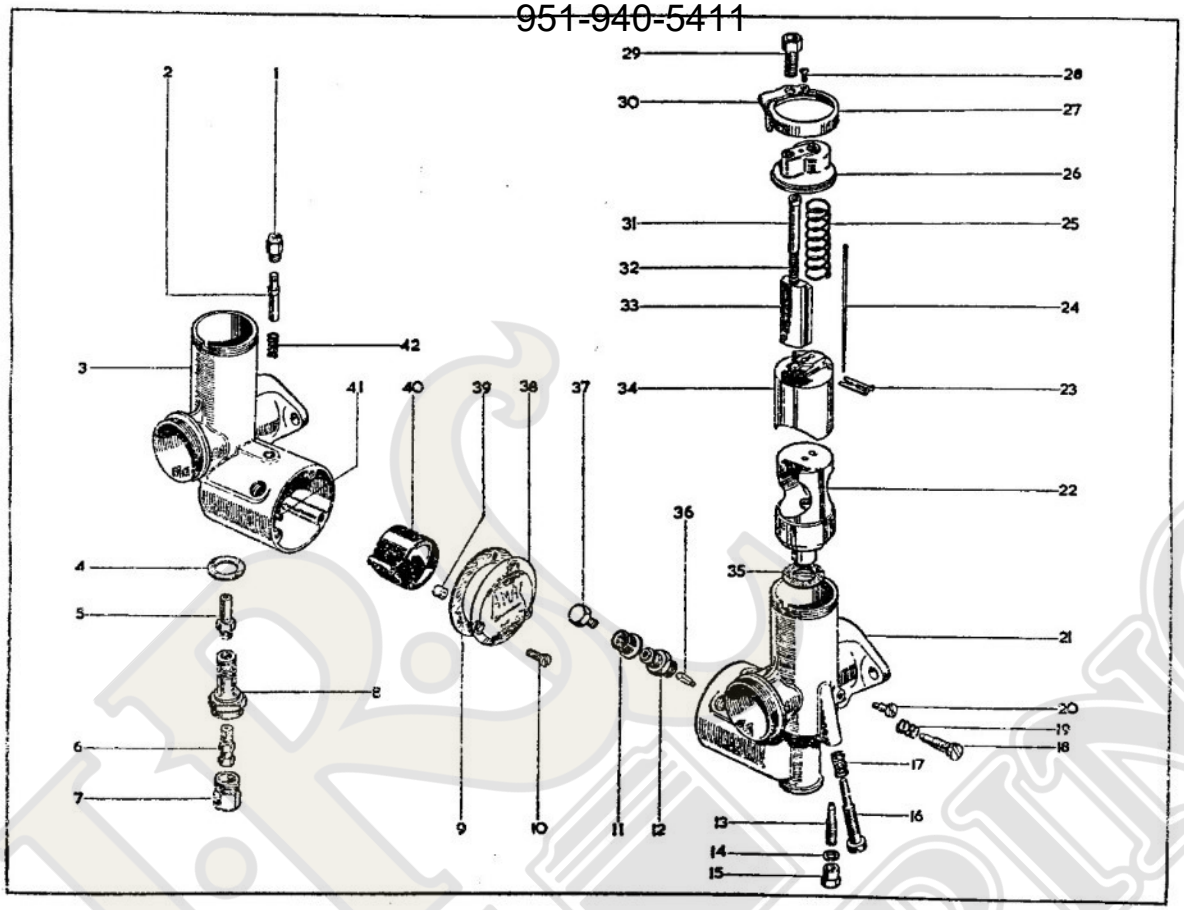

www.jrcengineering.com
951-940-5411

www.jrcengineering.com
951-940-5411

CARBURETTERS, CARBURATEURS, VERGASER, CARBURADORS

Model Modèle Typen Modelos	Spares Number Numéro de pièce Ersatzteil-Nummer Numero de repuesto		Description	Designation	Beschreibung	Descripción	Per Set Par jeu Pr. Satz Juego de
	B.S.A. NO.	AMAL NO.					
L, H, W	1. 19-2810	343-011	Primer Body	Corps de titilateur du carburateur.	Vergasertupfer-Gehäuse	Cuerpo del cebador del carburador.	2
L, H, W	2.	373-086	Primer	Titilateur du carburateur	Vergasertupfer	Cebador del carburador	2
W	3. 19-3034	689-002	Carburetter Body (left-hand).	Corps de carburateur (gauche).	Vergasergehäuse (links)	Cuerpo del carburador (izquierdo).	
L, H	3. 19-3035	689-003	Carburetter Body (left-hand).	Corps de carburateur (gauche).	Vergasergehäuse (links)	Cuerpo del carburador (izquierdo).	
L, H, W	4. 19-3047	376-074	Fibre Washer	Rondelle-fibre	Fiberscheibe	Arandela fibre	2
L, H, W	5. 19-2861	376-072	Needle Jet	Gicleur d'aiguille	Nadeldüse	Surtidor de aguja	2
W	6. *19-3036	*376-100	Main Jet (190 c.c.)	Gicleur principal (190 c.c.)	Hauptdüse (190 c.c.)	Surtidor principal (190 c.c.)	2
L, H	6. *19-3037	*376-100	Main Jet (270 c.c.)	Gicleur principal (270 c.c.)	Hauptdüse (270 c.c.)	Surtidor principal (270 c.c.)	2
L, H, W	7.	376-075	Nut	Écrou	Mutter	Tuerca	2
L, H, W	8.	376-073	Jet Holder	Porte-gicleur	Düsenhalter	Porta-surtidor	2
L, H, W	9. 19-2857	376-078	Washer	Rondelle	Scheibe	Arandela	2
L, H, W	10. 19-2856	376-079	Screw	Vis	Schraube	Tornillo	6
L, H, W	11. 19-3048	376-093	Filter	Filtre	Filter	Filtro	2
L, H, W	12.	376-088	Needle Seating	Seige à aiguille	Nadelsitz	Asiento de aguja	2
L, H, W	13.	376-076	Pilot Jet	Gigleur de ralenti	Leerlaufdüse	Surtidor piloto	2
L, H, W	14.	116-162	Washer	Rondelle	Scheibe	Arandela	2
L, H, W	15.	376-095	Nut	Écrou	Mutter	Tuerca	2
L, H, W	16. 19-3044	376-068	Throttle Adjusting Screw	Vis de réglage du papillon	Stellschraube für Drosset	Tornillo de ajuste por acelerador.	2
L, H, W	17.	376-069	Spring	Ressort	Feder	Resorte	2
L, H, W	18. 19-3043	332-017	Pilot Air Screw	Vis pilote d'air	Luftzuführungs-Schraube	Tornillo de guia de aire	2
L, H, W	19.	4-148	Spring	Ressort	Feder	Resorte	2
L, H, W	20.	376-070	Peg	Ergot	Sicherungsstift	Esparago	2
W	21. 19-2910	389-002	Carburetter Body (right-hand).	Corps de carburateur (droite)	Vergasergehäuse (rechts)	Cuerpo del carburador (derecho).	
L, H	21. 19-3049	389-003	Carburetter Body (right-hand).	Corps de carburateur (droite)	Vergasergehäuse (rechts)	Cuerpo del carburador (derecho).	
W	22.	389-056	Jet Block (right-hand)	Bloc de gicleur (droite)	Düsenblock (rechts)	Caja de surtidor (derecho)	
W	22.	689-056	Jet Block (left-hand)	Bloc de gicleur (gauche)	Düsenblock (links)	Caja de surtidor (izquierdo)	
L, H	22.	389-057	Jet Block (right-hand)	Bloc de gicleur (droite)	Düsenblock (rechts)	Caja de surtidor (derecho)	
L, H	22.	689-057	Jet Block (left-hand)	Bloc de gicleur (gauche)	Düsenblock (links)	Caja de surtidor (izquierdo)	

www.jrcengineering.com
951-940-5411

www.jrcengineering.com
951-940-5411

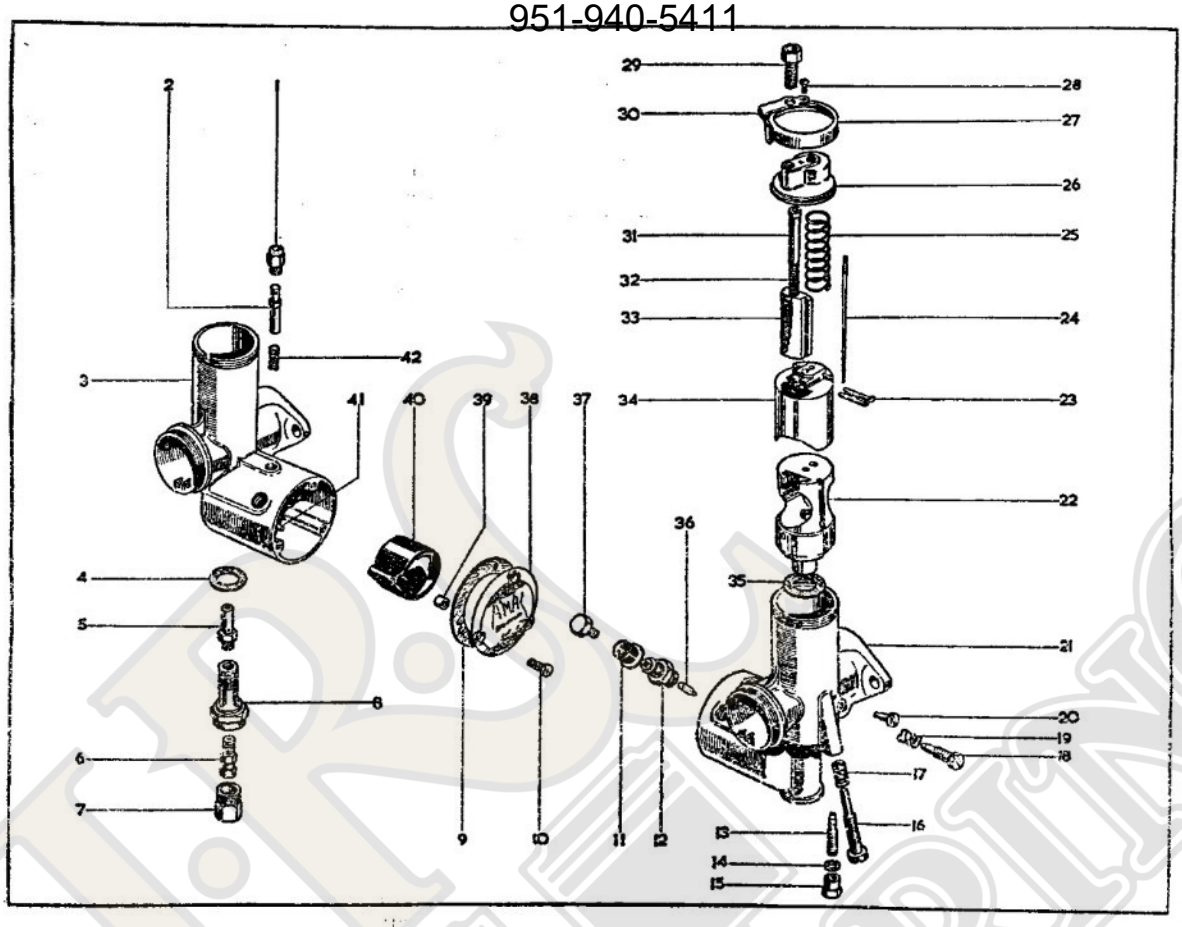

84

www.jrcengineering.com
951-940-5411

www.jrcengineering.com
951-940-5411

CARBURETTERS, CARBURATEURS, VERGASER, CARBURADORS

Model Modèle Typen Modelos	Spares Number Numéro de pièce Ersatzteil-Nummer Numero de repuesto		Description	Designation	Beschreibung	Descripción	Per Set Par jeu Pr. Satz Juego de
	B.S.A. NO.	AMAL NO.					
L, H, W	23. 19–2579	4–230	Needle Clip	Bride á aiguille	Nadelklammer	Grapa de aguja	2
L, H, W	24. 19–2865	389–063	Needle	Aiguille	Nadel	Aguja	2
L, H, W	25.	389–061	Spring	Ressort	Feder	Resorte	2
L, H, W	26.	389–064	Top	Dessus	Oben	Superior	2
L, H, W	27.	389–065	Cap	Chapeau	Abdeckkappe	Tapón	2
L, H, W	28.	4–241	Screw	Vis	Schraube	Tornillo	2
L, H, W	29.	4–035	Adjuster	Système de réglage	Einstellschraube	Tornillo de ajuste	4
L, H, W	30.	29–201	Spring	Ressort	Feder	Resorte	2
L, H, W	31.	29–057	Spring Guide	Guide	Fuhrung	Guia	2
L, H, W	32.	4–046	Spring	Ressort	Feder	Resorte	2
L, H, W	33.	389–062	Air Valve	Soupape de air	Luftventil	Válvula de aire	2
W	34. *19–3050	*389–060	Throttle Valve, right-hand (3½).	Boisseau des gaz, droite (3½)	Gasschieber, rechts (3½)	Corredera de aceleración, derecho (3½).	
W	34. *19–3051	*639–060	Throttle Valve, left-hand (3½).	Boisseau des gaz, gauche (3½)	Gasscheiber, links (3½)	Corredera de aceleración, izquierdo (3½).	
L, H	34. *19–3052	*389–060	Throttle Valve, right-hand (3).	Boisseau des gaz, droite (3)	Gasscheiber, rechts (3)	Corredera de aceleración, derecho (3).	
L, H	34. *19–3053	*689–060	Throttle Valve, left-hand (3).	Boisseau des gaz, gauche (3)	Gasscheiber, links (3)	Corredera de aceleración, izquierdo (3).	
L, H, W	35.	376–067	Fibre Washer	Rondelle-fibre	Fiberscheibe	Arandela fibre	2
L, H, W	36. 19–2853	376–089	Needle	Aiguille	Nadel	Aguja	2
L, H, W	37. 19–3045	376–091	'Banjo' Bolt	Boulon 'banjo'	Banjoschraube	Perno 'banjo'	2
L, H, W	38.	376–077	Side Cover	Panneau de lateral	Seitenblech	Panel de lado	2
L, H, W	39.	376–094	Bush	Douille	Büchse	Casquillo	2
L, H, W	40. 19–2854	376–083	Float	Flotteur	Schwimmer	Flotador	2
L, H, W	41.	376–085	Spindle	Arbre	Welle	Arbol	2
L, H, W	42.	376–087	Spring	Ressort	Feder	Resorte	2
			*State size.	*Veuillez dire les dimensions.	*Grosse Angebeno.	*Indican tamaño.	

NOTE: Where no B.S.A. Part Number is quoted, the part is only available from the makers.
NOTE: Dans le cas où une pièce n'a pas d'un numéro B.S.A., on pent l'obtenir seulement des fabricants.
ANMERKUNG: Wenn keine B.S.A.-Teile-Nummer Angegeben ist, dann ist das Betreffende Teil nur von der Herstellerfirma Erhältlich.
NOTA: Si no se indica numero de la pieza B.S.A., la pieza es disponible del fabricante solo.

www.jrcengineering.com
951-940-5411

www.jrcengineering.com
951-940-5411

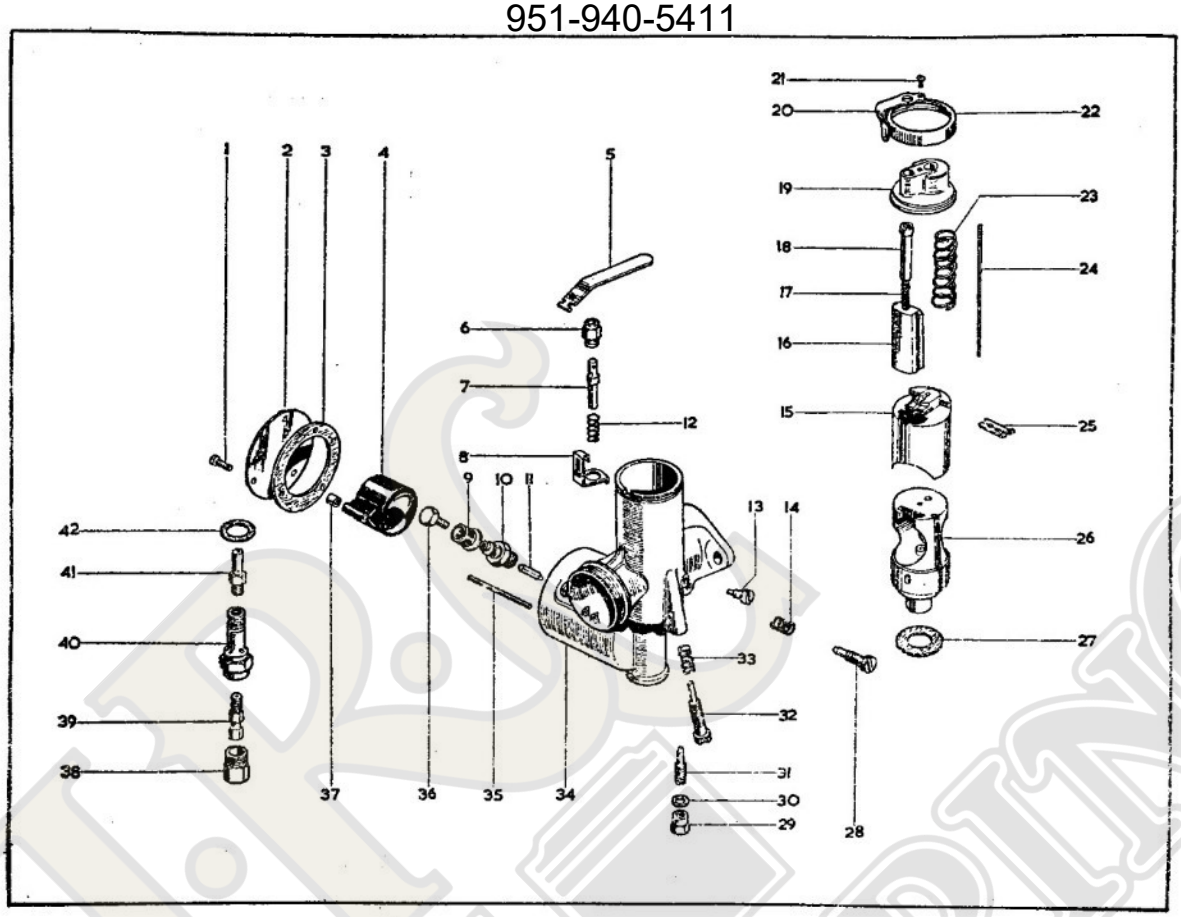

www.jrcengineering.com
951-940-5411

www.jrcengineering.com
951-940-5411

CARBURETTERS (Models A65 T, A50 R), CARBURATEURS (Modeles A65 T, A50 R), VERGASER (Typen A65 T, A50 R), CARBURADORS (Modelos A65 T, A50 R)

Model / Modèle / Typen / Modelos	Spares Number / Numéro de pièce / Ersatzteil-Nummer / Numero de repuesto		Description	Designation	Beschreibung	Descripción	Per Set / Par jeu / Pr. Satz / Juego de
	B.S.A. NO.	AMAL NO.					
T, R ... ... 1.	19-2856	376-079	Screw	Vis	Schraube	Tornillo	3
T, R ... ... 2.	19-2855	376-077	Cover	Couvercle	Schutzkappe	Tapa	
T, R ... ... 3.	19-2857	376-078	Gasket	Joint	Dichtung	Empaquetadura	
T, R ... ... 4.	19-2854	376-083	Float	Flotteur	Schwimmer	Flotador	
T, R ... ... 5.	19-7059	376-405	Primer Lever	Levier du carburateur	Vergasertupfer-Hebel	Palanca del cebador	
T, R ... ... 6.		343-011	Primer Body	Corps de titilateur du carburateur.	Vergasertupfer-Gehäuse	Cuerpo del cebador del carburador.	
T, R ... ... 7.		376-416	Primer	Titilateur du carburateur	Vergasertupfer	Cebador del carburador	
T, R ... ... 8.	19-3041	376-406	Bracket	Support	Verstrebung	Soporte	
T, R ... ... 9.	19-2858	376-093	Filter	Filtre	Filter	Filtro	
T, R ... ... 10.		376-088	Needle Seating	Siege à aiguille	Nadelsitz	Asiento de aguja	
T, R ... ... 11.	19-2853	376-089	Needle	Aiguille	Nadel	Aguja	
T, R ... ... 12.		343-013	Spring	Ressort	Feder	Resorte	
T, R ... ... 13.		376-070	Peg	Ergot	Sicherungsstift	Esparago	
T, R ... ... 14.		4-148	Spring	Ressort	Feder	Resorte	
T ... ... 15.	*19-3042	*389-060	Throttle Valve (3½)	Boisseau des gaz (3½)	Gasscheiber (3½)	Corredera de aceleración (3½)	
R ... ... 15.	*19-2895	*376-060	Throttle Valve (3½)	Boisseau des gaz (3½)	Gasscheiber (3½)	Corredera de aceleración (3½)	
T ... ... 16.		389-062	Air Valve	Soupape de air	Luftventil	Válvula de aire	
R ... ... 16.		376-062	Air Valve	Soupape de air	Luftventil	Válvula de aire	
T, R ... ... 17.		4-406	Spring	Ressort	Feder	Resorte	
T ... ... 18.		29-057	Guide	Guide	Fuhrung	Guia	
R ... ... 18.		6-047	Guide	Guide	Fuhrung	Guia	
T ... ... 19.		389-099	Top	Dessus	Oben	Superior	
R ... ... 19.		376-099	Top	Dessus	Oben	Superior	
T ... ... 20.		29-301	Spring	Ressort	Feder	Resorte	
R ... ... 20.		4-276	Spring	Ressort	Feder	Resorte	
T, R ... ... 21.		4-241	Screw	Vis	Schraube	Tornillo	
T ... ... 22.		389-065	Cap	Chapeau	Abdeckkappe	Tapón	
R ... ... 22.		376-065	Cap	Chapeau	Abdeckkappe	Tapón	
T ... ... 23.		389-061	Spring	Ressort	Feder	Resorte	
R ... ... 23.		376-061	Spring	Ressort	Feder	Resorte	

www.jrcengineering.com
951-940-5411

www.jrcengineering.com
951-940-5411

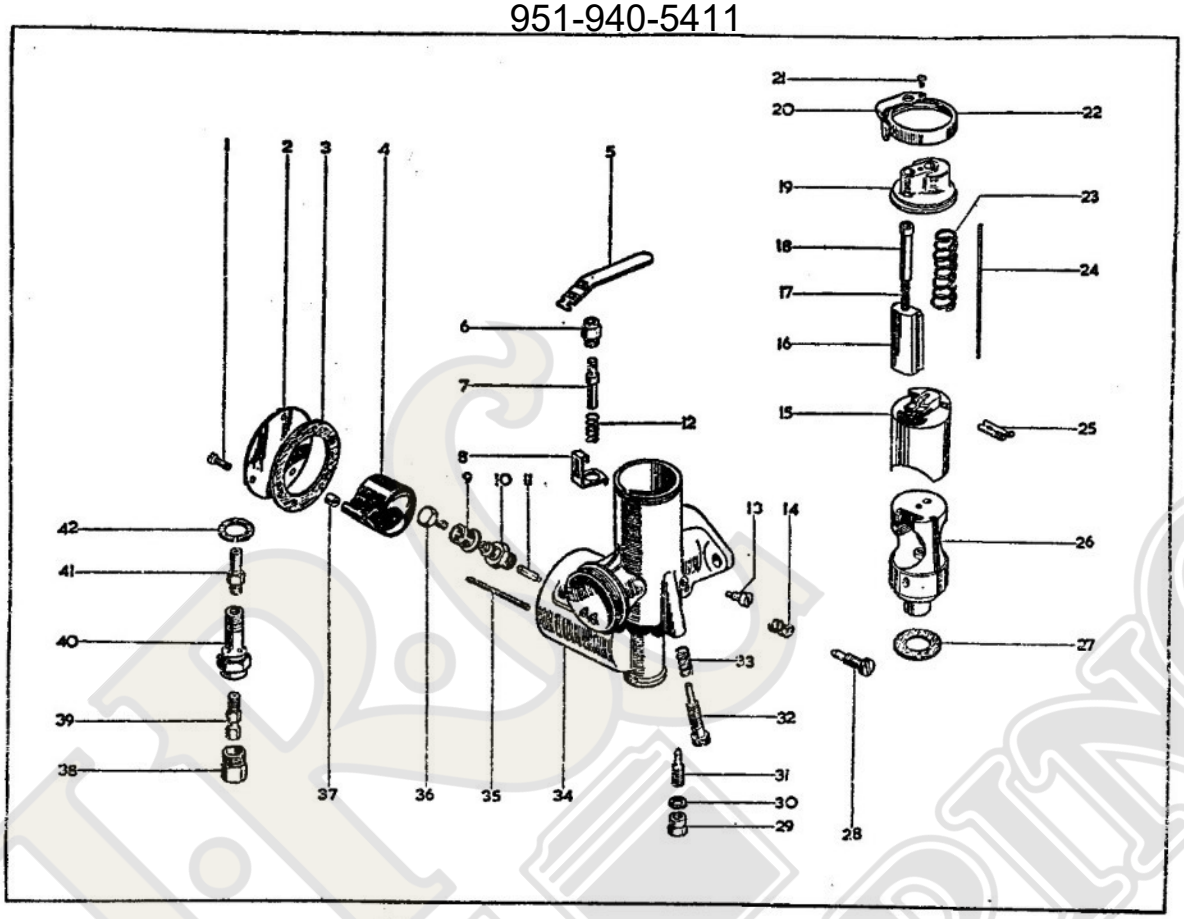

www.jrcengineering.com
951-940-5411

www.jrcengineering.com
951-940-5411

CARBURETTERS (Models A65 T, A50 R), CARBURATEURS (Modeles A65 T, A50 R), VERGASER (Typen A65 T, A50 R), CARBURADORS (Modelos A65 T, A50 R)

Model / Modèle / Typen / Modelos		Spares Number / Numéro de pièce / Ersatzteil-Nummer / Numero de repuesto		Description	Designation	Beschreibung	Descripción	Per Set / Par jeu / Pr. Satz / Juego de
		B.S.A. NO.	AMAL NO.					
T	24.	19-2865	389-063	Needle	Aiguille	Nadel	Aguja	
R	24.	19-2863	376-063	Needle	Aiguille	Nadel	Aguja	
T, R	25.	19-2579	4-230	Clip	Bride	Klammer	Grapa	
T	26.		389-056	Jet Block	Bloc de gicleur	Düsenblock	Caja de surtidor	
R	26.		376-056	Jet Block	Bloc de gicleur	Düsenblock	Caja de surtidor	
T, R	27.		376-067	Fibre Washer	Rondelle-fibre	Fiberscheibe	Arandela fibre	
T, R	28.	19-3043	332-017	Pilot Air Screw	Vis pilote d'air	Luftzuführungs-Schraube	Tornillo de guía de aire	
T, R	29.		376-095	Nut	Écrou	Mutter	Tuerca	
T, R	30.		116-162	Fibre Washer	Rondelle-fibre	Fiberscheibe	Arandela fibre	
T, R	31.		376-076	Pilot Jet	Gicleur de ralenti	Leerlaufdüse	Surtidor piloto	
T, R	32.	19-3044	376-068	Throttle Adjusting Screw	Vis de réglage du papillon	Stellschraube für Drossel	Tornillo de ajuste por acelerador.	
T, R	33.		376-069	Spring	Ressort	Feder	Resorte	
T	34.	19-2910	389-002	Carburetter Body	Corps de carburateur	Vergasergehäuse	Cuerpo del carburador	
R	34.	19-2903	376-002	Carburetter Body	Corps de carburateur	Vergasergehäuse	Cuerpo del carburador	
T, R	35.		376-085	Spindle	Arbre	Welle	Arbol	
T, R	36.	19-3045	376-091	'Banjo' Bolt	Boulon 'banjo'	Banjoschraube	Perno 'banjo'	
T, R	37.		376-094	Bush	Douille	Büchse	Casquillo	
T, R	38.		376-075	Cover Nut	Écrou borgne	Hutmutter	Tuerca ciega	
T	39.	*19-3046	*376-100	Main Jet (310 c.c.)	Gicleur principal (310 c.c.)	Hauptdüse (310 c.c.)	Surtidor principal (310 c.c.)	
R	39.	*19-2886	*376-100	Main Jet (260 c.c.)	Gigleur principal (260 c.c.)	Hauptdüse (260 c.c.)	Surtidor principal (260 c.c.)	
T, R	40.		376-073	Jet Holder	Porte-gicleur	Düsenhalter	Porta-surtidor	
T, R	41.	19-2860	376-072	Needle Jet	Gicleur d'aiguille	Nadeldüse	Surtidor de aguja	
T, R	42.	19-3047	376-074	Fibre Washer	Rondelle-fibre	Fiberscheibe	Arandela fibre	
				*State size.	*Veuillez dire les dimensions.	*Grösse Angeben.	*Indican tamaño.	

NOTE: Where no B.S.A. Part Number is quoted, the part is only available from the makers.
NOTE: Dans le cas ou une pièce n'a pas d'un numéro B.S.A., on peut l'obtenir selement des fabricants.
ANMERKUNG: Wenn keine B.S.A.-Teile-Nummer Angeben ist, dann ist das Betreffende Teil nur von der Herstellerfirma Erhältlich.
NOTA: Si no se indica numero de la pieza B.S.A., la pieza es disponible del fabricante solo.

www.jrcengineering.com
951-940-5411

www.jrcengineering.com
951-940-5411

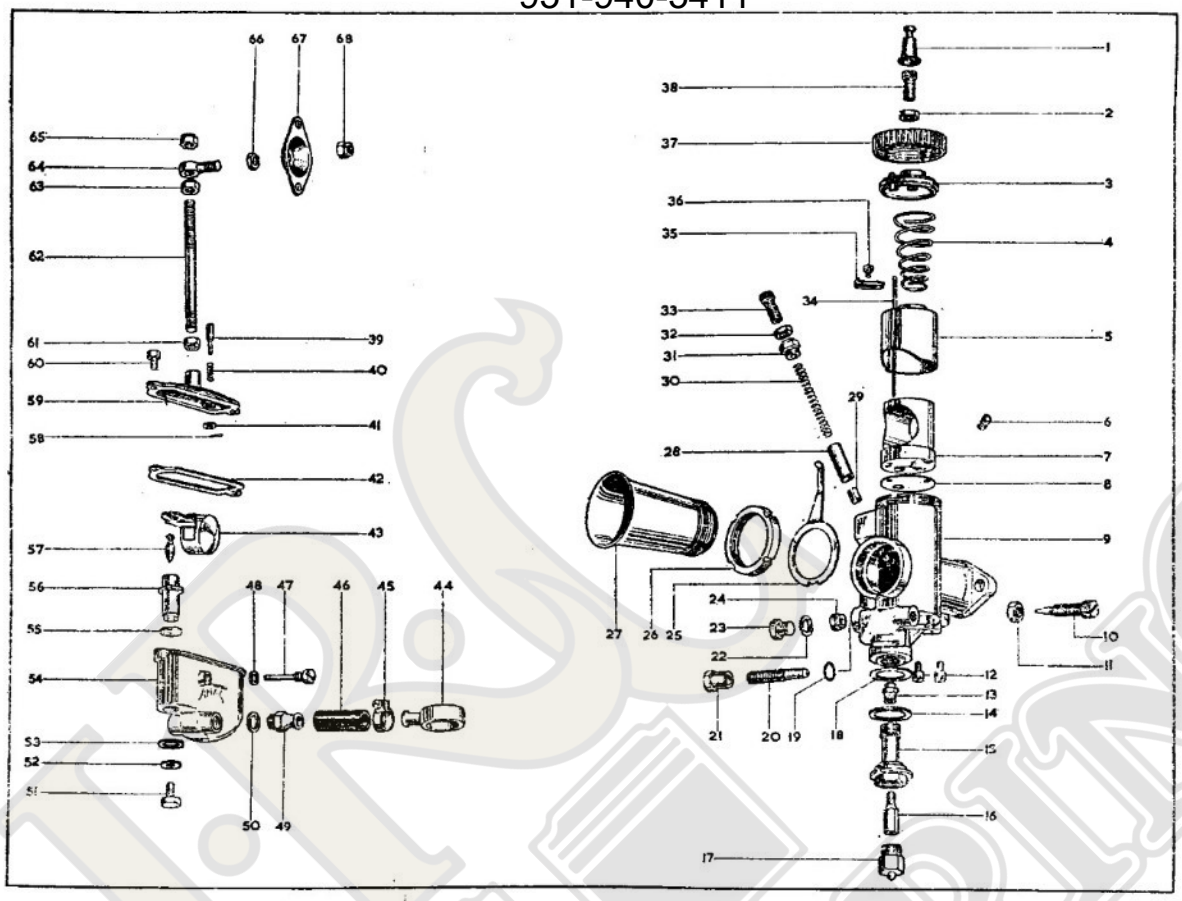

www.jrcengineering.com
951-940-5411

www.jrcengineering.com
951-940-5411

CARBURETTER AND REMOTE FLOAT CHAMBER
CARBURATAUR ET CUVE DU FLOTTEUR À DISTANCE
VERGASER UND GETRENNTE SCHWIMMERGEHÄUSE
CARBURADOR Y CAMARA DEL FLOTADOR A DISTANCIA

	Spares No. / No. de pièce / Ersatzteil-Nr. / No. de repuesto		Description	Designation	Beschreibung	Descripción	Per Set / Par jeu / Pr. Satz / Juego de
	B.S.A. No.	AMAL No.					
1.		316/083	Cover	Couvercle	Schutzkappe	Tapa	2
2.		3369	Nut	Écrou	Mutter	Tuerca	2
3.		316/045	Top	Dessus	Oben	Superior	2
4.	19-3055	316/406	Spring	Ressort	Feder	Resorte	2
5.	19-3081	316/010	Throttle Valve (5½)	Boisseau des gaz (5½)	Gasscheiber (5½)	Corredera de aceleración (5½)	2
6.		316/067	Spray Tube	Tuyère	Streudüse	Tobera	2
7.		*———	Jet Block	Bloc de gicleur	Düsenblock	Caja de surtidor	2
8.		316/005	Washer	Rondelle	Scheibe	Arandela	2
9.	19-3056	516/103	Mixing Chamber (right-hand)	Chambre de mélange (droite)	Mischkammer (rechts)	Cámara de mezcla (derecho)	
9.	19-3057	516/120	Mixing Chamber (left-hand)	Chambre de mélange (gauche)	Mischkammer (links)	Cámara de mezcla (izquierdo)	
10.	19-3058	332/017	Pilot Air Adjuster	Vis pilote d'air	Luftzuführungs-Schraube	Tornillo de guia de aire	2
11.		332/020	Nut	Écrou	Mutter	Tuerca	2
12.	19-3059	316/489	Screw	Vis	Schraube	Tornillo	4
13.	19-3060	316/065	Needle Jet (.107)	Gicleur d'aiguille (.107)	Nadeldüse (.107)	Surtidor de aguja (.107)	2
14.	19-3061	36/006	Washer	Rondelle	Scheibe	Arandela	2
15.		15/625	Jet Holder	Porte-gicleur	Düsenhalter	Porta-surtidor	2
16.	19-3062	3326	Main Jet (260)	Gicleur principal (260)	Hauptdüse (260)	Surtidor principal (260)	2
17.		3348	Cover Nut	Écrou borgne	Hutmutter	Tuerca ciega	2
18.	19-3063	36/006	Washer	Rondelle	Scheibe	Arandela	2
19.		116/162	Washer	Rondelle	Scheibe	Arandela	2
20.		376/076	Pilot Jet	Gicleur de ralenti	Leerlaufdüse	Surtidor piloto	2
21.		316/494	Cap Nut	Écrou	Mutter	Tuerca	2
22.	19-3064	38/023	Washer	Rondelle	Scheibe	Arandela	2
23.		316/456	Plug	Bouchon	Stopfen	Tapon	2
24.		316/052	Air Jet (.125)	Gicleur de air (.125)	Luftdüse (.125)	Surtidor de aire (.125)	2
25.		316/126	Clip	Bride	Klammer	Grapa	2
26.		175/119	Locking Ring	Arrêtoir	Sicherung	Freno	2
27.		*———	Bell Mouth	Tuyau d'admission	Saugrohr	Tubo de llegada	2
28.		2502	Air Valve	Soupape de air	Luftventil	Válvula de aire	2
29.		2503	Nipple Holder	Arrêtoir	Sicherung	Freno	2
30.		2558	Spring	Ressort	Feder	Resorte	2
31.		2507	Top Nut	Écrou supérieur	Ober Mutter	Tuerca superior	2
32.		2627	Nut	Écrou	Mutter	Tuerca	2
33.		2626	Adjuster	Système de réglage	Einstellschraube	Tornillo de ajuste	2
34.	19-3089	316/009	Needle	Aiguille	Nadel	Aguja	2
35.	19-3066	316/021	Needle Clip	Bride à aiguille	Nadelklammer	Grapa de aguja	2
36.		316/015	Screw	Vis	Schraube	Tornillo	2
37.		316/046	Cap	Chapeau	Abdeckkappe	Tapón	2
38.		316/159	Adjuster	Système de reglage	Einstellschraube	Tornillo de ajuste	2
39.		14/333	Tickler	Titilateur du carburateur	Vergasertupfer	Cebador del carburador	

www.jrcengineering.com
951-940-5411

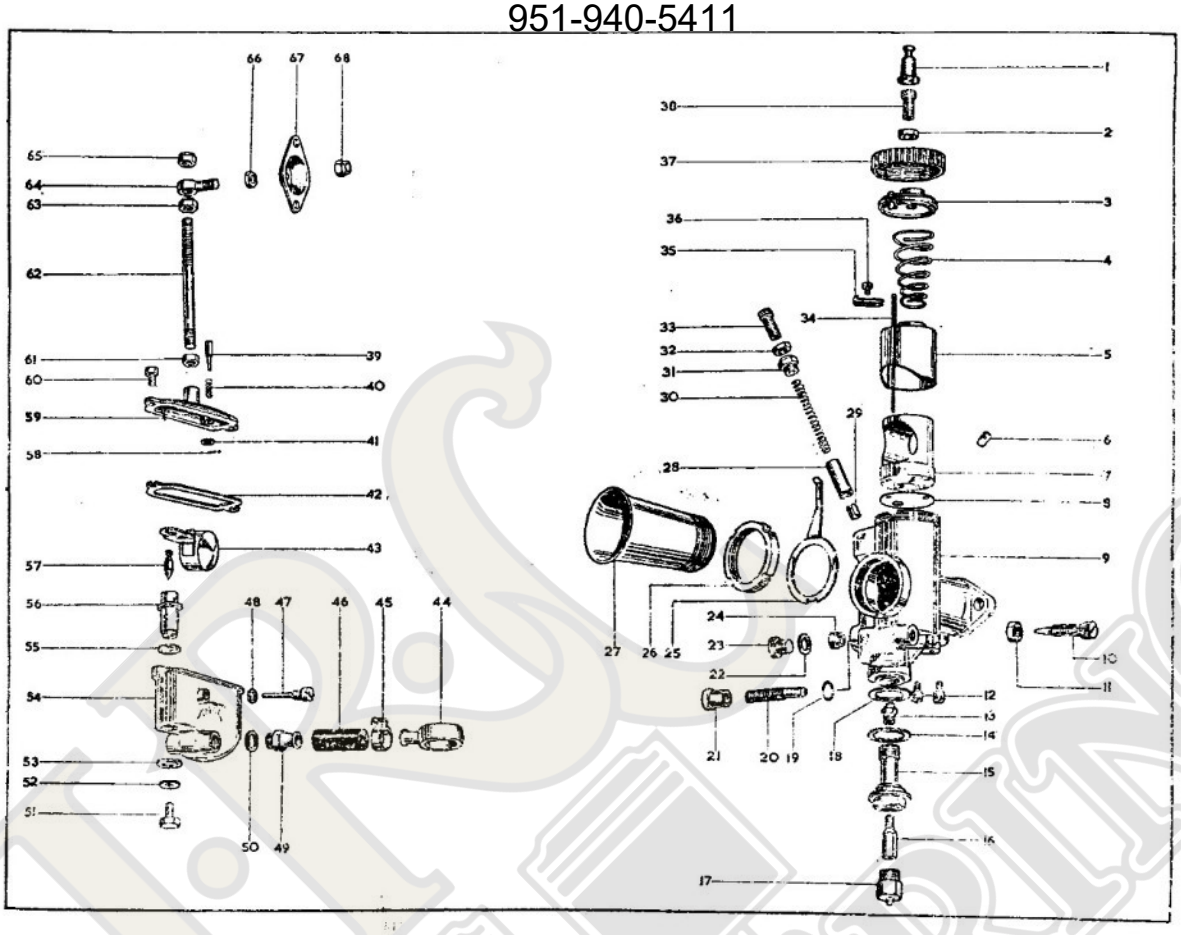
1
30
2
37
3
36
4
35
34
33
5
32
31
30
29
6
28
7
8
9
27
26
25
24
23
22
10
11
12
13
14
15
16
17
21
20
19
18
66
67
68
65
64
63
62
61
39
60
40
59
41
58
42
43
57
56
48
47
46
45
44
55
54
53
52
51
50
49

www.jrcengineering.com
951-940-5411

CARBURETTER AND REMOTE FLOAT CHAMBER
CARBURATEUR ET CUVE DU FLOTTEUR À DISTANCE
VERGASER UND GETRENNTE SCHWIMMERGEHÄUSE
CARBURADOR Y CAMARA EEL FLOTADOR A DISTANCIA

	Spares No. / No. de pièce / Ersatzteil-Nr. / No. de repuesto		Description	Designation	Beschreibung	Descripción	Per Set / Par jeu / Pr. Satz / Juego de
	B.S.A. No.	AMAL No.					
40.		14/032	Spring	Ressort	Feder	Resorte	
41.		14/189	Washer	Rondelle	Scheibe	Arandela	
42.	19-3067	510/004	Cover Washer	Rondelle	Scheibe	Arandela	
43.	19-3068	510/009	Float	Flotteur	Schwimmer	Flotador	
44.	19-3069	14/218	"Banjo"	"Banjo"	"Banjo"	"Banjo"	
45.	68-8343		Clip	Bride	Klammer	Grapa	2
46.	68-8120		Petrol Pipe (long)	Tuyauterie d'essence (longue)	Benzinleitung (lang)	Tubo de benzina (largo)	4
46.	68-8121		Petrol Pipe (short)	Tuyauterie d'essence (court)	Benzinleitung (kurz)	Tubo de benzina (corto)	
47.		510/018	Float Spindle	Arbre	Welle	Arbol	
48.	19-3070	116/162	Washer	Rondelle	Scheibe	Arandela	
49.		14/219	Connector	Connexion	Verbinder	Conector	2
50.	19-3071	14/336	Connection Washer	Rondelle	Scheibe	Arandela	2
51.	19-3072	510/011	"Banjo" Bolt	Boulon "banjo"	Banjoschraube	Perno "banjo"	
52.	19-3073	178/035	Washer	Rondelle	Scheibe	Arandela	
53.	19-3074	510/012	Washer	Rondelle	Scheibe	Arandela	
54.	19-3075	510/001	Float Chamber	Cuve du flotteur	Schwimmergehäuse	Cámara del flotador	
55.	19-3076	14/047	Seating Washer	Rondelle	Scheibe	Arandela	
56.	19-3077	510/005	Needle Seating	Siège à aiguille	Nadelsitz	Asiento de aguja	
57.	19-3078	510/006	Needle	Aiguille	Nadel	Aguja	
58.		14/033	Split Pin	Goupille fendue	Spiint	Chaveta hendida	
59.	19-3079	510/003	Cover	Couvercle	Schutzkappe	Tapa	
60.	19-3080	302/009	Screw	Vis	Schraube	Tornillo	2
61.	21-5102		Nut	Écrou	Mutter	Tuerca	
62.	68-8123		Stud	Goujon	Stehbolzen	Esparago	
63.	40-0414		Nut	Écrou	Mutter	Tuerca	
64.	42-8068		Adaptor	Pièce d'ajustement	Anschlussrohr	Tornillo de ajuste	
65.	40-0414		Nut	Écrou	Mutter	Tuerca	
66.	21-5202		Locknut	Écrou de blocage	Gegenmutter	Tuerca de fijación	
67.	42-8033		Flexible Mounting	Montage flexible	Federnde Lager	Montaje flexible	
68.	29-8814		Nut	Écrou	Mutter	Tuerca	

*Supplied only with mixing chamber. *Ne sont fournis qu'avec la chambre de mélange. *Kann nur mit Mischkammer Geliefert Werden. *Suministradas solamente con la cámara de mezcla.

NOTE: Where no B.S.A. Part Number is quoted, the part is only available from the makers.
NOTE: Dans le cas où une pièce n'a pas d'un numéro B.S.A., on peut l'obtenir seulement des fabricants.
ANMERKUNG: Wenn keine B.S.A.-Teile-Nummer Angegeben ist, dann ist das Betreffende Teil nur von der Herstellerfirma Erhältlich.
NOTA: Si no se indica numero de la pieza B.S.A., la pieza es disponible del fabricante solo.

www.jrcengineering.com
951-940-5411

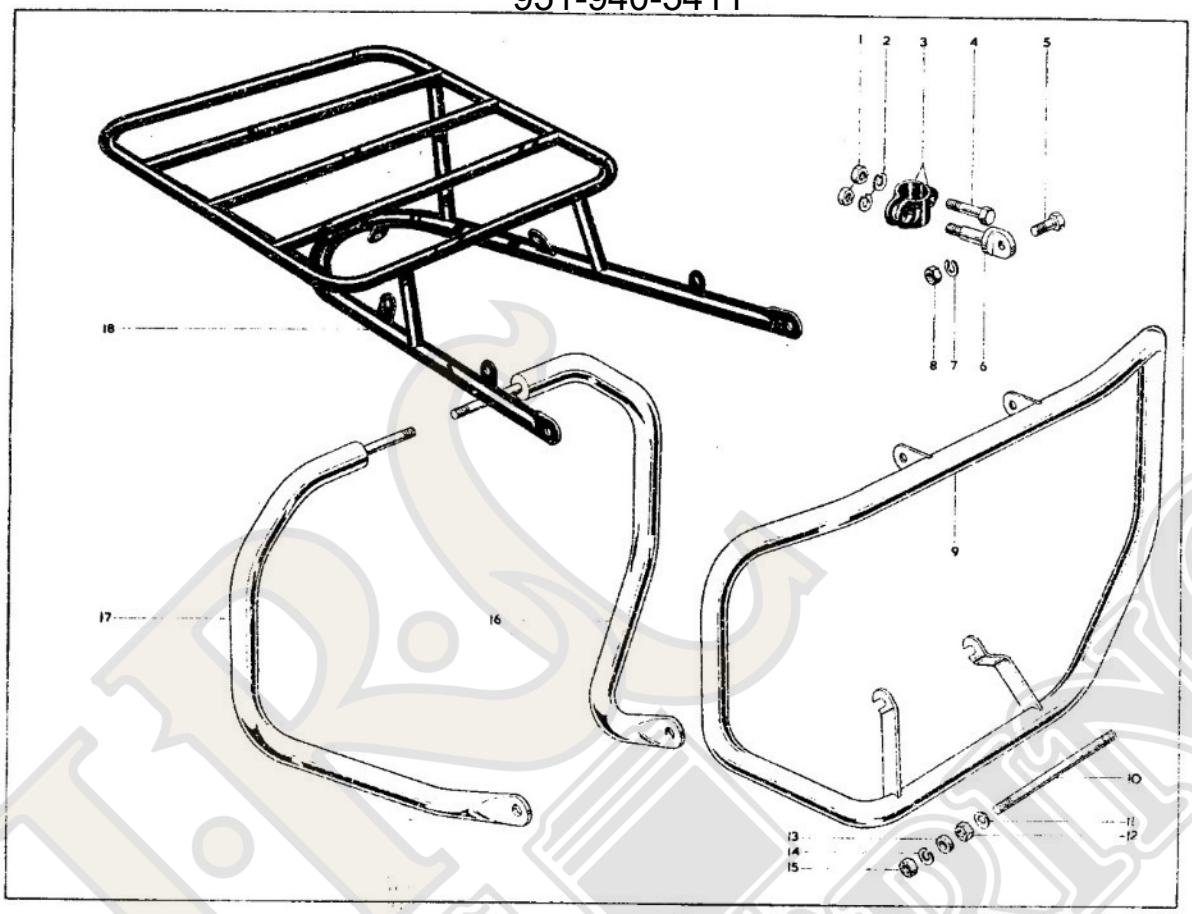

JRC ENGINEERING INC

www.jrcengineering.com
951-940-5411

REAR CARRIER AND SAFETY BARS, PORTE-BAGAGES ET PARA-CHOCS, GEPÄCKTRÄGER UND STÜRZBÜGEL, PORTA-EQUIPAJE Y BARRAS DE SEGURIDAD

Model Modèle Typen Modelos		Spares Number No. de pièce Ersatzteil-Nr. No. de repuesto	Description	Designation	Beschreibung	Descripción	Per Set Par jeu Pr. Satz Juego de
L, T, R	1.	2–46	Nut	Écrou	Mutter	Tuerca	2
L, T, R	2.	2–2903	Spring Washer	Rondelle frein	Sicherung	Freno	2
L, T, R	3.	42–4906	Split Clamp	Bride	Lasche	Brida	2
L, T, R	4.	3–1399	Bolt	Boulon	Schraube	Tornillo	2
L, T, R	5.	40–7715	Bolt	Boulon	Schraube	Tornillo	2
L, T, R	6.	42–4904	Eye Bolt	Boulon	Schraube	Tornillo	2
L, T, R	7.	2–2903	Spring Washer	Rondelle frein	Sicherung	Freno	2
L, T, R	8.	2–46	Nut	Écrou	Mutter	Tuerca	2
L, T, R	9.	68–4900	Front Safety Bar	Para-choc avant	Vorderer Stürzbügel	Defensa delantera	
L, T, R	10.	68–4905	Front Engine Stud	Goujon	Stehbolzen	Esparago	
L, T, R	11.	15–431	Washer	Rondelle	Scheibe	Arandela	2
L, T, R	12.	27–8959	Nut	Écrou	Mutter	Tuerca	2
L, T, R	13.	68–4906	Distance Piece	Entretoise	Distanzrohr	Distanciador	2
L, T, R	14.	2–1967	Spring Washer	Rondelle frein	Sicherung	Freno	2
L, T, R	15.	27–8059	Nut	Écrou	Mutter	Tuerca	2
L, T, R	16.	68–4936	Rear Safety Bar (left-hand)	Para-choc arrière (gauche)	Hinterer Stürzbügel (links)	Defensa trasera (izquierdo)	
L, T, R	17.	68–4937	Rear Safety Bar (right-hand)	Para-choc arrière (droite)	Hinterer Stürzbügel (rechts)	Defensa trasera (derecho)	
L, T, R	18.	68–6875	Rear Carrier	Porte-bagages	Gepäckträger	Porta-equipaje	
L, T, R	18.	*68–6884	Rear Carrier	Porte-bagages	Gepäckträger	Porta-equipaje	
L, T, R		68–4907	Front Safety Bar Assembly	Para-choc avant complet	Vorderer Stürzbügel komplett	Defensa delantera completo	
L, T, R		68–4939	Rear Safety Bar Assembly	Para-choc arrière complet	Hinterer Stürzbügel komplett	Defensa trasera completo	
			*For single seat.	*Pour siège simple.	*Für Einzelsattel.	*Para sillín simple.	

www.jrcengineering.com
951-940-5411

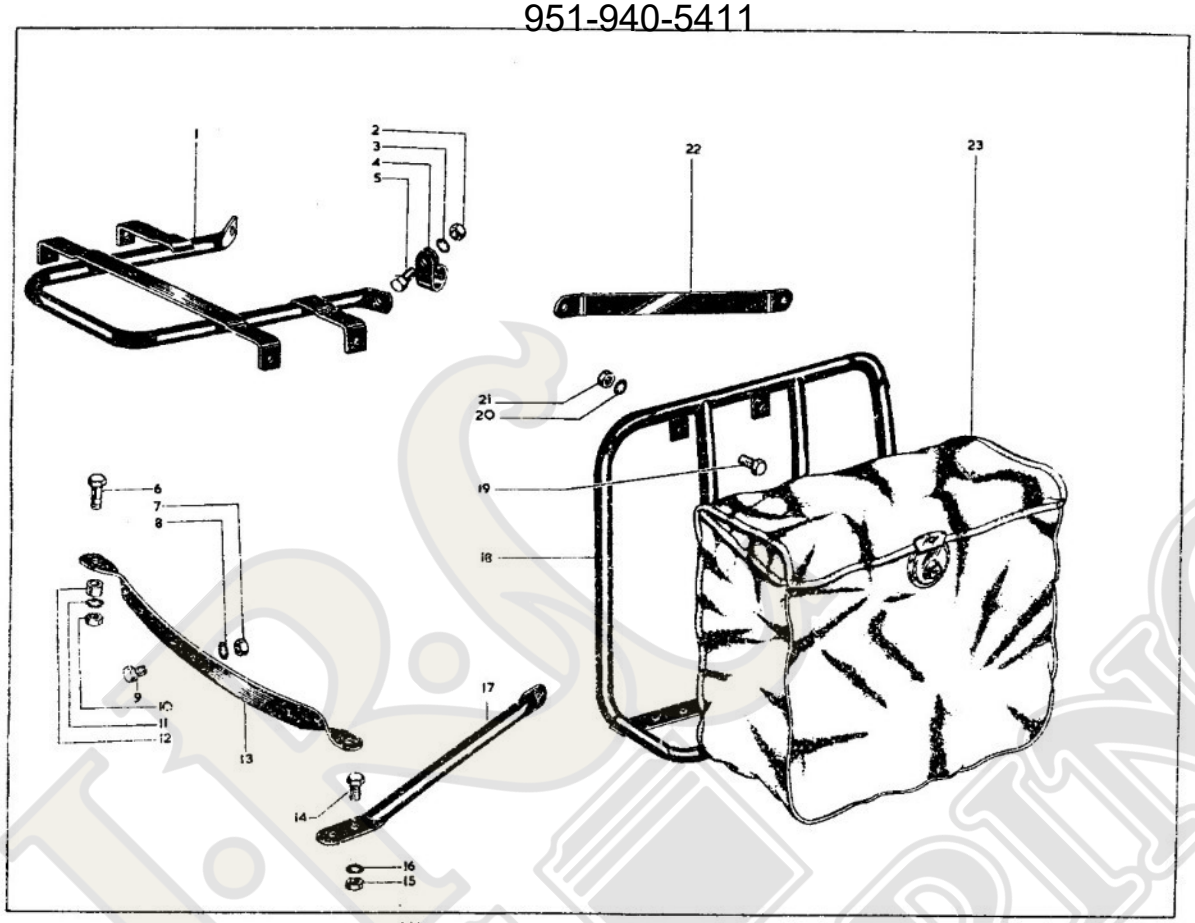
1
2
3
4
5
22
23
21
20
19
18
6
7
8
9
10
11
12
13
17
14
16
15

www.jrcengineering.com
951-940-5411

PANNIERS, SACOCHE, GEPÄCKTASCHE, VIAJE

Model Modèle Typen Modelos	Spares Number No. de pièce Ersatzteil-Nr. No. de repuesto	Description	Designation	Beschreibung	Descripción	Per Set Par jeu Pr. Satz Juego de
L, T, R	1. 68–6881	Carrier	Porte-bagages	Gepäckträger	Porta-equipaje	
L, T, R	2. 2–49	Bolt	Boulon	Schraube	Tornillo	2
L, T, R	3. 36–382	Washer	Randelle	Scheibe	Arandela	2
L, T, R	4. 24–8928	Clip	Bride	Klammer	Grapa	2
L, T, R	5. 2–129	Bolt	Boulon	Schraube	Tornillo	2
L, T, R	6. 2–14	Bolt	Boulon	Schraube	Tornillo	2
L, T, R	7. 2–2395	Nut	Écrou	Mutter	Tuerca	2
L, T, R	8. 29–541	Washer	Rondelle	Scheibe	Arandela	2
L, T, R	9. 2–204	Bolt	Boulon	Schraube	Tornillo	
L, T, R	10. 2–2395	Nut	Écrou	Mutter	Tuerca	
L, T, R	11. 29–541	Washer	Rondelle	Scheibe	Arandela	
L, T, R	12. 66–9262	Distance Piece	Entretoise	Distanzrohr	Distanciador	
L, T, R	13. 68–6922	Support Bracket	Support	Verstrebung	Soporte	
L, T, R	14. 2–1354	Bolt	Boulon	Schraube	Tornillo	4
L, T, R	15. 2–2395	Nut	Écrou	Mutter	Tuerca	4
L, T, R	16. 29–541	Washer	Rondelle	Scheibe	Arandela	4
L, T, R	17. 68–6919	Support Tube (left-hand)	Tube de support (gauche)	Halterrohr (links)	Tubo de soporte (izquierdo)	
L, T, R	17. 68–6920	Support Tube (right-hand)	Tube de support (droite)	Halterrohr (rechts)	Tubo de soporte (derecho)	
L, T, R	18. 68–6913	Pannier Frame (left-hand)	Cadre de sacoche (gauche)	Rahmen für Gepäcktäsche (links)	Cuadro de viaje (izquierdo)	
L, T, R	18. 68–6914	Pannier Frame (right-hand)	Cadre de sacoche (droite)	Rahmen für Gepäcktäsche (rechts).	Cuadro de viaje (derecho)	
L, T, R	19. 2–353	Bolt	Boulon	Schraube	Tornillo	4
L, T, R	20. 36–382	Washer	Rondelle	Scheibe	Arandela	4
L, T, R	21. 2–49	Nut	Écrou	Mutter	Tuerca	4
L, T, R	22. 68–6885	Carrier Link	Maillon	Zugstange	Tirante	
L, T, R	23. 76–9175	Pannier Bag	Sacoche	Gepäcktäsche	Viaje	2
	68–6880	Pannier and Carrier Assembly	Sacoche et porte-bagages ensemble.	Gepäcktäsche und Gepäckträger Tiele-Montage.	Viaje y porta-equipaje asembli	

www.jrcengineering.com
951-940-5411